Multi-Tech Förderbänder

Übersicht Winkeleinstellungen ZZ.982.0130.00

NL					
L1	**L2**		**α (0°-60°)**	**L**	**H**
1,000	2,000		60	2,195	1,799

PL					
	L2	**L3**	**α (0°-60°)**	**L**	**H**
	1,000	1,000	10	2,086	173

ZL					
L1	**L2**	**L3**	**α (0°-60°)**	**L**	**H**
1,000	1,000	1,000	45	2,911	725

Eingabefeld / Input

Ausgabefeld / Output

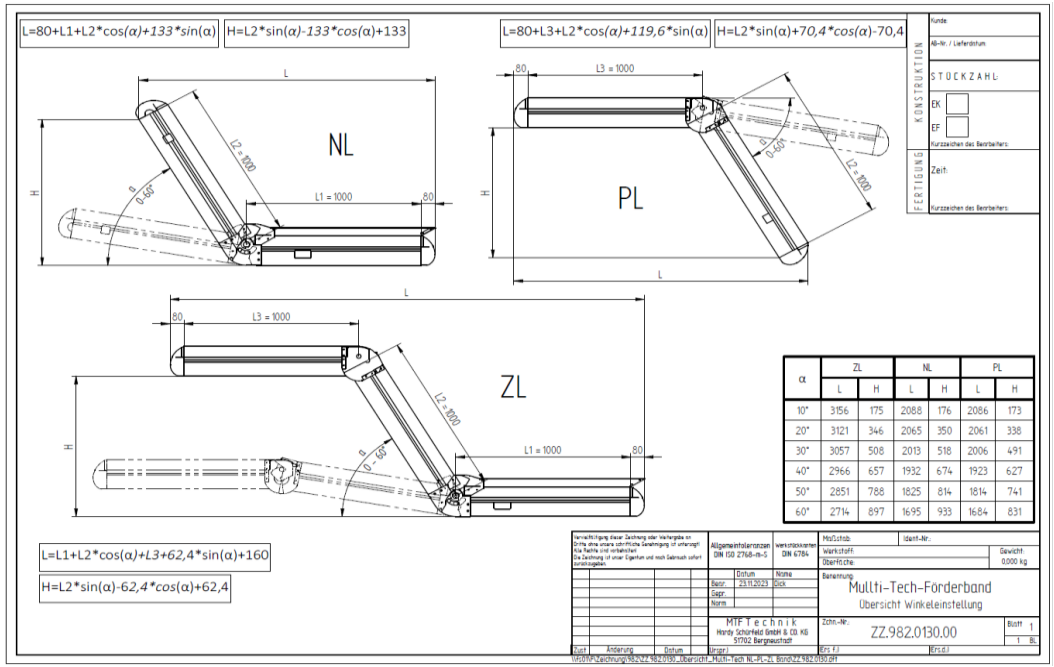

α	ZL		NL		PL	
	L	H	L	H	L	H
10°	3156	175	2088	176	2086	173
20°	3121	346	2065	350	2061	338
30°	3057	508	2013	518	2006	491
40°	2966	657	1932	674	1923	627
50°	2851	788	1825	814	1814	741
60°	2714	897	1695	933	1684	831