Návod k obsluze a seznam náhradních dílů

Dopravní pás – rovný
Typ: GL

Revize: 05

Czech (CS) (Tschechisch)

Překlad originálního dokumentu
(obsahuje volitelné varianty)
24.02.2025

CS-BE-GL-05

Obsažené varianty:

- Pohony (standardní)
- druhy provozu (standardní)
- Stojany
  - EM, AM, HE, HM (standardní)
- Příslušenství
  - Nástavby (standardní)

MTF Technik
Hardy Schürfeld GmbH & Co. KG
Stadionstraße 8
D-51702 Bergneustadt

Tel.: +49 2261 9431-0
Fax: +49 2261 9431-31
info@mtf-technik.de
www.mtf-technik.de

© 2025 MTF Technik Hardy Schürfeld GmbH & Co. KG. Všechna práva vyhrazena.
Autorské právo této dokumentace náleží MTF Technik Hardy Schürfeld GmbH & Co. KG. Dokumentace obsahuje informace technického rázu, které nesmí být zcela ani částečně kopírovány, šířeny nebo zhodnocovány ke konkurenčním účelům a ani nesmí být sdělovány dalším stranám.

1 Obecné 7
1.1 Použití a uschování 7
1.2 Informace výrobce a kontaktní adresa 7
1.3 Symboly a zkratky 8
1.4 Oblast platnosti 9
1.5 Související dokumenty 10
1.6 Záruka 10
2 Bezpečnost 11
2.1 Obecně k bezpečnosti 11
2.2 Respektování návodu k obsluze 11
2.3 Použití v souladu s určením 12
2.4 Použití, které není v souladu s určením 13
2.5 Předvídatelné chybné používání 13
2.6 Výstražná upozornění v návodu 14
2.7 Bezpečnostní a výstražné tabule na stroji 15
2.8 Podmínky provozu 15
2.9 Bezpečnostní zařízení 15
2.10 Povinnosti provozovatele 16
2.10.1 Všeobecné požadavky 16
2.10.2 Návod k obsluze 16
2.10.3 Místní zákonná ustanovení 16
2.10.4 Požadavky na personál 17
2.10.5 Přestavby a svévolné úpravy 17
2.10.6 Zkouška 17
2.10.7 Čištění, údržba a opravy 18
2.10.8 Instruktáž 18
2.11 Kvalifikace personálu 19
2.12 Bezpečnostní pokyny pro personál 20
2.12.1 Obsluha a provoz zařízení 21
2.12.2 Osobní ochranné prostředky 22
2.13 Přeprava a montáž 22
2.14 Bezpečnostní zkoušky 23
2.15 Upozornění na určitá nebezpečí a zbytková rizika 23
2.15.1 Nebezpečí v důsledku nezaškoleného personálu 23
2.15.2 Nebezpečí v důsledku elektrické energie 24
2.15.3 Nebezpečí v důsledku horkých míst 25
2.15.4 Nebezpečí při manipulaci s chemickými substancemi 25
2.15.5 Nebezpečí v důsledku pohybujících se částí 25
2.15.6 Nebezpečí v důsledku okolních podmínek 26
2.15.7 Nebezpečí pro životní prostředí 26
2.16 Náhradní díly a namáhané díly 27
2.17 Chování v nouzových situacích 27
2.18 Chování při poruchách 28
3 Popis výrobku 29
3.1 Technické údaje 29
3.1.1 Typový štítek 30

3.2 Popis funkce ... 31
3.2.1 Dopravní pás - rovný ... 31
3.2.2 Druhyprovozu ... 32
3.2.3 Pás (nosná strana) ... 34
3.2.4 Boční vedení ... 39
3.2.5 Druhy stojanů ... 40
3.2.6 Příslušenství: Nástavby (alternativní) ... 48

4 Balení a přeprava ... 51
4.1 Bezpečnost ... 51
4.2 Kontrola dodávky ... 53
4.3 Vyložení, doprava, usazení ... 53
4.4 Vybalení ... 53

5 Instalace a montáž ... 54
5.1 Bezpečnost ... 54
5.2 Místo montáže ... 58
5.3 Upevňovací body a oblasti umístění pro zvedací prostředky ... 58
5.3.1 Oblasti použití pro zvedací prostředky ... 59
5.3.2 Upevňovací body pro zvedací prostředky ... 60
5.4 Montáž stojanů ... 61
5.4.1 Stojany - EM ... 61
5.4.2 Stojan - AM ... 64
5.4.3 Stojan - HE/ HM ... 70
5.5 Montáž dopravního pásu ... 79
5.5.1 Umístění dopravního pásu ... 79
5.5.2 Zajištění dopravního pásu proti převrácení ... 80
5.6 Elektrická přípojka ... 81
5.7 Čištění po montáži ... 81

6 Uvedení do provozu ... 82
6.1 Bezpečnost ... 82
6.2 Kontrolované body před prvním uvedením do provozu ... 86
6.3 Uvedení do provozu ... 87
6.4 Uvedení do provozu po plánovaném vypnutí ... 87

7 Provoz ... 88
7.1 Bezpečnost ... 88
7.2 Před provozem ... 91
7.3 Ovládací a indikační prvky ... 91
7.3.1 Obsluha - druh provozu „bez“ ... 91
7.3.2 Obsluha - druh provozu "konstantní" ... 92
7.3.3 Obsluha - druh provozu „plynule regulovatelné“ ... 94
7.3.4 Obsluha - druh provozu „taktované“ ... 95
7.3.5 Obsluha - druh provozu „plynule regulovatelné a taktované“ ... 96

8 Odstranění poruch ... 97
8.1 Bezpečnost ... 97
8.2 Chování při poruchách ... 101
8.3 Přípravy k odstranění poruchy ... 101
8.4 Opětovné zapnutí po poruchách ... 101

8.5 Poruchy a vyhledávání chyb ... 102
9 Údržba ... 104
9.1 Bezpečnost ... 104
9.2 Pokyny k údržbě ... 109
9.3 Před opravou/údržbou ... 110
9.4 Plán údržby ... 111
9.5 Údržbářské práce ... 113
9.5.1 Možnosti nastavení na pásu ... 113
9.5.2 Výměna pásu ... 120
9.5.3 Zkontrolujte lehkost chodu pásu ... 124
9.5.4 Namažte řetěz ... 126
9.5.5 Nastavení napětí řetězu ... 127
9.6 Opětovné zapnutí po údržbě ... 128
10 Odstavení z provozu a skladování ... 129
10.1 Bezpečnost ... 129
10.2 Odstavení stroje z provozu ... 131
11 Demontáž ... 132
11.1 Bezpečnost ... 132
11.2 Podmínky pro demontáž ... 135
11.3 Elektrodemontáž ... 135
11.4 Mechanická demontáž ... 135
12 Likvidace ... 136
12.1 Bezpečnost ... 136
13 Náhradní díly ... 137
13.1 Objednávání náhradních dílů ... 137
13.1.1 Zkratky v seznamu náhradních dílů ... 137
13.2 Prohlédnutí seznamu náhradních dílů ... 137
13.3 Náhradní díly - vysvětlení k zobrazení ... 138
13.3.1 Bez ohledu na technické údaje ... 138
13.3.2 Závislé na technických údajích (srovnej s potvrzením zakázky) ... 138
13.4 Náhradní díly a namáhané díly ... 139
13.4.1 Těleso dopravního pásu ... 139
13.4.2 Vodicí jednotky ... 144
13.4.3 Vnější pohon ... 155
13.4.4 Spodní pohon ... 163
13.4.5 Vnitřní pohon ... 169
13.4.6 Pohon příruby ... 176
13.4.7 Motor s vnějším rotorem ... 181
13.4.8 Středový pohon s přírubovým motorem ... 185
13.4.9 Elektronika ... 190
13.4.10 Elektronické příslušenství ... 192
13.4.11 Stojan ... 193
13.4.12 Příslušenství: Nástavby (alternativní) ... 213
14 Rejstřík ... 213
15 Seznam obrázků ... 216

16 Seznam tabulek 220
17 Příloha 225

1 Obecné

1.1 Použití a uschování

Je třeba dodržovat následující body:

- Pouze s pomocí tohoto návodu k obsluze lze přístroj/stroj účelně a bezpečně zprovoznit, obsluhovat a provádět na něm údržbu.
- Tento návod k obsluze se vztahuje jen na výrobek, který je uveden na titulní straně.
- Změny v tomto návodu k obsluze v důsledku dalšího technického vývoje jsou vyhrazeny.
- Tento návod k obsluze je v rozsahu dodávky.
- Tento návod k obsluze platí od přepravy ke konečné likvidaci a musí být respektován.
- Uchovávejte proto návod k obsluze vždy v čitelném stavu pro obsluhu, v blízkosti přístroje/ stroje. V případě prodeje dokument u přístroje ponechte.
- Tento návod k obsluze je určen jen zaškoleným a autorizovaným kvalifikovaným pracovníkům.
- Provozovatel musí zajistit, aby si návod před započetím práce přečetly všechny příslušné osoby a porozuměly mu.
- Kapitola bezpečnost podává přehled o všech důležitých bezpečnostních aspektech, pro optimální ochranu personálu a také pro bezpečný a bezporuchový provoz zařízení.
- Výrobce neručí za škody, které vyplývají z nerespektování tohoto návodu k obsluze.
- Látky poškozující životní prostředí a/nebo zdraví likvidujte zvlášť a odborným způsobem.
- Dotisk, překlady a rozmnožování v jakékoliv formě, i částečně, vyžadují písemný souhlas vydavatele.
- Autorské právo má výrobce.

1.2 Informace výrobce a kontaktní adresa

MTF Technik
Hardy Schürfeld GmbH & Co. KG
Stadionstraße 8
51702 Bergneustadt

Telefon: +49 2261 9431-0
Fax.: +49 2261 9431-31
E-mail: info@mtf-technik.de
Internet: www.mtf-technik.de

1.3 Symboly a zkratky

Níže naleznete nejdůležitější zkratky z návodu k provozu

Zkratka	Označení
Obr.	Obrázek
BA	Návod k obsluze
EG	Evropské společenství
EU	Evropská Unie
EHS	Evropský hospodářský prostor
IP	Třída krytí
Pol.	Číslo pozice
ProdSV	Nařízení k zákonu o bezpečnosti výrobku (nařízení o strojních zařízeních)
ks	kus
Tab.	Tabulka
VDE	Verband der Elektrotechnik Elektronik Informationstechnik e.V.

Tab. 1: Zkratky

Níže naleznete nejdůležitější jednotky z návodu k provozu

Jednotka	Označení	Fyzikální veličina
°C	stupně Celsia	teplota
min^{-1}	Otáčka za minutu	počet otáček
A	ampér	Elektrický proud
kW	kilowatt	výkon
mm	milimetr	délka
Pa	pascal	tlak
V	volt	elektrické napětí

Tab. 2: Jednotky

Následující prvky jsou součástmi tohoto návodu k provozu:

Výčty v pokynech k manipulaci:

1. krok 1
2. krok 2
3. …

Číslování v obrázcích a legendě:

1 Díl 1
2 Díl 2
3 …

Seznam bodů a značek pro informace bez určitého pořadí:

- Informace
  - podbod
  - podbod
  - …
- Informace
- …

UPOZORNĚNÍ

- Signální slovo **Upozornění** označuje další informace ke stroji nebo příslušenství.
- Pro další signální slova a symboly viz kapitola **Zobrazení výstražných upozornění**.

Interní odkaz:

Označuje odkazy v dokumentu k dalším informacím.

Externí odkaz:

Označuje odkazy na externí dokumenty, v nichž lze nalézt další informace.

Likvidace použitých elektrických a elektronických přístrojů

Symbol na výrobku nebo obalu upozorňuje na to, že tento výrobek nesmí být likvidován jako běžný domácí odpad, nýbrž musí být odevzdán do sběrného místa pro recyklaci elektrických a elektronických přístrojů. Další informace získáte od Vaší obce, komunálních sběrných dvorů nebo specializovaného obchodu.

1.4 Oblast platnosti

- Daný výrobek odpovídá směrnicím Evropské unie.
- Věnujte prosím pozornost následujícímu
  - přiložené prohlášení o shodě CE,
  - použití v souladu s určením a
  - použití, které není v souladu s určením.

1.5 Související dokumenty

Následující související dokumenty jsou relevantní pro používání výrobku a tohoto návodu k obsluze:

- CE prohlášení o shodě
- VOP s informacemi o záruce
- výkresy
- protokol měření hluku
- informace o dílech příslušenství
- dokumentace cizích výrobců
- elektrodokumentace
- bezpečnostní listy
- projektové výkresy

1.6 Záruka

Nároky ze záruky oznamte výrobci okamžitě po zjištění závad nebo chyb.

- Záruka zaniká ve všech případech, v nichž nemohou být uplatněny nároky ze záruky.
- Informace, údaje a pokyny v tomto návodu k obsluze byly v době tisku zcela aktuální.
- Z těchto údajů, obrázku a popisů v tomto návodu k obsluze nelze uplatňovat žádné nároky na změnu již dodaných systémů a komponentů.
- Údaje v tomto návodu k obsluze popisují vlastnosti výrobku, aniž by je přislibovaly.
- Neručíme za škody a provozní poruchy, které jsou popsány v dalším textu:
  - Nerespektování návodu k obsluze
  - Svévolné změny na systému
  - Chyby v obsluze
  - Zanedbaná údržba

2 Bezpečnost

2.1 Obecně k bezpečnosti

Kapitola bezpečnost poskytuje přehled o všech důležitých bezpečnostních aspektech pro optimální ochranu personálu a také pro bezpečné a bezporuchové používání stroje od přepravy přes provoz až k likvidaci.

Nerespektování instrukcí a bezpečnostních pokynů uvedených v tomto návodu k obsluze může vést ke značnému ohrožení lidí a k věcným škodám na stroji.

Stroj je konstruován a sestaven podle stavu techniky a uznávaných bezpečnostně-technických směrnic a norem. Stroj je v provozu bezpečný.

K dalším zbytkovým rizikům může za následujících okolností ze stroje docházet, pokud

- se stroj nepoužívá v souladu s určením,
- je stroj obsluhován neškoleným nebo nepoučeným personálem,
- je stroj neodborně opravován nebo je na něm neodborně prováděna údržba,
- nejsou respektována bezpečnostní a výstražná upozornění uvedená v tomto návodu,
- je stroj neodborně měněn nebo přestavován,
- není včas provedena předepsaná údržba.

2.2 Respektování návodu k obsluze

UPOZORNĚNÍ

▶ Každá osoba, která je pověřena prací na stroji, si musí přečíst tento návod k obsluze, zejména kapitolu "Bezpečnost", a porozumět jí.

- Znalost a respektování tohoto obsahu je podmínkou k tomu, aby byly osoby chráněny před nebezpečím a aby se zabránilo chybám stroje.
- Proto je třeba dodržovat všechny bezpečnostní pokyny, jejich dodržování je pro Vaši bezpečnost.
- Návod k obsluze je součástí stroje a musí být u stroje vždy k dispozici. Návod k obsluze si musí personál přečíst, porozumět mu a dodržovat jej při všech daných pracích.
- Pokud máte při čtení obsahu tohoto návodu k obsluze otázky nebo je pro Vás obsah nesrozumitelný, ihned kontaktujte výrobce (viz kapitola "**Informace výrobce a kontaktní adresa**", strana 7).
- Vedle bezpečnostních pokynů v tomto návodu je nutno věnovat pozornost dodržování následujících předpisů a ustanovení:
  - Použití v souladu s určením
  - příslušné předpisy pro prevenci úrazů (PPÚ)
  - pracovně lékařské předpisy
  - obecně uznávaná bezpečnostně-technická pravidla
  - ustanovení podle země určení
  - dokumentace dílů nástavby
  - Dokumentace připojená ke stroji cizími výrobci
  - Údaje výrobce (bezpečnostní listy) pro provozní a pomocné látky, chemické substance

Kromě toho mohou být tyto předpisy a ustanovení doplněny ještě o provozní pokyny ke zohlednění interních ustanovení nebo provozních zvláštností.

Jako doplnění tohoto návodu k obsluze musí být provedeno podnikové zaškolení se zohledněním odborné kvalifikace příslušných osob.

Bezpečnostní předpisy provozovatele pro celé zařízení nejsou zrušeny dokumentací k výrobku od firmy MTF Technik, nýbrž platí jako nadřazené.

2.3 Použití v souladu s určením

Stroj je určen výlučně pro následující použití:

- Dopravní pás má za úkol přepravovat kusové a sypké zboží různých geometrických rozměrů přes pevně definovanou dopravní dráhu. Dopravní dráha je určena jmenovitou délkou a úhlem stoupání.
- Dopravní pás je určen výlučně pro **komerční využití**, ne pro soukromé používání.

Stroj a příslušný rozsah dodávky jsou určeny výlučně k použití popsanému v tomto návodu.

Technická specifikace je součástí smlouvy. Přitom jsou rozhodující zejména technické údaje o přípustném použití (montážní, připojovací, okolní a provozní podmínky), které jsou m.j. uvedeny na typovém štítku a v souvisejících podkladech (podklady zakázky).

K použití v souladu s určením patří také dodržování návodu k obsluze a dodržování inspekčních podmínek a podmínek údržby.

Dokumentace k výrobku se může vztahovat jen k použití stroje v souladu s určením, jež tvoří základ zakázky. Zvláštními místními podmínkami nebo zvláštními případy použití, které výrobci nebyly známy, nemohou být takto vzniklé situace brány na zřetel v návodu k obsluze. Provozovatel musí v tom případě zajistit bezpečný provoz resp. stroj vypnout, dokud po dohodě s výrobcem nebo jinými příslušnými místy nebudou odsouhlasena nebo provedena opatření pro bezpečný provoz.

2.4 Použití, které není v souladu s určením

Jiné použití než je popsané v kapitole "Použití v souladu s určením" a v tomto návodu k obsluze a každé jiné použití je považováno za použití v rozporu s určením.

Stroj **NENÍ** určen pro následující použití:

- Je zakázáno stroj jakýmkoli způsobem upravovat.
- Je zakázáno stroj provozovat při obcházení bezpečnostních zařízení.
- Je zakázáno stroj používat k přepravě osob.
- Je zakázáno přepravovat strojem jiná břemena nebo materiál, než které jsou uvedeny v tomto návodu.
- Je zakázáno stroj provozovat ve výbušných oblastech.
- Je zakázáno stroj provozovat v oblasti nasávání vody jakéhokoli druhu (déšť, stříkající voda, záplava atd.).

V zásadě platí:

Každé použití, které není v souladu s určením, je považováno za použití v rozporu s určením.

Z škody z toho vyplývající výrobce neručí. Riziko nese uživatel/provozovatel.

Kromě toho platí použití přístroje při dodržování platných mezinárodních a národních bezpečnostních předpisů, a také při dodržování bezpečnostních předpisů v návodu jako rozhodující.

2.5 Předvídatelné chybné používání

Následující body popisují předvídatelné chybné používání zařízení:

- Instalace na nerovných podkladech.
- Umísťování přepravních pomůcek na kryt.
- Nedodržení provozních údajů.
- Nedodržení intervalů údržby.
- Chybný směr otáčení.
- Zapínání během dobíhání stroje.
- Nedosažení a překročení mezních otáček.
- Provoz bez modulů nebo s poškozenými moduly, které slouží bezpečnosti osob a strojů.

2.6 Výstražná upozornění v návodu

Výstražná upozornění jsou v tomto návodu označena panelem signálních slov. Výstražná upozornění jsou doprovázena signálními slovy, která vyjadřují míru ohrožení.

Výstražná upozornění je bezpodmínečně nutné dodržet, aby se zabránilo úrazům, poškození zdraví a věcným škodám.

V tomto návodu jsou používána následující signální slova a symboly:

Toto je obecný symbol nebezpečí. Upozorňuje na nebezpečí pro zdraví.

Veškerá opatření, která jsou označena tímto symbolem, upozorňují na nebezpečí pro osoby. Tato výstražná upozornění musí být bezpodmínečně dodržena, aby nedocházelo k poranění nebo usmrcení.

NEBEZPEČÍ

K **usmrcení** nebo **těžkým poraněním dochází,** když nejsou učiněna odpovídající bezpečnostní opatření.>

VÝSTRAHA

K **usmrcení** nebo **těžkým poraněním může docházet,** když nejsou učiněna odpovídající bezpečnostní opatření.

POZOR

Upozorňuje na možnou nebezpečnou situaci, která může vést k **lehkým poraněním**, pokud se jí nevyvarujete.

POZOR

Upozorňuje na možnou nebezpečnou situaci, která může vést k **věcným škodám**, pokud se jí nevyvarujete.

2.7 Bezpečnostní a výstražné tabule na stroji

Bezpodmínečně věnujte pozornost pokynům a symbolům umístěným na stroji, jako např. bezpečnostním etiketám a štítkům. Nesmí být odstraněny a je nutno je uchovávat plně čitelné.

2.8 Podmínky provozu

Závislost na jiných zařízeních není pro společnost MTF Technik jako výrobce přehledná a tato musí být zvlášť kontrolována provozovatelem.

Kromě toho je pro správný provoz stroje nutné plnit následující podmínky, nejsou-li v našem rozsahu odpovědnosti:

- Řádně dokončená montáž
- Úspěšný zkušební chod se všemi nezbytnými nastaveními
- Zaškolení personálu obsluhy v obsluze stroje a příslušných bezpečnostních opatřeních
- Vede-li horký nebo studený přepravovaný materiál k nebezpečí v kombinaci se strojními částmi, musí být tyto strojní části chráněny před dotykem
- Vyloučení ohrožení elektrickou energií (podrobnosti viz např. předpisy VDE nebo předpisy dodavatelů elektrické energie)
- Stroj musí být dobře přístupný
- Určení osoby, která je odpovědná za řádnou obsluhu

2.9 Bezpečnostní zařízení

Dochází k vyššímu nebezpečí zranění, pokud jsou bezpečnostní zařízení poškozena, upravena, odstraněna nebo odstavena z provozu. Stroj smí být provozován jen s veškerými ochrannými a bezpečnostními zařízeními.

- Dbejte na spolehlivý funkční stav bezpečnostních zařízení.
- V zásadě žádná ochranná a bezpečnostní zařízení nedemontujte, neodstavujte z provozu, ani je neupravujte, ani ve zkušebním provozu.

UPOZORNĚNÍ

- Kvalifikovaní pracovníci musí v pravidelných intervalech, zejména po údržbě a opravách, zkontrolovat spolehlivou funkci bezpečnostních zařízení.
- Musí-li stroj z důvodu údržby a opravy přechodně běžet bez bezpečnostních zařízení, nesmí se v zajištěné nebezpečné oblasti zdržovat žádné osoby.

V případě poruchy bezpečnostních zařízení je nutno okamžitě informovat zodpovědnou osobu (vedoucí směny, mistr atd.).

Stroj je vybaven následujícími bezpečnostními zařízeními:

- Mechanická ochrana a kryty
- Tlačítko nouzového zastavení
  - lze provést hlavním spínačem
  - nemusí být podle montážní situace stroje

2.10 Povinnosti provozovatele

2.10.1 Všeobecné požadavky

Stroj je třeba provozovat tak, aby bezpečně vyhovoval určenému použití a očekávaným nárokům. Stroj musí zkontrolovat znalec před prvním uvedením do provozu a také po opravě nebo stavební úpravě.

2.10.2 Návod k obsluze

Návod k obsluze je podstatnou součástí zařízení. Provozovatel musí zajistit, aby návod k obsluze byl přečten každým, kdo pracuje u stroje a s ním. Návod k obsluze musí být v místě používání stroje kdykoli k dispozici.

Za škody, které vzniknou nerespektováním dokumentace k výrobku, společnost MTF Technik neručí.

Provozovatel návod k obsluze doplní o provozní pokyny na základě platných místních ustanovení. K tomu patří vedle dále uvedených ustanovení také informace o povinnostech dohledu a ohlašovacích povinnostech. Cílem je zohlednit provozní zvláštnosti ohledně organizace práce, pracovních postupů a využitého personálu.

2.10.3 Místní zákonná ustanovení

Provozovatel je sám odpovědný za dodržování závazných zákonů, ustanovení, nařízení a aktuálních národních předpisů k prevenci úrazů a také případných interních pracovních, provozních a bezpečnostních předpisů, které platí pro příslušné místo instalace.

K platným místním předpisům a zákonům patří následující body:

- Bezpečnost personálu (předpisy pro prevenci úrazů)
- Bezpečnost pracovních prostředků (ochranné prostředky a údržba)
- Likvidace produktů a materiálu (zákon o odpadech)
- Čištění (čisticí prostředky a likvidace)
- Ustanovení o ochraně životního prostředí

Provozovatel musí zajistit, aby byly provedeny následující kontroly:

- Kontrola bezpečnosti provozu stroje
- Funkční kontrola bezpečnostních zařízení
- Veškeré kontroly dle plánu údržby

2.10.4 Požadavky na personál

Provozovatel musí zajistit, aby byly dodrženy následující podmínky:

- Smí být využíván jen vyškolený personál, který je obeznámen se základními předpisy k bezpečnosti práce a je zaškolen v manipulaci se strojem
- Dodržování zákonného minimálního věku personálu
- Stroj smí provozovat, provádět na něm údržbu a opravovat jen personál, který je pověřen provozovatelem
- Oblast odpovědnosti, kompetence a kontrolu personálu musí provozovatel přesně definovat a určit, aby nedocházelo k nejasným kompetencím
- Nepovolaným osobám zákaz vstupu do oblasti zařízení
- Respektování povinností dohledu a ohlašovacích povinností a také zvláštností
- Vysvětlení pokynů pro chování v nouzových situacích. Mimo jiné jsou nezbytné také znalosti o opatřeních první pomoci a místních záchranných zařízeních
- Vysvětlení k manipulaci s nebezpečnými látkami

UPOZORNĚNÍ

▶ Provozovatel resp. jím autorizovaný personál je odpovědný za bezpečný provoz. Chybějí-li personálu nezbytné znalosti, je nutno jej proškolit a poskytnout instrukce.

2.10.5 Přestavby a svévolné úpravy

Jakoukoli nástavbu nebo úpravu stroje provedenou provozovatelem je třeba ohledně podstatné změny zkontrolovat. Jedná-li se o podstatnou změnu, ztrácí vystavené CE prohlášení o shodě svou platnost a provozovatel se právně stává výrobcem stroje. Věnujte prosím pozornost směrnici o strojních zařízeních 2006/42/ES (EHS, Švýcarsko a Turecko) a také nařízení o strojních zařízeních (9. ProdSV, Německo) a popř. národním zákonům a směrnicím.

Svařování na nosných částech není přípustné.

2.10.6 Zkouška

Provozovatel smí stroj zprovoznit jen tehdy, pokud odborník provedl zkoušku. To platí pro první uvedení do provozu, a také po opravě nebo stavební úpravě.

Provozovatel musí na základě vlastních předpisů nebo místních předpisů nechat v určitých intervalech odborníkem zkontrolovat bezpečnost provozu zařízení. Výsledky musí být zaznamenány v protokolu o zkoušce.

2.10.7 Čištění, údržba a opravy

Provozovatel musí zajistit, aby stroj a jeho bezpečnostní zařízení byly udržovány ve funkčním stavu. Musí být kontrolována účinnost regulačních a bezpečnostně-technických zařízení.

Údržbářské a opravárenské práce smí provádět jen odborně vzdělaný personál.

Údržba a opravy jsou popsány v návodu k obsluze.

2.10.8 Instruktáž

Provozovatel musí personál chránit před úrazy a poškozením zdraví a také jej poučit před prvním zahájením činnosti.

UPOZORNĚNÍ

▶ Instruktáž opakovaně provádějte v pevných časových intervalech (alespoň jednou ročně).

- Personál se musí seznámit s návodem k obsluze
- Personál se musí účastnit instruktáže
- Personál musí svým podpisem potvrdit seznámení se s obsahem

2.11 Kvalifikace personálu

Práce na stroji smí provádět jen dle stávajících pravidel a zákonných ustanovení kvalifikovaný a zaškolený personál. Následující body musí být splněny:

- Personál musí mít speciální znalosti a zkušenosti v příslušné odborné oblasti. To platí zejména pro údržbu a opravárenské práce na elektrických, mechanických, hydraulických a pneumatických zařízeních systému.
- Personál musí mít znalosti o příslušných normách, ustanoveních, předpisech pro prevenci úrazů a o chování v provozu.
- Personál musí být osobou odpovědnou za bezpečnost oprávněn nezbytné činnosti provádět.
- Personál musí být schopen rozpoznat možná nebezpečí a umět se jich vyvarovat.

Nezbytné kvalifikace personálu podléhají dle místa použití různým zákonným ustanovením. Provozovatel zajišťuje dodržování platných zákonů. Není-li určeno zákonem, je v následujícím seznamu definován přípustný personál a jeho minimální kvalifikace.

Osoby	Činnost	Kvalifikace	Fáze životnosti
Kvalifikovaní pracovníci pro přepravu břemen	Zvedání/spouštění a přeprava zařízení	Prokazatelná zkušenost v manipulaci se zavěšenými břemeny a zajištění nákladu [1)]	Přeprava, montáž, demontáž
Kvalifikovaní pracovníci (mechanici)	Mechanické práce při: instalaci, uvedení do provozu, odstranění poruchy, údržbě a odstavení z provozu	vzdělání jako průmyslový mechanik nebo podobná odborná kvalifikace (vnitropodnikové školení a/nebo externí vzdělání) [1)]	instalaci, uvedení do provozu, odstranění poruchy, údržbě a odstavení z provozu, demontáži
Kvalifikovaní pracovníci (elektrikáři)	Elektrotechnické práce	Odborné vzdělání jako elektrotechnik nebo podobná odborná kvalifikace (vnitropodnikové školení a/nebo externí vzdělání) [1)]	instalace, uvedení do provozu, odstranění poruchy, údržba a odstavení z provozu, demontáž
Kvalifikovaní pracovníci (obsluha a seřizovač)	Provoz a seřízení zařízení	Osoba zaškolená provozovatelem s pomocí návodu k obsluze	Uvedení do provozu, provoz, odstranění poruchy
Kvalifikovaní pracovníci (podnik provádějící likvidaci)	Odborná likvidace zařízení	Znalost předpisů pro likvidaci platných v místě použití	Vyřazení z provozu, demontáž, likvidace
Kvalifikovaní pracovníci (pracovníci odpovědní za bezpečnost)	Dodržování platných bezpečnostních ustanovení	Znalost bezpečnostních předpisů platných v místě použití	Všichni
Návštěvníci	Prohlídka zařízení	Osoba vedená kvalifikovanými pracovníky pro bezpečnost	–

Tab. 3: Kvalifikace personálu

[1)] Alespoň 3 roky zkušenosti v profesi

2.12 Bezpečnostní pokyny pro personál

Vyhněte se jakémukoli způsobu práce, který:

- Způsobuje nebezpečí pro zdraví uživatele nebo třetích stran.
- S sebou nese poškození stroje nebo dalších věcných hodnot.
- ohrožuje bezpečnost a funkci stroje.
- nerespektuje uvedené bezpečnostní pokyny.

Dále:

- Neprovádějte práce na strojích, které jsou v provozu.
- Neprovádějte práce na dílech strojů, které jsou pod elektrickým napětím.
- Při práci u stroje vždy noste osobní ochranné prostředky.

Dochází k nebezpečí zranění v důsledku bezpečnostních zařízení, která nejsou v provozu. Zásadně nedemontuje bezpečnostní zařízení ani je neodstavujte z provozu.

- Denně kontrolujte funkčnost bezpečnostních zařízení.
- Poruchy a defekty na bezpečnostních zařízeních okamžitě oznamte provozovateli.
- Kryty (např. obložení, stínění, skříně) nechte během provozu zavřené.
- Při používání chemikálií věnujte pozornost odpovídajícím bezpečnostním listům a pokynům k likvidaci od příslušných výrobců a zohledněte také veškerá místní bezpečnostní ustanovení.
- Noste ochranný oděv.
- Provádějte jen práce, s nimiž jste obeznámeni a pověřeni a které patří k Vaší oblasti práce.
- Při manipulaci s provozními prostředky (např. oleje, tuky a jiné chemické substance) věnujte pozornost údajům výrobce a bezpečnostním pokynům pro příslušný výrobek.

Dochází k nebezpečí věcných škod, když je stroj obsluhován neodborným způsobem.

- Věnujte pozornost popisu součástí zařízení a doplňkového vybavení, je-li k dispozici. Srovnej dokumentaci dodavatelů resp. zvláštní dokumentaci cizích výrobců.

2.12.1 Obsluha a provoz zařízení

- Veškeré díly smí být provozovány jen v technicky bezvadném stavu při respektování použití v souladu s určením.
- Vyhněte se jakémukoli provozování, které ohrožuje bezpečnost stroje.
- Provozovatel musí zajistit, aby na stroji nepracovaly nepovolané osoby.
- Strojem nesmí být žádné osoby přepravovány.
- Provozovatel stroje se musí před zapnutím ujistit, že nikdo nemůže být rozbíhajícím se strojem ohrožen.
- Během provozu je nutno celou nebezpečnou oblast prohlédnout resp. ji zajistit tak, aby se do ní nikdo nemohl nepozorovaně dostat.
- Stroj smí být provozován jen tehdy, když jsou k dispozici veškerá ochranná a bezpečnostní zařízení a jsou plně funkční.
- Odpovídajícími pokyny a kontrolami musí provozovatel zaručit čistotu a přehlednost pracoviště u stroje a kolem něho.
- Místo a obsluhu hasicích přístrojů je nutno sdělit obsluhujícímu personálu. Je nutno respektovat možnosti ohlašování požáru a jeho likvidace.

2.12.2 Osobní ochranné prostředky

Nenošení osobních ochranných prostředků může vést k těžkým poraněním nebo usmrcení.

- Při všech pracích na stroji noste předepsané ochranné prostředky, např. ochranná sluchátka, ochranu očí, bezpečnostní obuv, ochrannou přilbu, ochranný oděv, ochranné rukavice, ochranu dýchacích cest.

- Nenoste nesvázané, dlouhé vlasy, volný oděv ani šperky. Dochází k nebezpečí poranění v důsledku uvíznutí, vtažení nebo smýknutí o pohyblivé součásti.
- Ujistěte se, že se v nebezpečné oblasti nezdržuje žádná nepovolaná osoba.

2.13 Přeprava a montáž

Dochází ke zvýšenému nebezpečí poranění pro osoby, které provádí práce, pro něž nejsou kvalifikovány ani zaškoleny. Upevňováním břemen a zaškolováním řidičů jeřábu smí být pověřeny jen odpovídajícím způsobem zaškolené osoby. Věnujte pozornost zejména předpisům pro prevenci úrazů.

- Po dodání zboží zjištěná poškození okamžitě písemně oznamte přepravní společnosti a společnosti MTF Technik. Příp. uvedení do provozu vynechte.
- Pro přepravu používejte jen vhodné a technicky spolehlivé zvedací, přepravní prostředky, prostředky k uchopení břemen resp. upevňovací prostředky s dostatečnou nosností.
- Stroj resp. jednotlivé díly zařízení zvedejte jen pomocí k tomu určených upevňovacích bodů.
- Před použitím zkontrolujte veškeré upevňovací body, jako např. nosná oka. To platí zejména pro pozdější přepravu stroje po delší době chodu. Upevňovací body, které již neodpovídají stavu při dodání stroje, nesmí být používány.
- Na stroj se nesmí umísťovat žádná další upevňovací místa svařováním, vypalováním nebo vrtáním. Vrubovým účinkem svarového spoje nebo vypáleného místa resp. vyvrtáním dochází k nebezpečí tvorby trhlin.
- Nikdy nepracujte ani se nezdržujte pod zavěšenými břemeny. Dochází ke smrtelnému nebezpečí v důsledku padajících břemen.
- Díly zařízení nebo větší moduly při výměně pečlivě upevněte na zvedací prostředky a zajistěte je.
- Školící osoba se musí zdržovat v dohledu obsluhy nebo s ní musí být v kontaktu hovorem.
- Je-li pro přepravu nutná demontáž dílů zařízení, před opětovným uvedením do provozu je znovu pečlivě namontujte a upevněte.

2.14 Bezpečnostní zkoušky

Dochází ke zvýšenému nebezpečí poranění pro osoby, které provádí práce, pro něž nejsou kvalifikovány ani zaškoleny.

- Uvedení stroje do provozu smí provádět jen osoby, které jsou s ním obeznámeny a jsou poučeny o rizicích a také mají nezbytnou kvalifikaci.
- Před uvedením do provozu je nutno splnit veškeré bezpečnostně technické podmínky.

Bezpečnostní zkoušky, které je při uvedení do provozu třeba provést:

- Průběžné propojení systému bezpečnostních vodičů
- Funkční zkouška (zkouška bezpečnostních zařízení, jako např. ochranných krytů)
- Kontrola izolace
- Napěťová zkouška
- Ochrana proti zbytkovému napětí
- Funkce elektrického vybavení, zejména toho, které se vztahuje na bezpečnost a ochranná opatření.

2.15 Upozornění na určitá nebezpečí a zbytková rizika

Zde uvedenými upozorněními jsou míněny základní bezpečnostní pokyny k určitým typům rizik. Tyto základní bezpečnostní pokyny je nutno dodržovat během veškerých prací na stroji.

Zamezí se tak ohrožení zdraví a nebezpečným situacím. Speciální bezpečnostní a výstražná upozornění jsou uvedena v odpovídajících kapitolách a je taktéž nutno je respektovat.

Zbylá rizika se zjišťují posouzením rizik. Veškeré osoby, které pracují u stroje a se strojem, musí tato zbytková rizika znát. Musí být provedeno podnikové zaškolení se zohledněním odborné kvalifikace příslušných osob. Pokyny je nutno respektovat, aby bylo zabráněno tomu, že zbytková rizika povedou k úrazům nebo škodám.

2.15.1 Nebezpečí v důsledku nezaškoleného personálu

Nezkušený a nekvalifikovaný personál ohrožuje sebe a ostatní osoby.

- Práce smí provádět jen osoby, které mají zkušenost s prováděním zadaných prací a jsou poučeny o nebezpečí.
- Je nutno jasně stanovit kompetence personálu pro příslušné fáze životnosti.
- Využívá se jen dostatečně vyškolený a autorizovaný personál. Nezbytné kvalifikace jsou popsány v požadavcích na personál.
- Personál, který má být vyškolen, smí na stroji pracovat jen pod stálým dohledem zkušeného odborníka.

2.15.2 Nebezpečí v důsledku elektrické energie

V případě kontaktu s díly pod napětím dochází ke smrtelnému nebezpečí. Následkem mohou být těžká poranění nebo usmrcení. Navíc mohou zapnuté elektrické součásti provádět nekontrolované pohyby.

- Práce na elektrických zařízeních a provozních prostředcích nechte provádět jen elektrikáře a dle elektrotechnických pravidel. Před začátkem prací na elektrickém systému:
  - Stroj odpojte od napětí.
  - Zajištění proti opětovnému spuštění.
  - Ujistěte se, že jsou zastavené motory/pohony, pohyblivé součásti zařízení.
  - Pracovní oblast uzavřete červenobílým pojistným řetězem a označte výstražnou tabulí.
  - Zkontrolujte, zda je zařízení bez napětí.
  - Uzemnění a spojení nakrátko.
  - Sousední díly pod napětím zakryjte.
- Používejte jen izolované nářadí.
- Věnujte pozornost poškození elektrického vybavení a pravidelně jej kontrolujte. Nebezpečí v důsledku volných kabelových spojení a seškvařených kabelů. Nedostatky okamžitě odstraňte.
- Skříňové rozvaděče nechávejte vždy uzavřené. Přístup povolujte jen autorizovanému personálu.
- Při práci na dílech vedoucích napětí přizvěte druhou osobu, která by mohla v případě nouze stisknout tlačítko nouzového zastavení resp. hlavní spínač s odpojením od napětí. V případě poruchy zdroje energie stroj okamžitě vypněte.

2.15.3 Nebezpečí v důsledku horkých míst

Dochází k nebezpečí popálení v důsledku vysokých povrchových teplot motorů a částí strojů.

- Dodržujte bezpečnostní vzdálenost k horkým částem.

Při práci u horkých míst stroje nebo v jejich blízkosti:

- Noste vhodný ochranný oděv.
- Popř. díly zařízení vypněte.
- Nechte díly zchladnout.

2.15.4 Nebezpečí při manipulaci s chemickými substancemi

Kontakt s oleji, tuky a jinými pomocnými látkami může vyvolat chemické reakce.

- Při manipulaci s chemickými substancemi věnujte pozornost platným předpisům a bezpečnostním listům výrobce a dodržujte je.
- V případě zasažení očí nebo pokožky musí být postižené místo okamžitě vypláchnuto či omyto velkým množství vody. V blízkosti pracoviště musí být připraveny vhodné prostředky (např. lahvička pro vyplachování očí).

2.15.5 Nebezpečí v důsledku pohybujících se částí

Pohyblivé části stroje, které jsou volně přístupné, tvoří nebezpečná místa, která mohou vést k těžkým poraněním nebo usmrcení. Dochází k nebezpečí vtažení a pohmoždění v důsledku uvíznutí nebo smýknutí o pohyblivé součásti.

Není-li prostorové oddělení nebezpečného místa vůči pracovní oblasti možné, musí být dodržena následující bezpečnostní opatření.

- Dodržujte bezpečnostní vzdálenost k pohyblivým součástem.
- Noste přiléhavý oděv.
- Nenoste náušnice, řetízky ani jiné šperky.
- Máte-li dlouhé vlasy, noste síťku na vlasy.
- Údržbářské a opravárenské práce provádějte až po zastavení stroje. Popř. uvolněte tlak z dílů zařízení.
- Zajistěte stroj resp. díly zařízení proti opětovnému spuštění, abyste zabránili samovolným pohybům částí stroje. Uzavřete pracovní oblast a označte ji výstražnou tabulí.

2.15.6 Nebezpečí v důsledku okolních podmínek

Nedostatečné osvětlení

Špatná viditelnost v důsledku nedostatečného osvětlení zvyšuje riziko úrazu.

- Veškeré práce provádějte jen při dostatečném osvětlení.

Nedostatečný přístup

V důsledku nedostatečného a/nebo nebezpečného přístupu k pracovišti vzniká vyšší riziko úrazu, např. nebezpečím pádu.

- Přístup do nebezpečného prostoru zajistěte vhodnými opatřeními.

Zatížení hlukem

Možná, na pracovišti se vyskytující, hladina hluku může zvyšovat nebezpečí úrazu a poškodit zdraví personálu.

- Při práci s vyšší hladinou hluku noste účinnou ochranu sluchu.
- V nebezpečné oblasti se zdržujte, jen pokud je to nutné.

Znečištění a nečistoty

V provozu vznikají znečištění, která vedou k tomu, že personál může uklouznout a zranit se.

- Při všech pracích noste osobní ochranné prostředky, zejména bezpečnostní obuv.
- nečistoty ihned odstraňte

2.15.7 Nebezpečí pro životní prostředí

Provozní látky, jako jsou tuky a oleje, obsahují jedovaté substance, které mohou zamořit půdu a pitnou vodu. Provozní látky se nesmí dostat do životního prostředí.

- Oleje a tuky zlikvidujte v souladu s předpisy pro ochranu životního prostředí.

Věnujte pozornost platným místním předpisům k likvidaci odpadu.

- Likvidaci musí provést specializovaná firma.
- Věnujte pozornost údajům výrobce a bezpečnostním listům jednotlivých látek.
- Věnujte pozornost také údajům v dokumentaci dodavatelů.

2.16 Náhradní díly a namáhané díly

Při údržbě a opravárenských pracích musí provozovatel věnovat pozornost použití správných náhradních dílů, které odpovídají technickým požadavkům určeným výrobcem. To je zaručeno o originálních náhradních dílů.

Náhradní a namáhané díly nedodané společností MTF Technik nejsou ověřeny, ani schváleny. Montáž nebo použití těchto dílů může za určitých okolností negativně ovlivňovat konstrukčně dané vlastnosti stroje, a tím ohrozit bezpečnost.

Za škody, které vzniknou na základě použití neoriginálních dílů a příslušenství, společnost MTF Technik neručí.

- Používejte jen originální díly a příslušenství dodané společností MTF Technik.
- Doporučujeme zásobit se nejdůležitějšími náhradními a namáhanými díly na místě.

2.17 Chování v nouzových situacích

V případě nebezpečí pro života a zdraví může být stroj resp. mohou být jeho části zastaveny stisknutím tlačítka nouzového zastavení (lze provést i pomocí hlavního spínače).

UPOZORNĚNÍ

Je-li speciální tlačítko nouzového zastavení a hlavní spínač k dispozici:

- Tlačítko nouzového zastavení by mělo být stisknuto jen v takových situacích, v nichž je ohrožena bezpečnost osob nebo stroje.
- Tlačítko nouzového zastavení nesmí být používáno pro běžné vypínání stroje.
- Tlačítko nouzového zastavení stroj neodpojí od elektrického napájení.

Po nouzovém vypnutí musí být okamžitě přivolán autorizovaný personál, aby zjistil příčinu nouzové situace a odstranil ji.

Nouzovým vypnutím stroje se přeruší automatický funkční chod procesu. Stroj smí být zapnut, až když je odstraněn důvod pro nouzové vypnutí.

K opětovnému spuštění dané oblasti zařízení postupujte následovně:

- Odstraňte nebezpečí nebo poruchu.
- Odjistěte předtím stisknuté tlačítko nouzového zastavení.
- Popř. potvrďte poruchové hlášení na řízení.
- Spusťte strojní provoz.

2.18 Chování při poruchách

Při poruchách na stroji může jít za daných okolností o jednoduchou chybu, která může být lokalizována a odstraněna.

- Při hrozícím nebezpečí okamžitě stiskněte tlačítko nouzového zastavení (lze provést i hlavním spínačem).
- Stroj vypněte a zajistěte jej proti opětovnému zapnutí. Stroj vypněte i tehdy, když je zjištěno neobvyklé provozní chování. K tomu patří např.:
  - neobvyklé zvuky, vibrace, zápach
  - chybné chování a indikace chyby
  - vyšší teploty
- Veškeré práce pro odstranění poruchy nechte provádět jen u stroje bez proudu odpovídajícím způsobem vzdělanými kvalifikovanými pracovníky.
- Nelze-li vzniklou poruchu odstranit, kontaktuje servis MTF.

3 Popis výrobku

3.1 Technické údaje

Vlastnost	Hodnota
Obecné technické údaje	
Název výrobku	Viz technické údaje v potvrzení objednávky patřící k výrobku!
Potvrzení objednávky č. / pol.	
Jmenovitá délka [D]	
Jmenovitá šířka [Š]	
Užitečná šířka	
Užitečná šířka pásu	
Vodicí profil	
Výška vodicího profilu nad pásem	
Zarovnání horní větve	
Zdroj energie	
Údaje o elektrické přípojce	Viz technické údaje v potvrzení objednávky patřící k výrobku!
Hnací motor	
Údaje o elektrické přípojce	Viz technické údaje v potvrzení objednávky patřící k výrobku!
Emise hluku	
Hodnoty emisí vztahující se k pracovišti	Viz protokol měření hladiny akustického tlaku k výrobku!
Provozní podmínky	Normální provoz se jmenovitým výkonem
Okolní podmínky	
Oblast provozu	-5 až +40°C
Vlhkost vzduchu	< 80 %
Vibrace	Nelze aplikovat (2006/42/ES směrnice o stroj. zař.)
Rozměry	
	Viz technické údaje v potvrzení objednávky patřící k výrobku!

Tab. 4: Technické údaje

3.1.1 Typový štítek

Typový štítek je obvykle umístěn v blízkosti pohonu a obsahuje informace k příslušnému typu stroje a jeho technické detaily. Typový štítek V ŽÁDNÉM PŘÍPADĚ neodstraňujte.

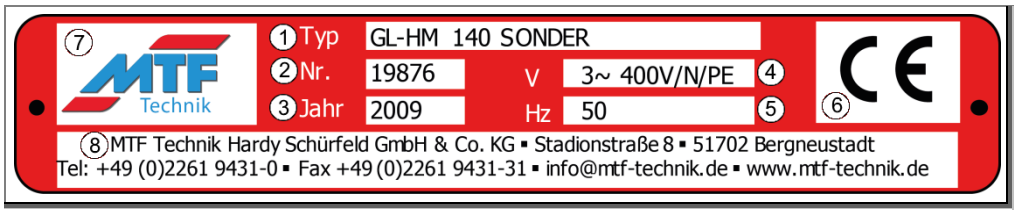

Obr. 1: Typový štítek (příklad)

č.	Popis
1	Typové označení
2	Sériové č.
3	Rok výroby
4	Elektrické napájecí napětí ve [V]
5	Elektrická přípojná frekvence v [Hz]
6	CE prohlášení o shodě (jen u CE konformity)
7	Logo společnosti MTF Technik
8	Kontaktní údaje společnosti MTF Technik

Tab. 5: Typový štítek - popisy

3.2 Popis funkce

3.2.1 Dopravní pás - rovný

Dopravní pás má za úkol přepravovat kusové a sypké zboží různých geometrických rozměrů přes pevně definovanou dopravní dráhu. Dopravní dráha je určena jmenovitou délkou a úhlem stoupání.

Pás položený přes těleso dopravního pásu (**5**) je nekonečně napínán pomocí dvou kladek na konci příslušného tělesa dopravního pásu. Vodicí kladka na konci tělesa dopravního pásu slouží napětí pásu a nastavení synchronního chodu pásu. Hnací kladka na druhém konci tělesa dopravního pásu má za funkci pohybovat s pásem pomocí hnacího motoru.

Pásový dopravník se v podstatě skládá z následujících komponent:

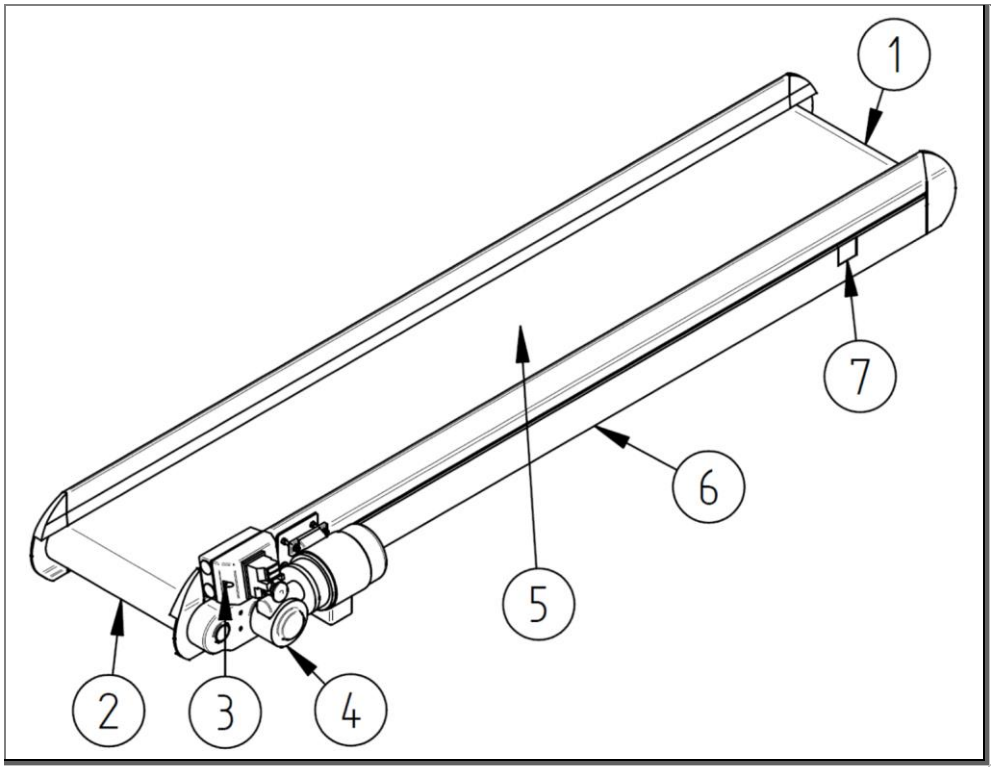

Obr. 2: Rovný pásový dopravník (příklad)

1	Vodicí kladka	5	Pás
2	Hnací válec	6	Těleso dopravního pásu
3	Hlavní spínač (příklad)	7	Pásový napínák
4	Hnací jednotka (příklad)		

3.2.2 Druhyprovozu

3.2.2.1 „bez“

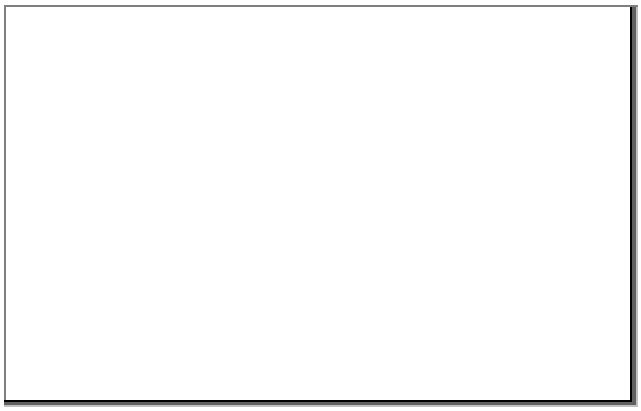

Obr. 3: Otevřená kabelová přípojka

Druh provozu „bez“

Je-li dopravní pás na přání zákazníka dodán bez hlavního spínače, neodpovídá dopravní pás směrnici o strojních zařízeních 2006/42/ES. Je-li nutné CE označení dopravního pásu jako jednotlivého zařízení (případně je-li dáno účelem použití), vzniká před uvedením do provozu povinnost umístění hlavního spínače a popř. učinění dalších opatření. Následně je nutno zhodnotit shodu se směrnicí o strojních zařízeních. Pro další informace k tomuto tématu jsme Vám rádi k dispozici.

3.2.2.2 "konstantní

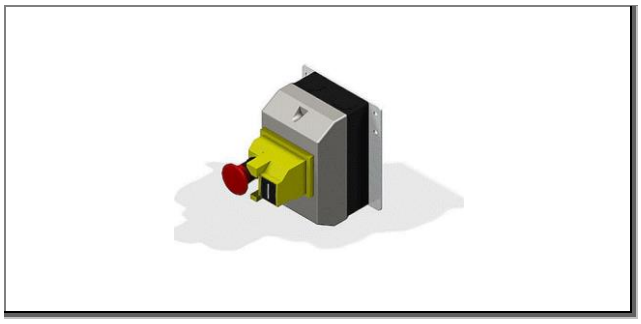

Obr. 4: Hlavní spínač s funkcí zajištění

Druh provozu „konstantní“

V druhu provozu „konstantní““ je rychlost pohonu dimenzována pevnými otáčkami. Dopravní rychlost je tak konstantní. Reálné otáčky se tak mohou podle zatížení motoru od teoretických otáček lišit. Standardně je namontován zajišťovací hlavní spínač.

3.2.2.3 „taktovaný“

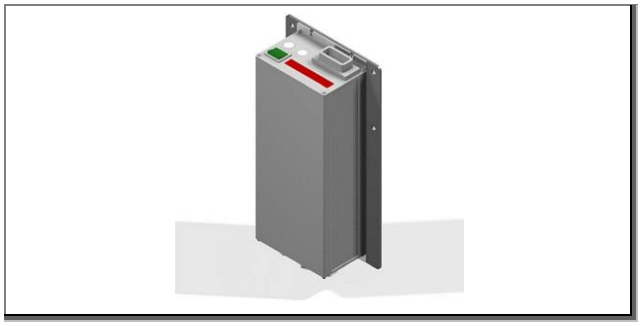

Obr. 5: Taktovací spínací přístroj s hlavním spínačem

Druh provozu „taktovaný“

V druhu provozu „taktovaný“ je s použitím taktovacího spínacího přístroje časově řízen rozběh a zastavení dopravního pásu. Přitom lze určit dobu přestávky a dobu chodu dopravního pásu.

Dále je rychlost pohonu dimenzována pevnými otáčkami, takže dopravní rychlost je tak konstantní. Reálné otáčky se tak mohou podle zatížení motoru od teoretických otáček lišit.

3.2.2.4 „plynule regulovatelné“

Obr. 6: Regulace rychlosti s hlavním spínačem

Druh provozu „plynule regulovatelný“

V druhu provozu „plynule regulovatelný“ je namontován řídicí přístroj rychlosti s hlavním spínačem. Tak lze nastavit rozsah dopravní rychlosti v závislosti na používaném motoru. Taktéž lze pomocí externě připojené řídicí jednotky s displejem nastavit rozběhovou rampu, která umožňuje jemný rozběh a brzdění dopravního pásu.

Reálné otáčky se tak mohou podle zatížení motoru od teoretických otáček lišit.

3.2.2.5 „plynule regulovatelný a taktovaný“

Obr. 7: Kombinovaný řídicí přístroj s hlavním spínačem

Druh provozu „plynule regulovatelný a taktovaný“

V druhu provozu „plynule regulovatelný a taktovaný“ se používá kombinovaný řídicí přístroj.

Je možné nastavit jak rychlost, tak i dobu chodu a dobu přestávky dopravního pásu. Taktéž lze nastavit rozběhovou rampu, která umožňuje jemný rozběh a brzdění dopravního pásu.

Reálné otáčky se tak mohou podle zatížení motoru od teoretických otáček lišit.

3.2.3 Pás (nosná strana)

Pás položený přes těleso dopravního pásu (**4**) je nekonečně napínán pomocí dvou kladek na konci příslušného tělesa dopravního pásu.

S pomocí upínacího zařízení pásu (**6**) lze napětí pásu nastavit tak, aby tření mezi pásem a hnací kladkou (**2**) dostačovalo k přenášení nezbytných hnacích točivých momentů. Kromě toho mohou upínací zařízení pásu vyrovnávat změny délky pásu způsobené provozem.

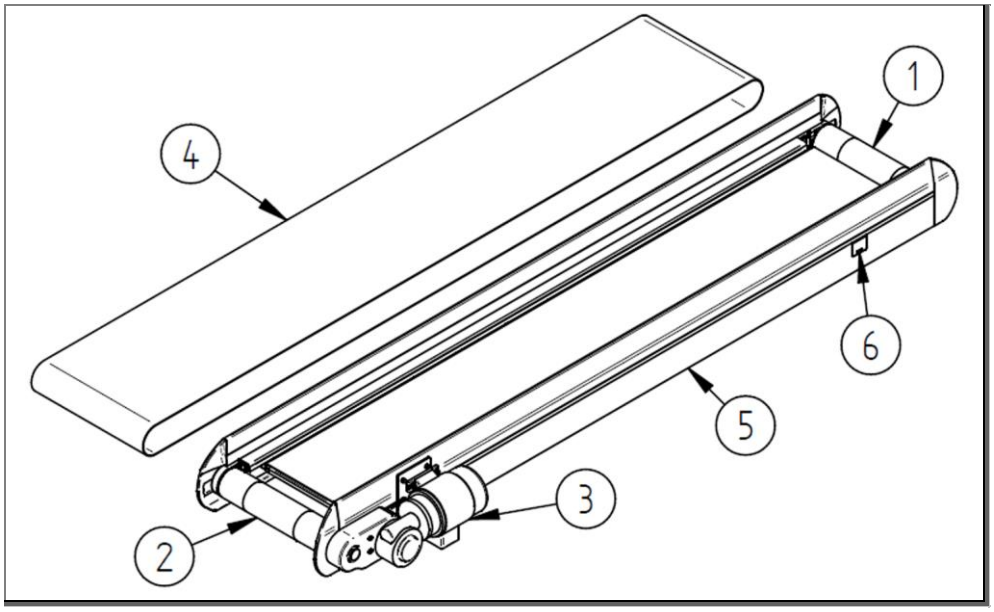

Obr. 8: Explozivní náhled rovného pásového dopravníku (příklad)

1	Vodicí kladka	4	Pás (=nosná strana)
2	Hnací válec	5	Těleso dopravního pásu
3	Hnací jednotka (příklad)	6	Upínací zařízení pásu (kryt)

3.2.3.1 Označení pásu

V závislosti na dopravovaném materiálu je adekvátně nastavena horní strana pásu. Na následujícím obrázku je přehled možných provedení pásu.

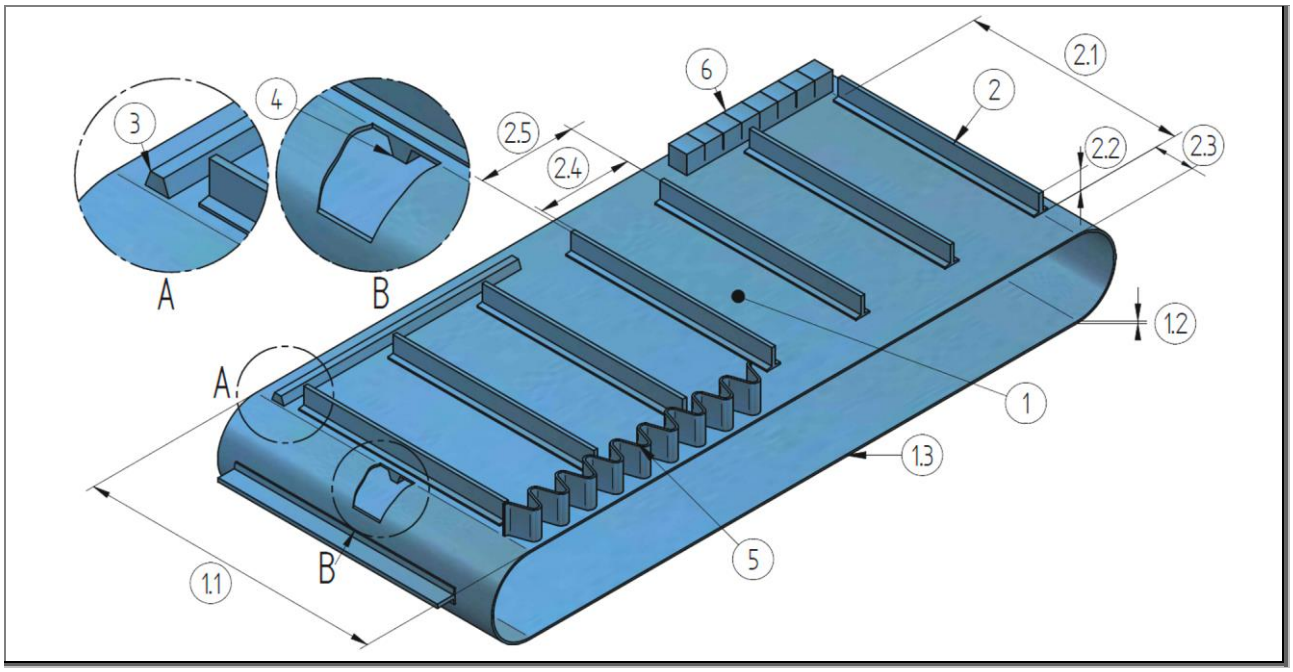

Obr. 9: Označení provedení pásů

1	Pás	2.3	Volná okrajová zóna (také oboustranně)
1.1	Šířka pásu	2.4	Tvar pole zubů
1.2	Tloušťka pásu	2.5	Vzdálenost zubů (střed ke středu)
1.3	Nekonečná délka pásu	3	Nosné strany-klínová lišta
2	Zuby	4	Oběžné strany-klínová lišta
2.1	Délka zubů	5	Zvlněná hrana
2.2	Výška zubů	6	Podélná lišta

Externí odkaz

Č. pásu a vlastnosti pásu se nachází na potvrzení objednávky (viz „pás č.“).

3.2.3.2 Zuby

Zuby jsou v podstatě spoluzodpovědné za funkčnost celého dopravního pásu. Využívají se hlavně k přepravě nebo ohraničení dopravovaného materiálu. Jedná se nejčastěji o navařené nebo nalepené lišty, které jsou umístěny šikmo ke směru dopravy. Omezují navracení dopravovaného materiálu.

Nekonečná délka pásu je rozdělena počtem zubů, takže zpravidla vzniká rovnoměrná vzdálenost mezi zuby. Z této rovnoměrné vzdálenosti mezi zuby dochází v závislosti na tvaru zubů ke vzniku pole zubů.

Zuby mají odlišný tvar podle materiálu. Různé výšky zubů závisí na výběru pásu.

Obrázek zubů	Tvar zubů	Výšky zubů [mm] (Závisí na zvoleném pásu)
	bez	
[1] 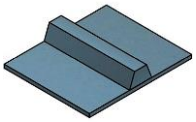	[TR] Trapézový tvar	4; 5; 6; 8; 11
[1] 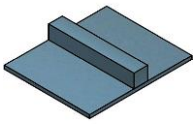	[P] Pravoúhlý tvar	8; 10; 12
[1] 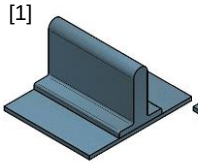 [2] 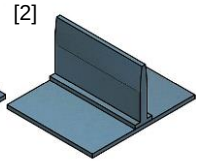	[T] T tvar	20; 25; 30; 35; 40; 50; 60
[1] 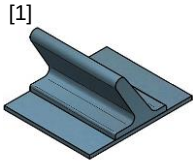	[TN] T tvar; nakloněný	30; 40
[2] 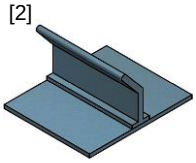	[TG] T tvar; zalomený	30; 40

Obrázek zubů	Tvar zubů	Výšky zubů [mm] (Závisí na zvoleném pásu)
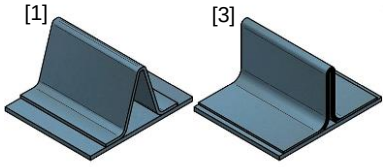	[SO] Smyčka otevřená	20, 30, 40
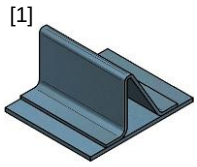	[SN] Smyčka otevřená; nakloněné	20, 30, 40
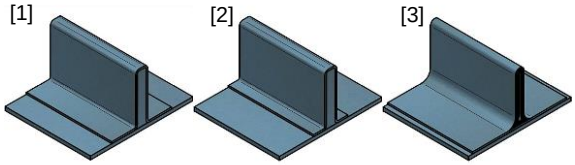	[SG] Smyčka uzavřená	20; 30; 40; 50
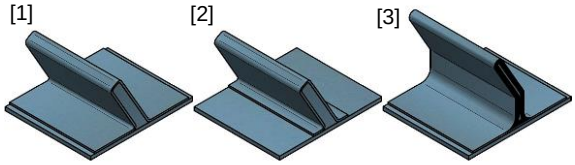	[SY60] Smyčka zavř. Y tvar; Nakloněné o 60°	20; 30; 40; 50; 60
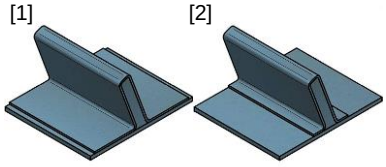	[SY70] Smyčka zavř. Y tvar; Nakloněné o 70°	20; 30; 40; 50; 60

Obr. 10: Tvary a výšky zubů

3.2.3.3 Flexibilní boční vedení (zvlněné hrany a podélné lišty)

V závislosti na dopravovaném materiálu je adekvátně nastavena horní strana pásu. Následujícíobrázky slouží jako příklad.

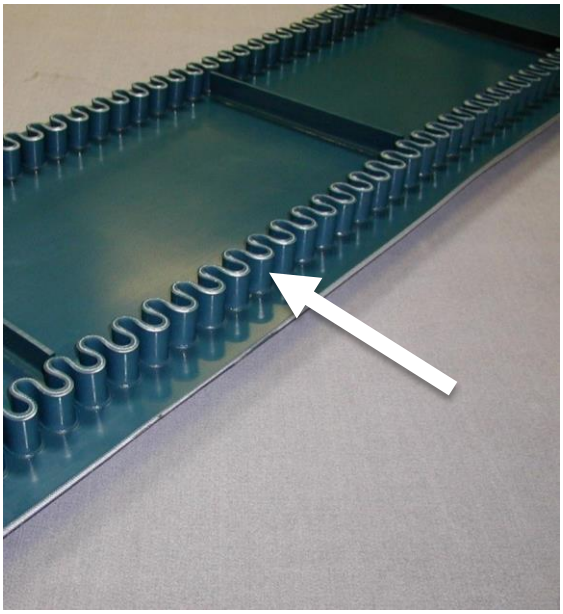

Zvlněné hrany

Vybavení pásu zvlněnými hranami má často smysl při přepravování malého, ostrého, špičatého materiálu. Zvlněné hrany utěsňují oblast mezi pásem a bočním vedením. V kombinaci se zuby lze dokonce vytvořit maximálně uzavřené "kazety".

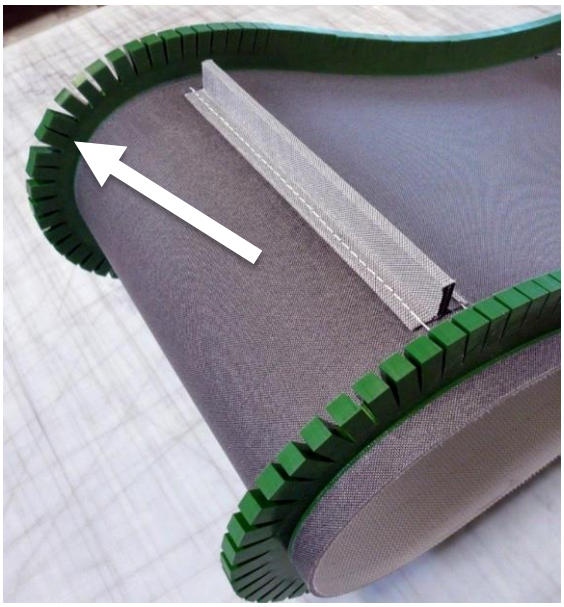

Podélné lišty

Také podélné lišty lze použít k utěsnění oblasti mezi pásem a bočním vedením. Tak lze u malého a ostrého materiálu zabránit procesu uvíznutí.

Obr. 11: Provedení pásu

Externí odkaz

Č. pásu a vlastnosti pásu se nachází na potvrzení objednávky (viz „pás č.“).

3.2.4 Boční vedení

Boční vedení s provedením vodicího profilu „GL“ ohraničuje dopravní pás (nejčastěji) směrem ven a zajišťuje rovnoměrné vedení dopravovaného materiálu.

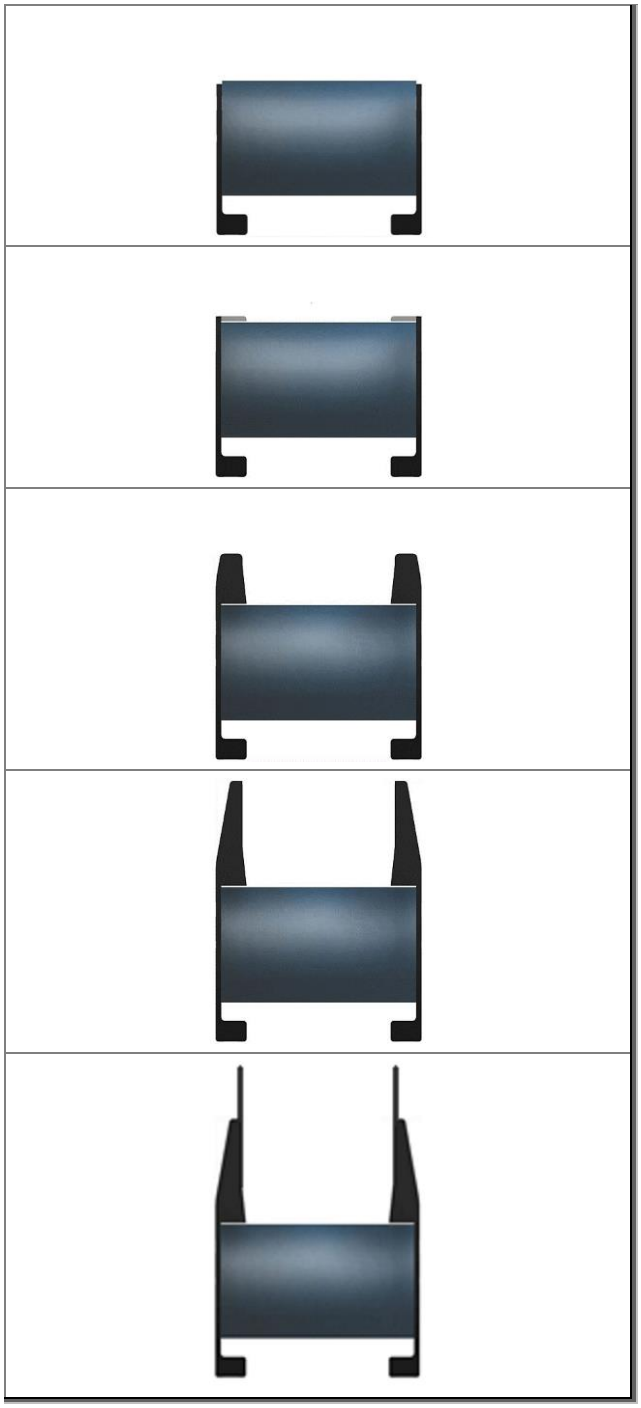

GL 0
- Výška bočního vedení: žádná
- Těsnicí lišta: žádná

GL 7
- Výška bočního vedení: 7 mm
- Těsnicí lišta: žádná
- Pevné překrytí hrany pásu pomocí vodicího profilu.

GL 40
- Výška bočního vedení: 40 mm
- Těsnicí lišta: možná

GL 80
- Výška bočního vedení: 80 mm
- Těsnicí lišta: k dispozici

GL 80A
- Výška bočního vedení: >80 mm
- Těsnicí lišta: k dispozici

Obr. 12: Boční vedení „GL“

UPOZORNĚNÍ

Další možná provedení vodicího profilu jsou KL 50, KL 80, KL 80A

3.2.5 Druhy stojanů

3.2.5.1 EM série

Série EM je vhodná pro vodorovné dopravní pásy u podlahy a má alespoň čtyři jednotlivé podpěry. Jednotlivé podpěry se na dopravní pás upevní podle potřeby. Tento typ stojanu má nízký rozsah nastavení ve výšce.

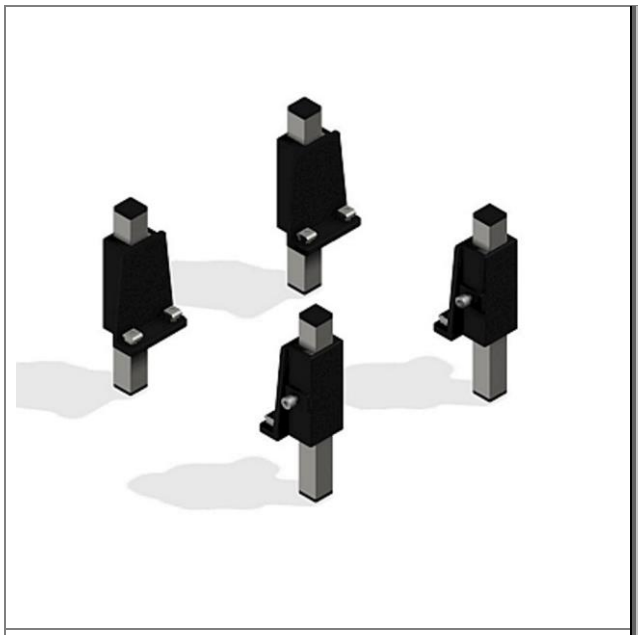

EM 010

- Extrémně blízko podlahy (provedení: „stacionární“)
- Blízko podlahy (provedení: „pojízdný“)

Rozsah nastavení úhlu: žádný

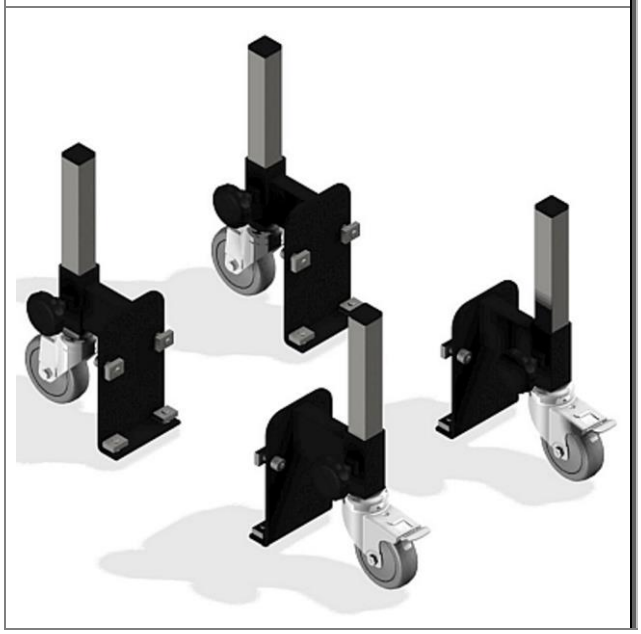

EM 120

- Extrémně blízko podlahy (provedení: možný jen „pojízdný“)

Rozsah nastavení úhlu: žádný

Obr. 13: Stojany EM

3.2.5.2 AM série

Série AM je kompromisem mezi středním rozsahem nastavení ve výšce až k podlaze a má stabilitu. Tato série má alespoň čtyři jednotlivé podpěry, které lze podle potřeby individuálně upevnit na dopravní pás.

AM 010

- Teleskopické jednotlivé podpěry
- Montáž pod tělesem dopravního pásu
- Boční zarovnané ukončení s tělesem dopravního pásu

Rozsah nastavení úhlu: -90° až 90°

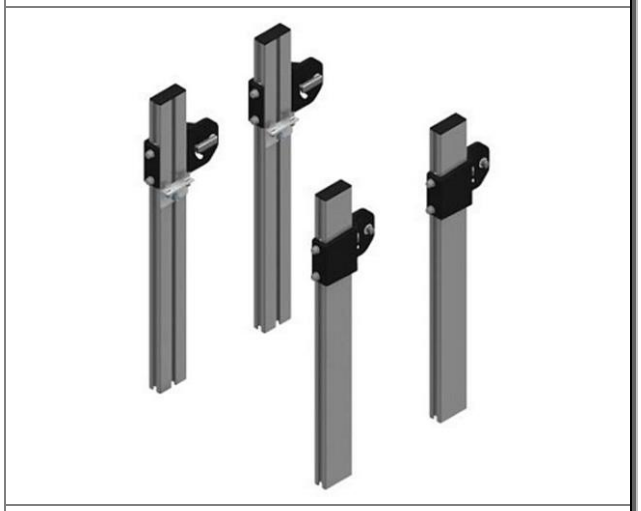

AM 140

- Pevná výška jednotlivých podpěr
- Montáž boční u tělesa dopravního pásu
- Bočně přesahující jednotlivé podpěry

Rozsah nastavení úhlu: -60° až 60°

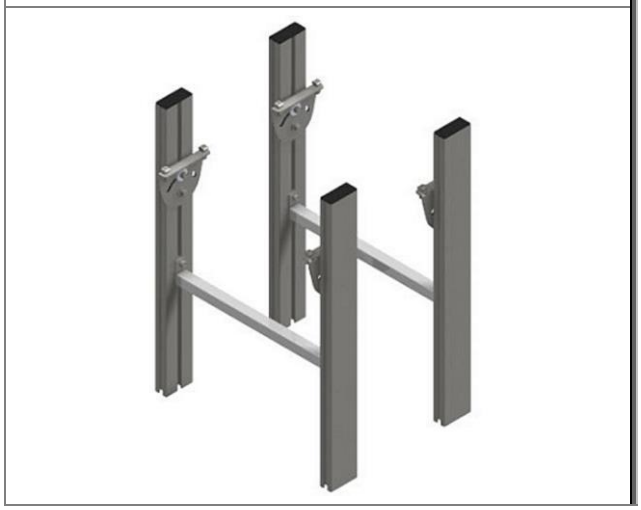

AM 260

- Pevná výška jednotlivých podpěr
- Montáž pod tělesem dopravního pásu
- Bočně přesahující jednotlivé podpěry

Rozsah nastavení úhlu: -60° až 60°

Obr. 14: Stojan AM

3.2.5.3 H série

H série má stabilní základní rám ve tvaru písmene H, na který lze upevnit podpěry. Podle případu použití je třeba jeden nebo více stojanů. Proto se liší série „HE série (jednotlivá)“ a „HM série (vícenásobná)“.

3.2.5.4 HE série

HE série má podpěru. Má velký rozsah výškového a úhlového nastavení a má stabilní konstrukci.

HE 010

- Standardní základní rám H
- Teleskopické jednotlivé podpěry
- Boční zarovnané ukončení s tělesem dopravního pásu
- Montáž pod tělesem dopravního pásu

Rozsah nastavení úhlu: -90° až 90°

HE 010 B

- Rozšířený základní rám H
- Teleskopické jednotlivé podpěry
- Boční zarovnané ukončení s tělesem dopravního pásu
- Montáž pod tělesem dopravního pásu
- Použití u úzkých dopravních pásů ke zvýšení stability

Rozsah nastavení úhlu: -90° až 90°

Obr. 15: Stojan HE 010

HE 020

- Standardní základní rám H
- Pevná výška jednotlivých podpěr
- Boční montáž u tělesa dopravního pásu
- Bočně přesahující jednotlivé podpěry
- Možnost rychlého nastavení

Rozsah nastavení úhlu: -60° až 60°

HE 020 B

- Rozšířený základní rám H
- Pevná výška jednotlivých podpěr
- Boční montáž u tělesa dopravního pásu
- Bočně přesahující jednotlivá podpěra
- Možnost rychlého nastavení
- Použití u úzkých dopravních pásů ke zvýšení stability

Rozsah nastavení úhlu: -60° až 60°

Obr. 16: Stojan HE 020

HE 030

- Standardní základní rám H
- Pevná výška jednotlivých podpěr
- Montáž pod tělesem dopravního pásu
- Bočně přesahující jednotlivé podpěry

Rozsah nastavení úhlu: -60° až 60°

HE 030 B

- Rozšířený základní rám H
- Pevná výška jednotlivých podpěr
- Montáž pod tělesem dopravního pásu
- Bočně přesahující jednotlivé podpěry
- Použití u úzkých dopravních pásů ke zvýšení stability

Rozsah nastavení úhlu: -60° až 60°

Obr. 17: Stojan HE 030

3.2.5.5 HE série

HM série má alespoň dvě podpěry. Má velký rozsah výškového a úhlového nastavení a má stabilní konstrukci.

HM 010

- Standardní základní rám H
- Teleskopické jednotlivé podpěry
- Boční zarovnané ukončení s tělesem dopravního pásu
- Montáž pod tělesem dopravního pásu

Rozsah nastavení úhlu: -90° až 90°

HM 010 B

- Rozšířený základní rám H
- Teleskopické jednotlivé podpěry
- Boční zarovnané ukončení s tělesem dopravního pásu
- Montáž pod tělesem dopravního pásu
- Použití u úzkých dopravních pásů ke zvýšení stability

Rozsah nastavení úhlu: -90° až 90°

Obr. 18: Stojan HM 010

HM 140

- Standardní základní rám H
- Pevná výška jednotlivých podpěr
- Boční montáž u tělesa dopravního pásu
- Bočně přesahující jednotlivé podpěry
- Možnost rychlého nastavení

Rozsah nastavení úhlu: -60° až 60°

HM 140 B

- Rozšířený základní rám H
- Pevná výška jednotlivých podpěr
- Boční montáž u tělesa dopravního pásu
- Bočně přesahující jednotlivé podpěry
- Možnost rychlého nastavení
- Použití u úzkých dopravních pásů ke zvýšení stability

Rozsah nastavení úhlu: -60° až 60°

Obr. 19: Stojan HM 140

HM 260

- Standardní základní rám H
- Pevná výška jednotlivých podpěr
- Montáž pod tělesem dopravního pásu
- Bočně přesahující jednotlivá podpěra

Rozsah nastavení úhlu: -60° až 60°

HM 260 B

- Rozšířený základní rám H
- Pevná výška jednotlivých podpěr
- Montáž pod tělesem dopravního pásu
- Bočně přesahující jednotlivá podpěra
- Použití u úzkých dopravních pásů ke zvýšení stability

Rozsah nastavení úhlu: -60° až 60°

Obr. 20: Stojan HM 260

UPOZORNĚNÍ

Následující údaje ke stojanu se nachází v potvrzení objednávky:

- Typ
- Provedení
- Počet stojanů
- Dopravní výška
- Pozice dopravního pásu (např. horní hrany vstupu a výstupu dopravního pásu)

3.2.6 Příslušenství: Nástavby (alternativní)

Nástavby jsou konstrukce, které jsou namontovány na dopravním pásu.

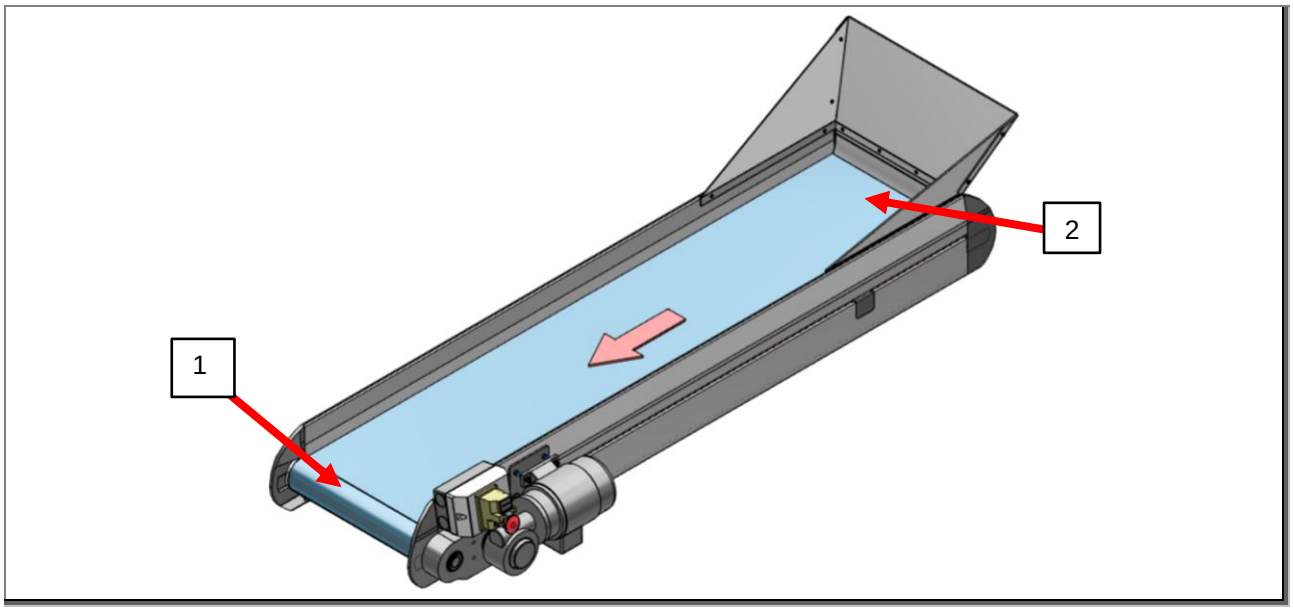

Obr. 21: Dopravní pás s nasazovacím trychtýřem (příklad)

1 Výstup dopravního pásu 2 Vstup dopravního pásu

3.2.6.1 Záchytná klapka

Záchytná klapka uzavírá dopravní pás ke vstupu dopravního pásu a zabraňuje, aby dopravovaný materiál z dopravního pásu padal.

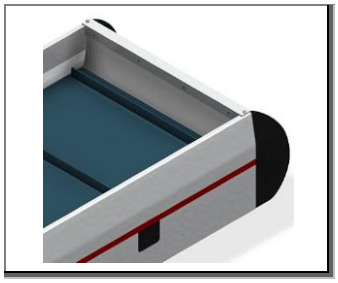

GL-FKW

Obr. 22: Popis výrobku: Záchytná klapka

3.2.6.2 Záchytný trychtýř

Nasazovací trychtýř zvyšuje boční vedení a uzavírá dopravní pás ke vstupu dopravního pásu. Podávaný dopravovaný materiál je k dopravnímu pásu přiváděn centrálně pomocí nasazovacího trychtýře. Nasazovací trychtýře mají různé geometrické tvary, a kryjí proto různé oblasti dopravního pásu.

Následující tabulka znázorňuje varianci nasazovacích trychtýřů:

GL-A	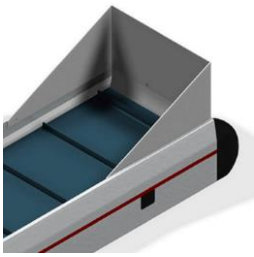	GL-D	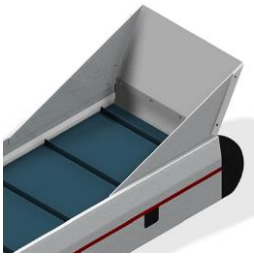
Zadní stěna:	svisle	Zadní stěna:	s nakloněním
Boční stěny:	svisle	Boční stěny:	svisle
Tvar:	vybíhající	Tvar:	vybíhající
GL-B	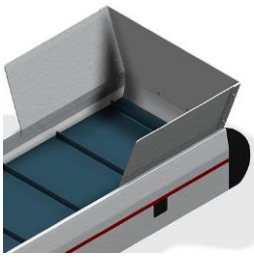	GL-E	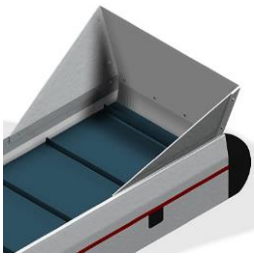
Zadní stěna:	svisle	Zadní stěna:	svisle
Boční stěny:	s nakloněním	Boční stěny:	s nakloněním
Tvar:	rovný	Tvar:	vybíhající
GL-C	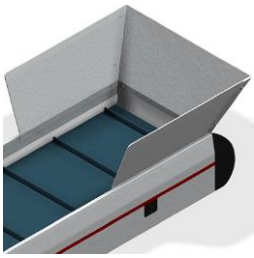	GL-F	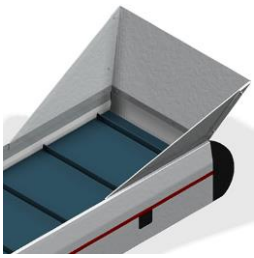
Zadní stěna:	s nakloněním	Zadní stěna:	s nakloněním
Boční stěny:	s nakloněním	Boční stěny:	s nakloněním
Tvar:	rovný	Tvar:	vybíhající

Obr. 23: Popis výrobku: Záchytný trychtýř

3.2.6.3 Dávkovací trychtýř

Dávkovací trychtýř tvoří zásobní nádržku a uzavírá pás ke vstupu dopravního pásu. Podaný dopravovaný materiál se nashromáždí v dávkovacím trychtýři a je poté dávkován pomocí dopravního pásu.

GLD-G

Zadní stěna:	svisle
Boční stěny:	s nakloněním
Tvar:	vybíhající

Obr. 24: Popis výrobku: Dávkovací trychtýř

4 Balení a přeprava

4.1 Bezpečnost

Veškeré práce smí provádět jen prokazatelně kvalifikovaní pracovníci (viz kapitola Bezpečnost), se zohledněním následujícího:

- tohoto návodu
- všech ostatních návodů náležejících k zařízení (související dokumenty, také dokumentace dodavatelů)
- místních platných předpisů a zákonů

Dochází k vyššímu nebezpečí poranění a nebezpečí věcných škod, pokud je zaměstnán nekvalifikovaný personál a pokud jsou používány nevhodné nebo poškozené zvedací prostředky, upevňovací a přepravní prostředky. Osoby pověřené přepravou je proto nutno pravidelně školit.

Při přepravě věnujte pozornost bezpečnostním pokynům v kapitole "Bezpečnost".

UPOZORNĚNÍ

▶ Přepravu provádí provozovatel nebo jím pověřený personál. Při přepravě zařízení na místo určení je vždy nutno věnovat pozornost platným místním předpisům a zákonům.

⚠ NEBEZPEČÍ

Zavěšená břemena

Nakloněná nebo padající břemena mohou vést k těžkým až smrtelným poraněním.

- Nikdy nevstupujte pod zavěšená břemena.
- Používejte jen přípustné zvedací prostředky a upevňovací prostředky, které jsou dimenzovány pro celkovou hmotnost zavěšeného břemene.
- Respektujte upevňovací body a těžiště břemene.
- Používejte jen upevňovací prostředky/prostředky k uchopení břemen, které jsou technicky bezpečné.
- Břemena zajistěte vhodnými zařízeními.
- Při použití přepravních zařízení tyto nejprve po dokončené montáži odstraňte.
- Oblast nakládání zajistěte proti nepovolenému vstupu.
- Dbejte na dostatečné osvětlení oblastí nakládky.
- S břemeny pohybujte jen pod dohledem.
- Při opuštění pracoviště břemeno sundejte.

⚠ VÝSTRAHA

Přiskřípnutí končetin mezi díly

Břemena padající při přepravě mohou pohmoždit končetiny a způsobit těžká poranění.

- Používejte vhodné dopravní prostředky.
- Břemena při dopravě dostatečně zajistěte.
- Noste osobní ochranné prostředky.

⚠ POZOR

Nebezpečí klopýtnutí a pádu

V důsledku vyčnívajících částí rámu dochází na stojanech k nebezpečí klopýtnutí a pádu.

- Stroj a zejména stojan nesmí být instalovány a zprovozňovány v oblasti, kudy se prochází.
- Pokud je to nutné, změňte oblasti, kudy se prochází.

POZOR

Věcné škody v důsledku chybné manipulace s břemeny

Neodborná manipulace s břemeny při nakládání nebo vykládání může způsobit materiální škody.

- Používejte vhodné zvedací prostředky.
- Břemena, která nelze demontovat nebo namontovat a jejichž hmotnost nelze unést pomocí lidské síly, zachycujte vhodnými zařízeními (např. lany nebo kladkostroji).
- Vyhněte se odírání lan a zvedacích pásů o ostré hrany a rohy pomocí zvláštních pomůcek, např. prokladů z měkkého materiálu, ochranných rohů, dřevěných rohů.
- Komponenty a jejich díly nástavby nesmí být zmáčknuty šikmo taženými lany resp. řetězy.
- Vyhněte se tvrdým nárazům při snímání.
- Břemena pokládejte zásadně na nosné a rovné podklady.

4.2 Kontrola dodávky

1. Odstraňte přepravní obal stroje resp. jednotlivých komponent.
2. Zkontrolujte stroj ohledně škod vzniklých při dopravě.
   – Škody vzniklé při přepravě okamžitě zaznamenejte do přepravních podkladů a písemně je sdělte přepravnímu podniku a také výrobci.
   – Chraňte před dalšími škodami.
3. Na základě dodacího listu zkontrolujte kompletnost dodávky.

4.3 Vyložení, doprava, usazení

1. Použijte nyní vhodný zvedací prostředek s nosností, která odpovídá alespoň dvojnásobné hmotnosti nákladu.
2. Zkontrolujte neporušenost lan a řetězů.
3. Jeřáb umístěte doprostřed nad přepravovaný materiál.
4. Lana umístěte na upevňovací body k tomu určené.
5. Přepravovaný materiál pomalu zvedněte a sledujte okolí.
6. Umístěte popř. zvláštní řídicí lana, abyste přepravovaný materiál udrželi v pozici.
7. Přepravovaný materiál bezpečně položte na dostatečně nosnou a rovnou plochu.

4.4 Vybalení

POZOR

Nebezpečí poškození životního prostředí

Neodbornou likvidací se zatěžuje životní prostředí.

- Při likvidaci dodržujte místní předpisy a zákonná ustanovení.

1. Před montáží odstraňte obalový materiál.
2. Obalový materiál odborným způsobem zlikvidujte.

5 Instalace a montáž

5.1 Bezpečnost

Veškeré práce smí provádět jen prokazatelně kvalifikovaní pracovníci, se zohledněním následujícího:

- tohoto návodu
- všech ostatních návodů náležejících k zařízení (související dokumenty, také dokumentace dodavatelů)
- místních platných předpisů a zákonů.

UPOZORNĚNÍ

▶ Za škody, které vyplývají z chybné instalace a montáže, výrobce neručí.

⚠ NEBEZPEČÍ

Smrtelné nebezpečí v důsledku elektrického proudu

V případě kontaktu s díly pod napětím dochází ke smrtelnému nebezpečí. Zapnuté elektrické součásti mohou provádět nekontrolované pohyby. Následkem mohou být těžká poranění nebo usmrcení.

- Veškeré práce na elektrických komponentech tohoto stroje smí provádět jen kvalifikovaní pracovníci (elektrikáři nebo elektrotechnicky vyškolená osoba dle DIN EN 60204-1).
- Stroj při údržbě a opravárenských pracích vypněte a zajistěte jej proti neočekávanému opětovnému spuštění.
- Uzavřete pracovní oblast a označte ji výstražnou tabulí.

⚠ NEBEZPEČÍ

Použití upevňovacích bodů

Povolený nebo poškozený upevňovací bod může vést k těžkým poraněním nebo usmrcení.

- Ujistěte se, že jsou upevňovací body v technicky bezporuchovém stavu
- Před použitím upevňovacích bodů šrouby znovu utáhněte.

⚠ VÝSTRAHA

Nebezpečí pádu při práci ve výškách

Práce ve výškách může vést k uklouznutí, pádu a těžkým poraněním.

- Noste osobní ochranné prostředky.
- Včas zajistěte pracovní podmínky, které umožňují bezpečnou práci.
- Učiňte opatření proti pádu, pokud není zajištěna bezpečná stabilita.
  - Např. použijte pracovní plošinu, lešení, osobní výtah, montážní koš.
- Montážní oblast zajistěte proti padajícím předmětům.
- Nikdy nepracujte sami.

⚠ VÝSTRAHA

Nebezpečí pohmoždění a nárazu

U nastavovacích prací na stojanu může dopravní pás v případě nedostatečného zajištění nečekaně poklesnout.

- Dopravní pás vhodnými prostředky k uchopení břemen (jeřáb atd.) zajistěte proti samovolnému a náhlému poklesnutí.
- Zajišťovací šrouby smí být povoleny teprve tehdy, když je dopravní pás odborným způsobem zajištěn proti uvedenému nebezpečí.
- Nikdy se při povolování / utahování zajišťovacích šroubů nezdržujte pod zavěšenými břemeny.
- Dodržujte dostatečnou vzdálenost od nebezpečných míst.
- Výšku nastavujte s více osobami.
- Noste osobní ochranné prostředky.

⚠ VÝSTRAHA

Nebezpečí v důsledku rotujících a pohybujících se částí

Rotující a pohybující se komponenty mohou pohmoždit, oddělit končetiny a způsobit těžká poranění.

- Zdržujte se jen v určené pracovní oblasti.
- Dodržujte bezpečnostní vzdálenost ke komponentům.
- Věnujte pozornost výstražným tabulím v pracovní oblasti.
- Noste osobní ochranné prostředky.
- Noste přiléhavý oděv
- Dlouhé vlasy svažte a popř. noste síťku do vlasů.

⚠ POZOR

Nebezpečí pohmoždění a pořezání

Nebezpečí v důsledku náhlého otočného pohybu koleček při změně stanoviště stroje.

- Během umísťování dopravního pásu nezasahujte do blízkosti vodicích koleček.
- Po umístění dopravního pásu vždy aktivujte všechny brzdy vodicích koleček.

⚠ POZOR

Nebezpečí klopýtnutí a pádu

V důsledku vyčnívajících částí rámu dochází na stojanech k nebezpečí klopýtnutí a pádu.

- Stroj a zejména stojan nesmí být instalovány a zprovozňovány v oblasti, kudy se prochází.
- Pokud je to nutné, změňte oblasti, kudy se prochází.

⚠ POZOR

Nebezpečí poranění v důsledku pojízdného stojanu

Při posouvání dopravního pásu mohou kolečka na stojanu najíždět na patky a ostatní části tělesa.

- Noste pevnou obuv s ocelovou tužinkou
- Při pojíždění nevstupujte do oblasti pojezdu koleček

⚠ POZOR

Ostré hrany

Ostré hrany mohou vést k řezným poraněním.

- Noste osobní ochranné prostředky.
- Pracujte opatrně.

POZOR

Věcné škody v důsledku chybné manipulace s břemeny

Neodborná manipulace s břemeny při nakládání nebo vykládání může způsobit materiální škody.

- Používejte vhodné zvedací prostředky.
- Břemena, která nelze demontovat nebo namontovat a jejichž hmotnost nelze unést pomocí lidské síly, zachycujte vhodnými zařízeními (např. lany nebo kladkostroji).
- Vyhněte se odírání lan a zvedacích pásů o ostré hrany a rohy pomocí zvláštních pomůcek, např. prokladů z měkkého materiálu, ochranných rohů, dřevěných rohů.
- Komponenty a jejich díly nástavby nesmí být zmáčknuty šikmo taženými lany resp. řetězy.
- Vyhněte se tvrdým nárazům při snímání.
- Břemena pokládejte zásadně na nosné a rovné podklady.

POZOR

Poškození přístroje v důsledku chybného elektrického napětí

Připojení k nevhodnému zdroji elektrického napětí může vést k poškození elektrických zařízení.

- Přípojky ke zdroji napětí jen elektrikáři.
- Věnujte pozornost místním ustanovením pro zdroje energie. Elektrické zařízení je dimenzováno dle evropských bezpečnostních norem.

POZOR

Poškození přístroje v důsledku chybného směru otáčení motorů

V důsledku delšího chybného chodu pásu může dojít k poškození přístroje.

- Práce na přístroji smí provádět jen autorizovaní kvalifikovaní pracovníci.
- Směr dopravního pásu zkontrolujte vizuálně.
- Je-li to nutné, upravte směr otáčení motorů, k tomu účelu vyměňte fáze na elektrické přípojce.
- Umístěte šipky směru dopravování.

POZOR

Poškození přístroje v důsledku chybného vyrovnání pásu

V důsledku bočního rozběhu nebo prokluzování pásu může dojít k poškození přístroje.

- Práce na přístroji smí provádět jen autorizovaní kvalifikovaní pracovníci.
- Nastavte synchronní chod pásu.
- Nastavte napětí pásu.

POZOR

Poškození přístroje v důsledku použití nevhodných čisticích prostředků

Použitím rozpouštědel k čištění může dojít ke škodám na dopravním pásu a na pásu.

- K čištění nepoužívejte rozpouštědla.
- Běžné znečištění odstraňte vlažnou vodou.
- Silné znečištění odstraňte pomocí lihu.
- V případě dotazů ke vhodným čisticím prostředkům kontaktuje výrobce.

5.2 Místo montáže

Před montáží je nutno učinit následující opatření:

- Pro místo montáže je nezbytný nosný, rovný podklad.
- Montáž musí být provedena dle zadání projektových výkresů (montážní plán, základový plán).
- Napájecí vedení musí být k dispozici v dostatečném nadimenzování.
- Přichystání vhodných zvedacích prostředků.
- Provozní prostředky jsou přichystány v předepsané kvalitě a množství.

5.3 Upevňovací body a oblasti umístění pro zvedací prostředky

⚠ NEBEZPEČÍ

Zavěšená břemena

Nakloněná nebo padající břemena mohou vést k těžkým až smrtelným poraněním.

- Nikdy nevstupujte pod zavěšená břemena.
- Používejte jen přípustné zvedací prostředky a upevňovací prostředky, které jsou dimenzovány pro celkovou hmotnost zavěšeného břemene.
- Respektujte upevňovací body a těžiště břemene.
- Používejte jen upevňovací prostředky/prostředky k uchopení břemen, které jsou technicky bezpečné.
- Břemena zajistěte vhodnými zařízeními.
- Při použití přepravních zařízení tyto nejprve po dokončené montáži odstraňte.
- Oblast nakládání zajistěte proti nepovolenému vstupu.
- Dbejte na dostatečné osvětlení oblastí nakládky.
- S břemeny pohybujte jen pod dohledem.
- Při opuštění pracoviště břemeno sundejte.

⚠ VÝSTRAHA

Nebezpečí pohmoždění a nárazu

U nastavovacích prací na stojanu může dopravní pás v případě nedostatečného zajištění nečekaně poklesnout.

- Dopravní pás vhodnými prostředky k uchopení břemen (jeřáb atd.) zajistěte proti samovolnému a náhlému poklesnutí.
- Zajišťovací šrouby smí být povoleny teprve tehdy, když je dopravní pás odborným způsobem zajištěn proti uvedenému nebezpečí.
- Nikdy se při povolování / utahování zajišťovacích šroubů nezdržujte pod zavěšenými břemeny.
- Dodržujte dostatečnou vzdálenost od nebezpečných míst.
- Výšku nastavujte s více osobami.
- Noste osobní ochranné prostředky.

POZOR

Věcné škody v důsledku chybné manipulace s břemeny

Neodborná manipulace s břemeny při nakládání nebo vykládání může způsobit materiální škody.

- Používejte vhodné zvedací prostředky.
- Břemena, která nelze demontovat nebo namontovat a jejichž hmotnost nelze unést pomocí lidské síly, zachycujte vhodnými zařízeními (např. lany nebo kladkostroji).
- Vyhněte se odírání lan a zvedacích pásů o ostré hrany a rohy pomocí zvláštních pomůcek, např. prokladů z měkkého materiálu, ochranných rohů, dřevěných rohů.
- Komponenty a jejich díly nástavby nesmí být zmáčknuty šikmo taženými lany resp. řetězy.
- Vyhněte se tvrdým nárazům při snímání.
- Břemena pokládejte zásadně na nosné a rovné podklady.

5.3.1 Oblasti použití pro zvedací prostředky

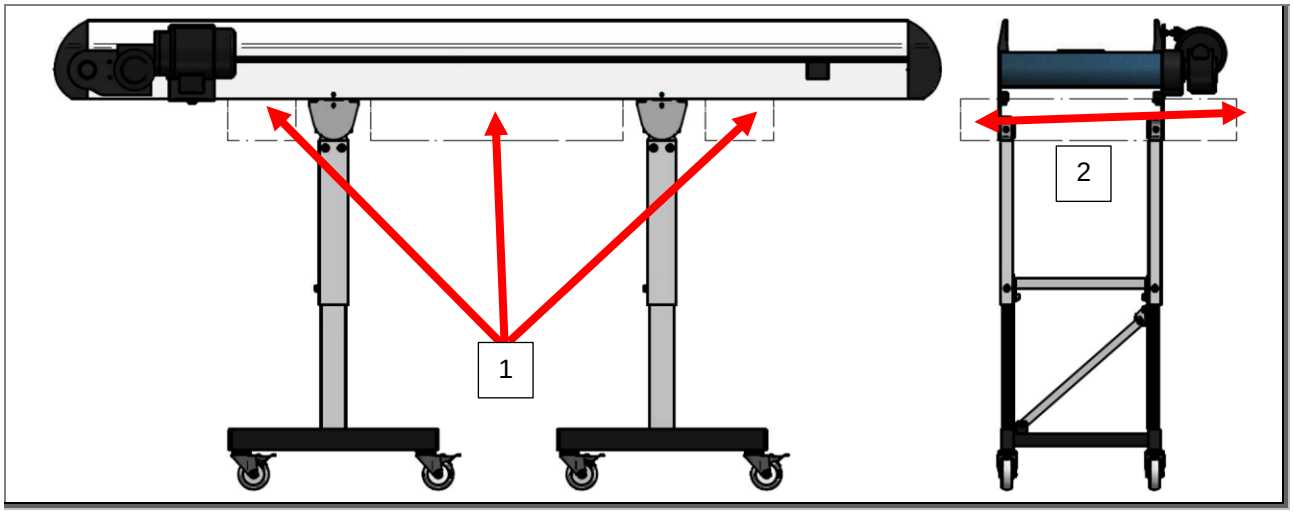

Obr. 25: Oblasti pro zvedací prostředky (např. zvedací vozík)

1 délka 2 šířka

- Na označených oblastech je možné uchycení dopravního pásu pomocí zvedacího vozíku atd. Dbejte na to, aby dopravní pás doléhal přes celou šířku a v dostatečné délce, aby nebylo možné převrácení nebo pád.
- Věnujte pozornost těžišti břemene.
- Zajistěte břemeno proti pádu.

5.3.2 Upevňovací body pro zvedací prostředky

⚠ NEBEZPEČÍ

Použití upevňovacích bodů

Povolený nebo poškozený upevňovací bod může vést k těžkým poraněním nebo usmrcení.

- Ujistěte se, že jsou upevňovací body v technicky bezporuchovém stavu
- Před použitím upevňovacích bodů šrouby znovu utáhněte.

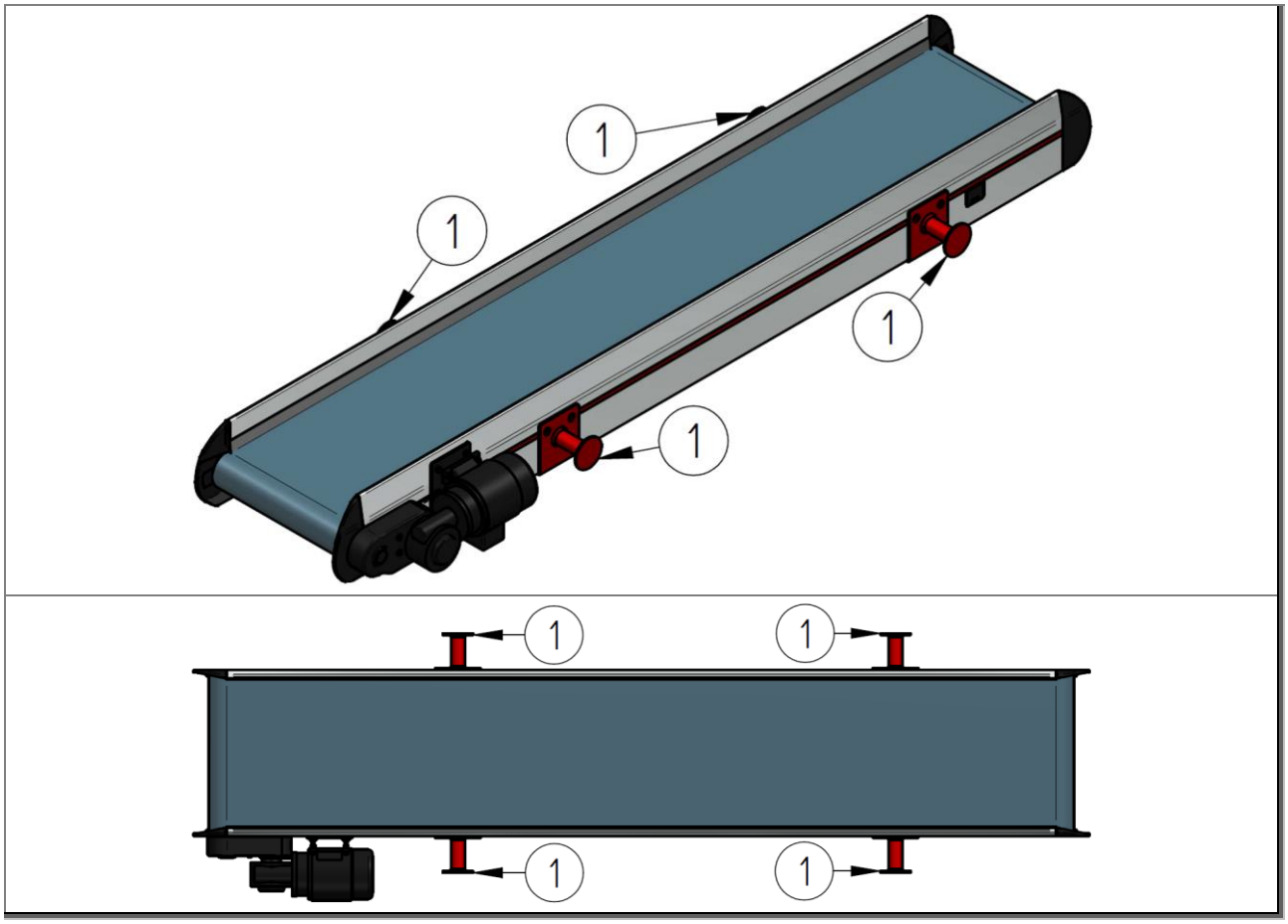

Obr. 26: Upevňovací body pro zvedací prostředky (např. lana)

1 Upevňovací bod

- Na červeně označených upevňovacích bodech (upevnění na jeřábu) je možné uchycení dopravního pásu pomocí lan.
- Věnujte pozornost těžišti břemene

5.4 Montáž stojanů

⚠ VÝSTRAHA

Nebezpečí pohmoždění a nárazu

U nastavovacích prací na stojanu může dopravní pás v případě nedostatečného zajištění nečekaně poklesnout.

- Dopravní pás vhodnými prostředky k uchopení břemen (jeřáb atd.) zajistěte proti samovolnému a náhlému poklesnutí.
- Zajišťovací šrouby smí být povoleny teprve tehdy, když je dopravní pás odborným způsobem zajištěn proti uvedenému nebezpečí.
- Nikdy se při povolování / utahování zajišťovacích šroubů nezdržujte pod zavěšenými břemeny.
- Dodržujte dostatečnou vzdálenost od nebezpečných míst.
- Výšku nastavujte s více osobami.
- Noste osobní ochranné prostředky.

5.4.1 Stojany - EM

5.4.1.1 Montáž stojanu – EM 010

Podmínky

- Stojan je vyjmutý z balení.

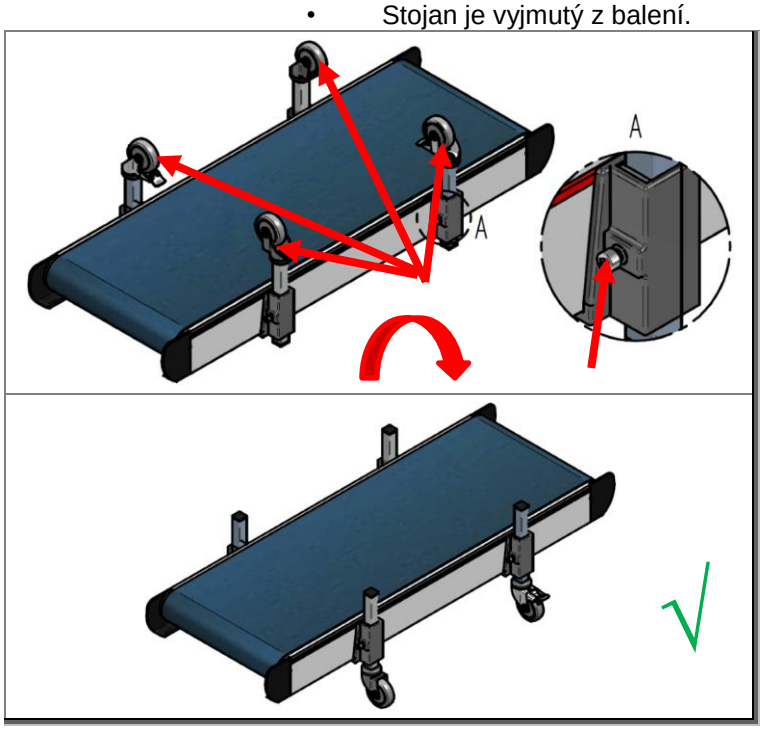

Obr. 27: Montáž stojanu – EM 010

Z přepravních důvodů může docházet k tomu, že jednotlivé podpěry jsou namontovány pootočené do zařízení.

1. Ujistěte se, že podpěra nemůže vypadnout.
2. Povolte šroub M8.
3. Dbejte na to, aby svěrací deska při vytahování podpěry nevypadla.
4. Podpěru v opačném směru zase namontujte (viz obrázek vlevo).

Výsledek: Stojan je nainstalován.

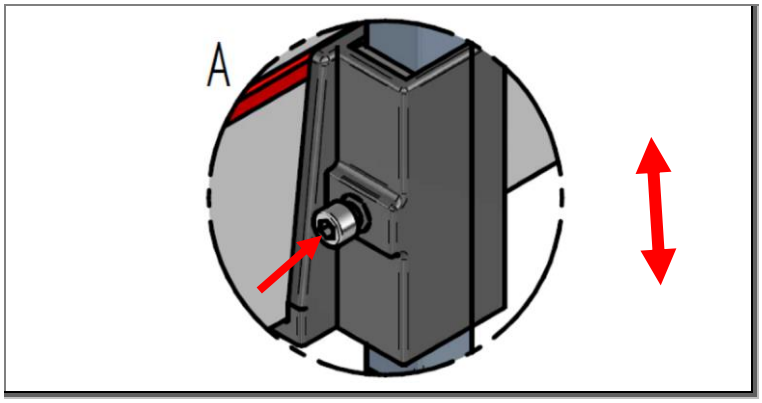

Obr. 28: Montáž stojanu – EM 010

5. Nastavte požadovanou výšku stojanu (všech podpěr) a šrouby odborně utáhněte.

Výsledek: Stojan je výškově nastaven dle vašich požadavků.

5.4.1.2 Montáž stojanu – EM 120

Podmínky

- Stojan je vyjmutý z balení.

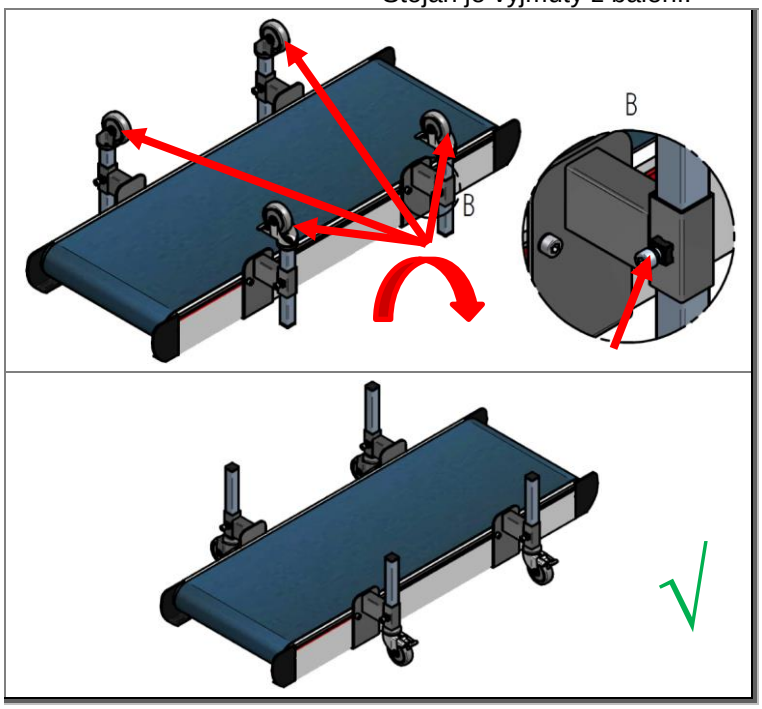

Obr. 29: Montáž stojanu – EM 120

Z přepravních důvodů může docházet k tomu, že jednotlivé podpěry jsou namontovány pootočené do zařízení.

1. Ujistěte se, že podpěra nemůže vypadnout.
2. Povolte šroub M8.
3. Podpěry v opačném směru zase namontujte (viz obrázek vlevo).

Výsledek: Stojan je nainstalován.

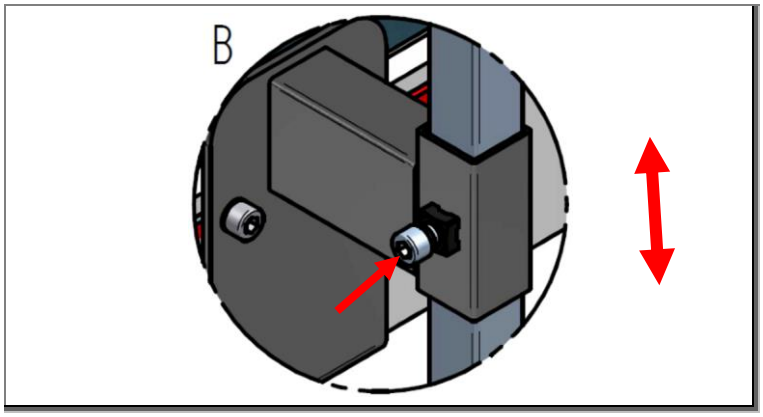

Obr. 30: Montáž stojanu – EM 120

4. Nastavte požadovanou výšku stojanu a šrouby odborně utáhněte.

Výsledek: Stojan je výškově nastaven dle vašich požadavků.

5.4.2 Stojan - AM

5.4.2.1 Montáž stojanu – AM 010

Podmínky

- Stojan je vyjmutý z balení.

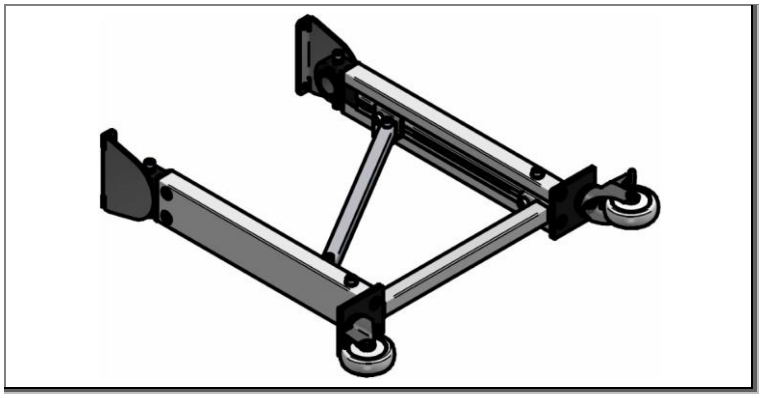

Obr. 31: Montáž stojanu – AM 010 (příklad)

Stojan je dodáván v předmontovaném stavu, viz obrázek vlevo.

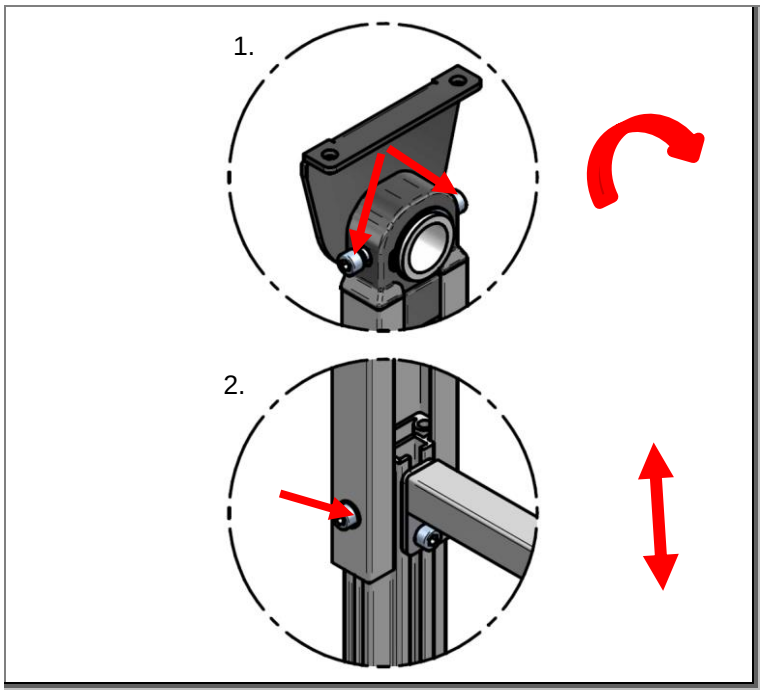

Obr. 32: Možnosti nastavení stojanu – AM 010

Na stojanu můžete provést následující nastavení:

1. Nastavte požadovaný stoupací úhel.
2. Nastavte požadovanou výšku stojanu.
3. Všechny šrouby odborným způsobem utáhněte.

Výsledek: Stojan je výškově a úhlově nastaven dle vašich požadavků.

5.4.2.2 Montáž tělesa dopravního pásu na stojan - AM 010

Podmínky

- Všechny stojany jsou namontovány.

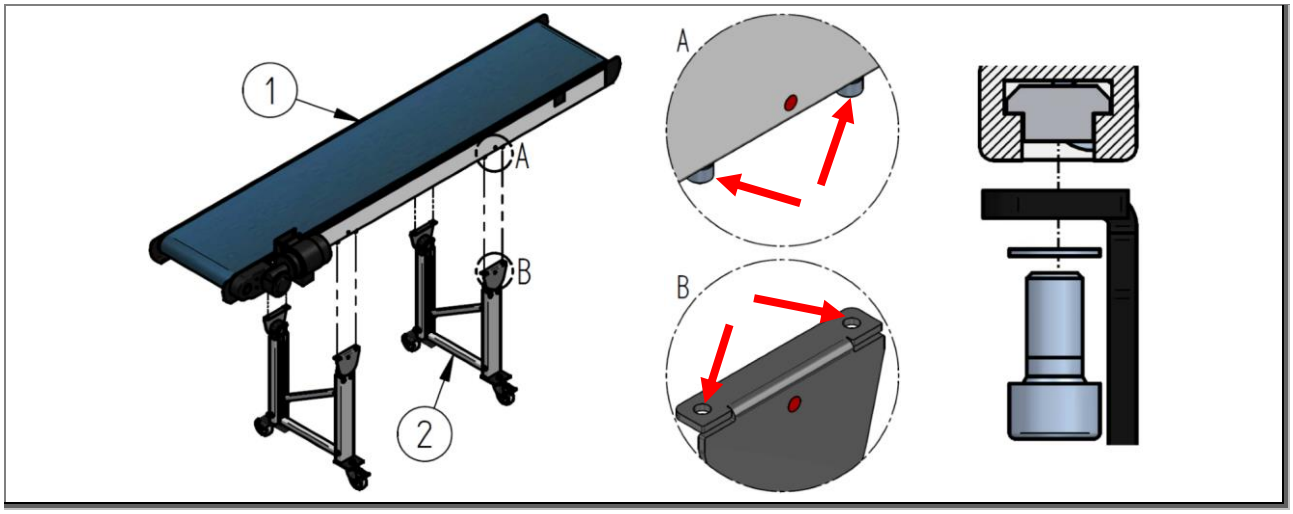

Obr. 33: Montáž dopravního pásu se stojanem AM 010 (příklad)

1 dopravní pás 2 stojan(y)

1. Povolte posuvné montážní šrouby [A] ve vodivém profilu pod tělesem dopravního pásu (2 x 2 ks na stojan) a zasuňte je do k tomu určených upevňovacích držáků [B].
2. Těleso dopravního pásu namontujte na stojan, jak je zobrazeno na obrázku pod [C] a šrouby odborným způsobem utáhněte.

UPOZORNĚNÍ

Dbejte na to, aby červené lepicí body byly nad sebou.

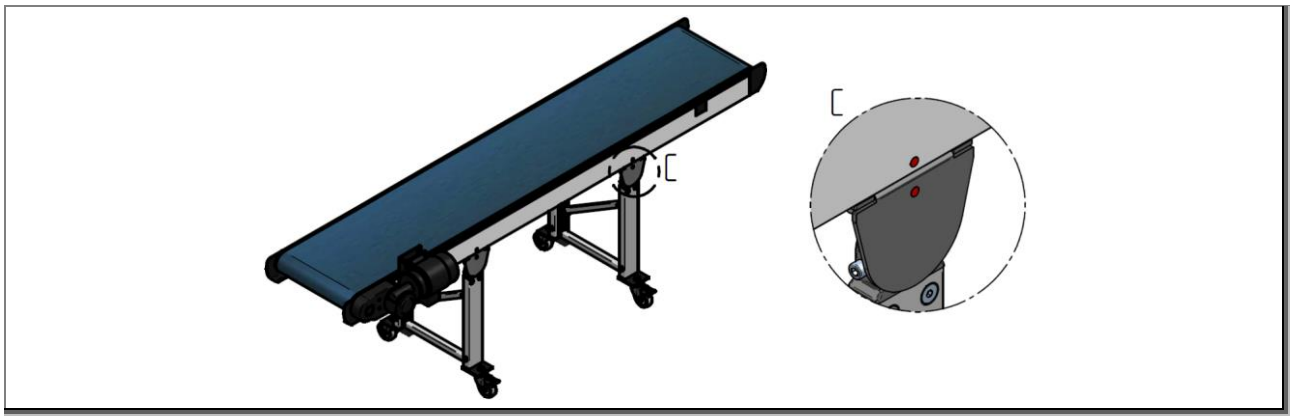

Obr. 34: Celková montáž dopravního pásu se stojanem AM 010 (příklad)

Výsledek: Dopravní pás je namontován na stojanu.

5.4.2.3 Montáž stojanu – AM 140

Podmínky

- Stojan je vyjmutý z balení.

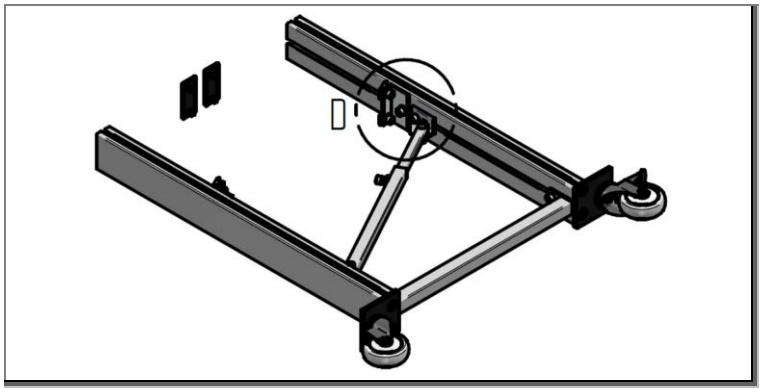

Obr. 35: Montáž stojanu – AM 140 (příklad)

Stojan je dodáván v předmontovaném stavu, viz obrázek vlevo.

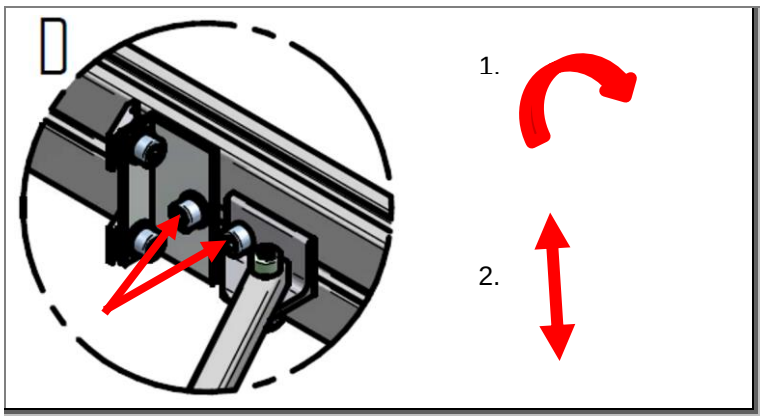

Obr. 36: Možnosti nastavení stojanu – AM 140

Na stojanu můžete provést následující nastavení:

1. Nastavte požadovaný stoupací úhel.
2. Nastavte požadovanou výšku stojanu.
3. Všechny šrouby odborným způsobem utáhněte.

Výsledek: Stojan je výškově a úhlově nastaven dle vašich požadavků.

5.4.2.4 Montáž tělesa dopravního pásu na stojan - AM 140

Podmínky

- Všechny stojany jsou namontovány.

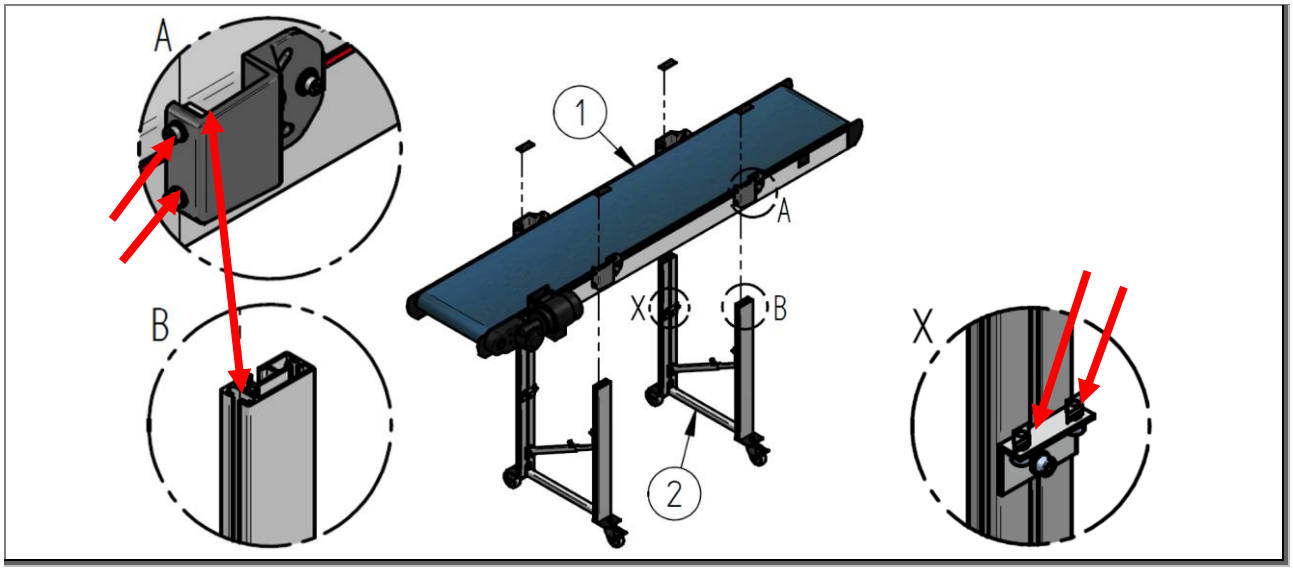

Obr. 37: Montáž dopravního pásu se stojanem AM 140 (příklad)

1 dopravní pás 2 stojan(y)

1. Povolte montážní šrouby [A] na nastavovači úhlu (2 x 2 ks na stojan) a zasuňte vyčnívající vodicí vložku do drážky stojanu k tomu určené [B]
2. Těleso dopravního pásu namontujte na stojan, jak je zobrazeno na obrázku pod [C] a šrouby odborným způsobem utáhněte.
3. Vodicí vložky držáku namontujte pomocí šroubů [X] (2 x 2 ks na stojan) ve spodní drážce vodicího profilu na tělese dopravního pásu.
4. Uzavřete čelní profilové konce černými krytkami.

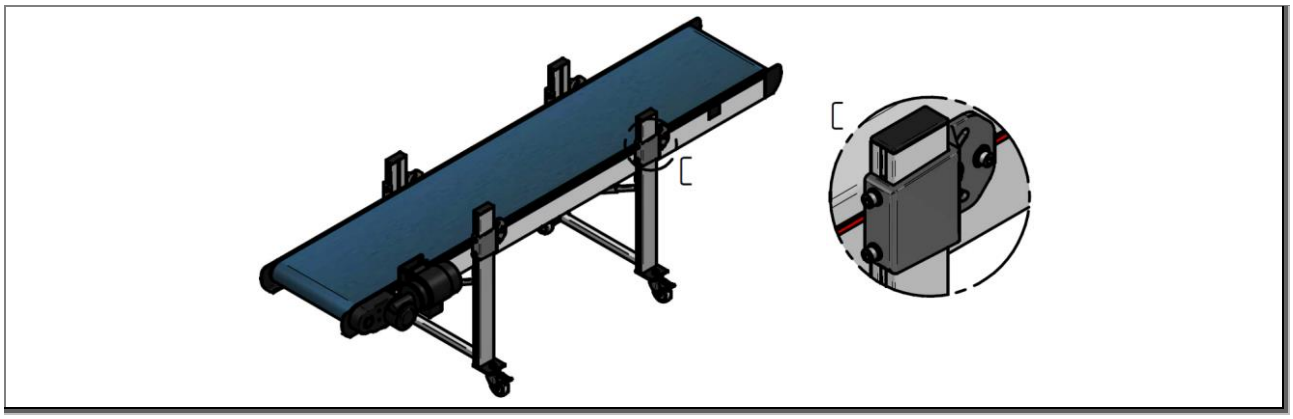

Obr. 38: Celková montáž dopravního pásu se stojanem AM 140 (příklad)

Výsledek: Dopravní pás je namontován na stojanu.

5.4.2.5 Montáž stojanu – AM 260

Podmínky

- Stojan je vyjmutý z balení.

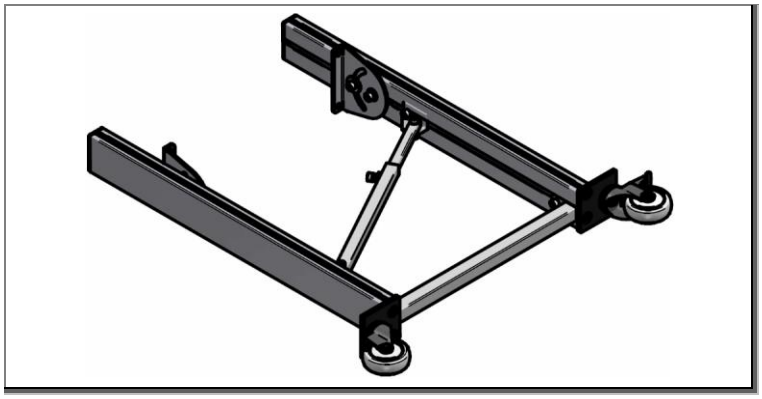

Obr. 39: Montáž stojanu – AM 260 (příklad)

Stojan je dodáván v předmontovaném stavu, viz obrázek vlevo.

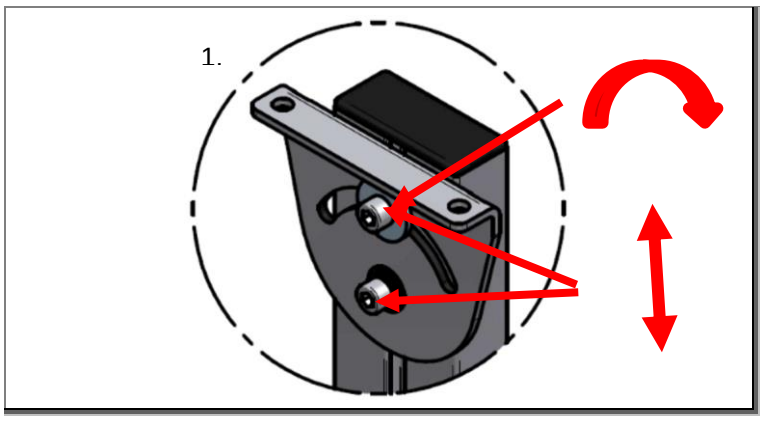

Obr. 40: Možnosti nastavení stojanu – AM 260

1 Nastavte požadovaný stoupací úhel tak, že povolíte horní šroub.

2. Nastavte požadovanou výšku stojanu tak, že povolíte oba šrouby.

3. Po nastavení stojanu všechny šrouby odborným způsobem utáhněte.

Výsledek: Stojan je výškově a úhlově nastaven dle vašich požadavků.

5.4.2.6 Montáž tělesa dopravního pásu na stojan - AM 260

Podmínky

- Všechny stojany jsou namontovány.

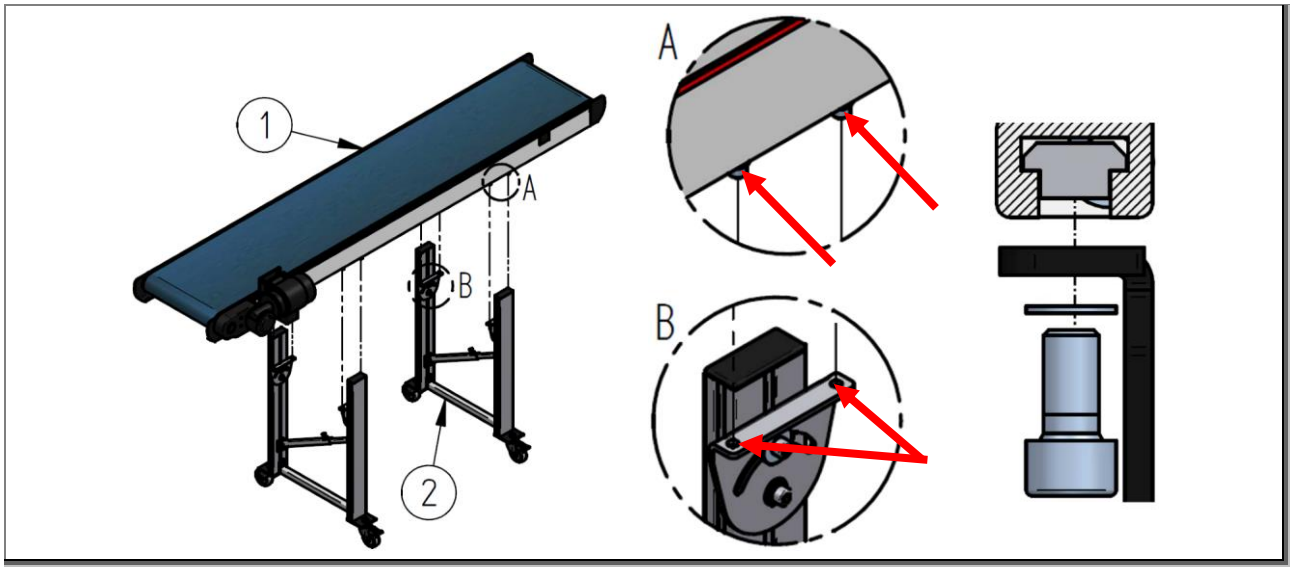

Obr. 41: Montáž dopravního pásu se stojanem HE 030 – HM 260 (příklad)

1 dopravní pás 2 stojan(y)

1. Povolte posuvné montážní šrouby [A] ve vodivém profilu pod tělesem dopravního pásu (2 x 2 ks na stojan) a zasuňte je do k tomu určených upevňovacích držáků [B].
2. Těleso dopravního pásu namontujte na stojan, jak je zobrazeno na obrázku pod [C] a šrouby odborným způsobem utáhněte.

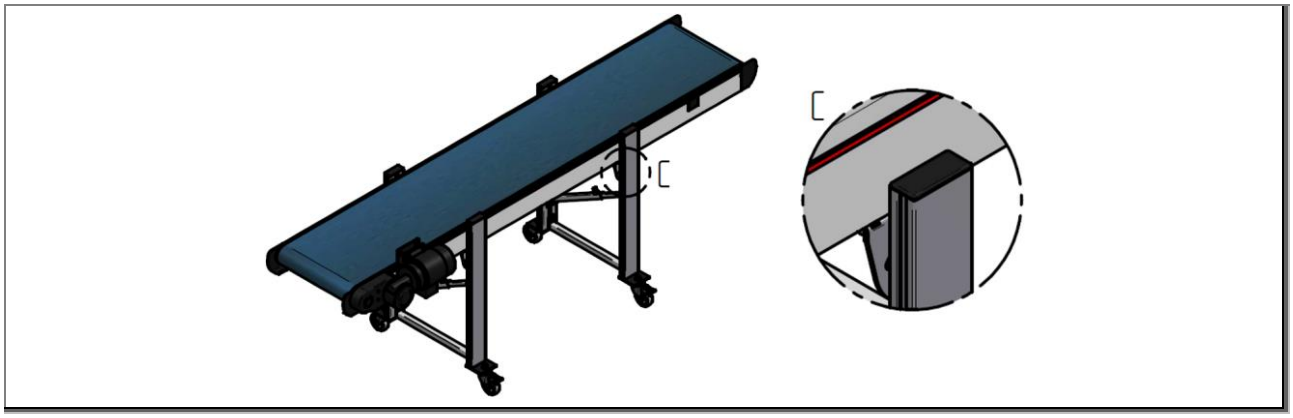

Obr. 42: Celková montáž dopravního pásu se stojanem HE 030 – HM 260 (příklad)

Výsledek: Dopravní pás je namontován na stojanu.

5.4.3 Stojan - HE/ HM

5.4.3.1 Montáž stojanu – HE 010/ HM 010

Podmínky

- Stojan je vyjmutý z balení.

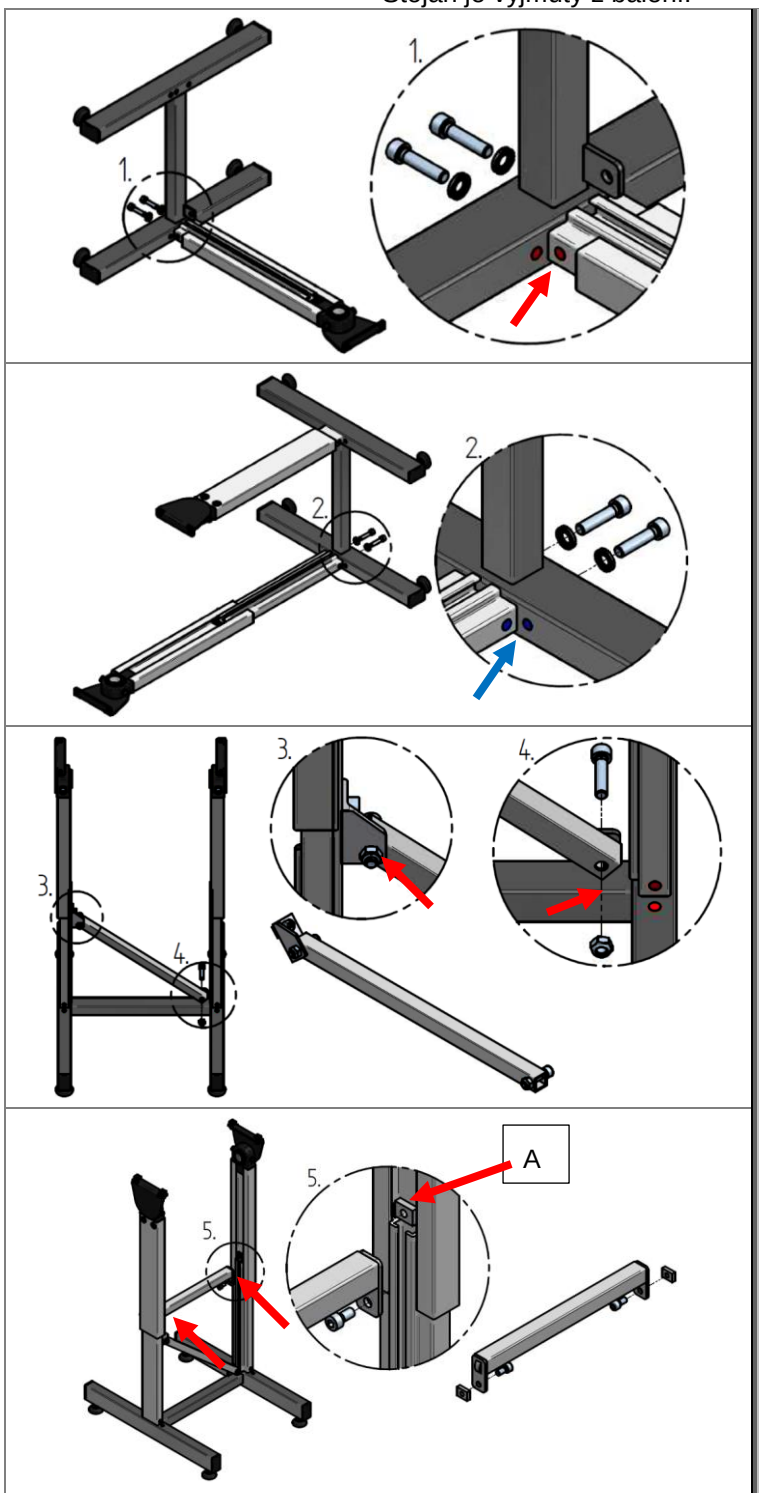

A Dlouhá strana vodicí vložky ukazuje nahoru!

Obr. 43: Montáž stojanu – HE 010/ HM 010

Věnujte pozornost tomu, aby **červené** a **modré** lepicí body při montáži co do barvy souhlasily a aby byly oba vody viditelné, jak je zobrazeno na obrázcích vlevo.

1. Základní rám a teleskopický profil (IP1) bočně položte na rovný,čistý povrch, viz obrázek. Odborným způsobem utáhněte šrouby, viz obrázek.
2. Základní rám nyní otočte na druhou stranu a položte 2. profil na základní rám. Odborným způsobem zašroubujte podle obrázku šrouby.

Je-li přiložena diagonální vzpěra:

3. Namontujte diagonální vzpěru: Povolte k tomu účelu šroubový spoj u 3., aby bylo možno vzpěru posouvat.
4. Namontujte diagonální vzpěru podle obrázku a šrouby odborně utáhněte.

Je-li přiložena příčná vzpěra:

5. Namontujte nyní příčnou vzpěru tak, že vodicí vložky nasunete do drážky a ty poté sešroubujete. Dbejte na to, aby příčná vzpěra byla pokud možno co nejblíže ke konci profilu. Šrouby odborným způsobem utáhněte.

Výsledek: Stojan je nainstalován.

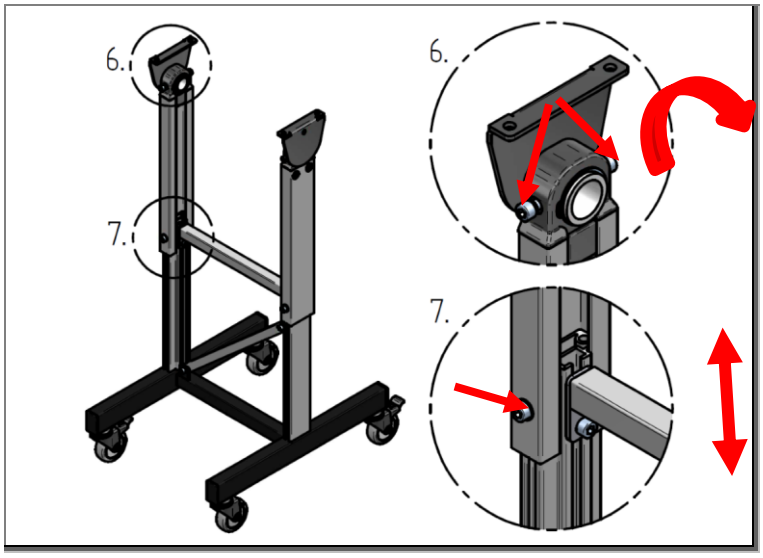

Obr. 44: Montáž stojanu – HE 010/ HM 010

6. Nastavte požadovaný stoupací úhel.
7. Nastavte požadovanou výšku stojanu.
8. Všechny šrouby odborným způsobem utáhněte.

Výsledek: Stojan je výškově a úhlově nastaven dle vašich požadavků.

5.4.3.2 Montáž tělesa dopravního pásu na stojan - HE 010-HM 010

Podmínky

- Všechny stojany jsou namontovány.

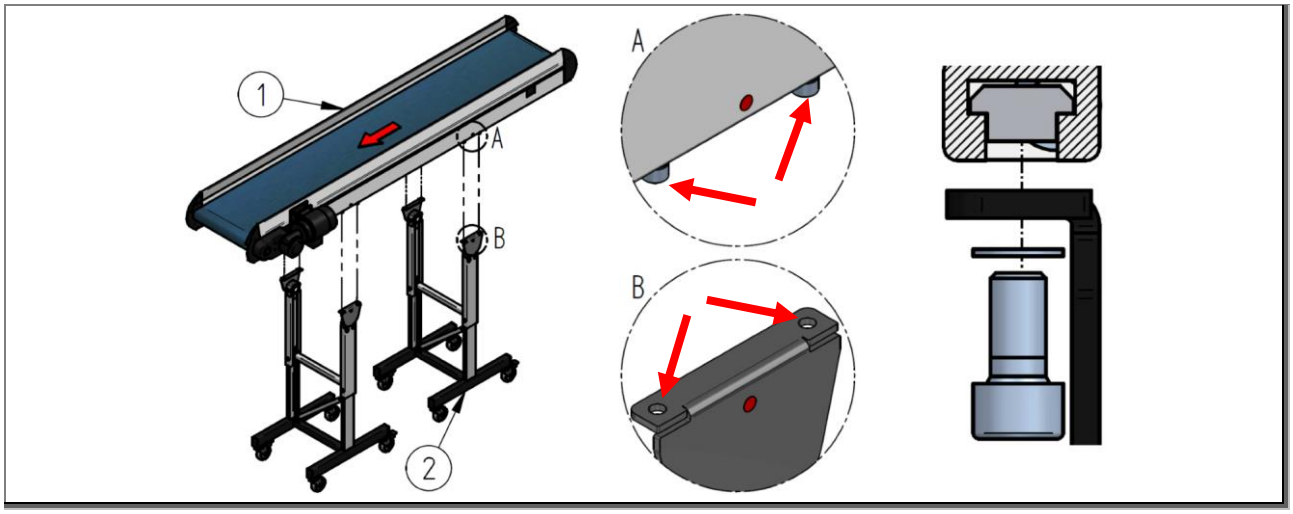

Obr. 45: Montáž dopravního pásu se stojanem HE 010 – HM 010 (příklad)

1 dopravní pás 2 stojan(y)

1. Povolte posuvné montážní šrouby [A] ve vodivém profilu pod tělesem dopravního pásu (2 x 2 ks na stojan) a zasuňte je do k tomu určených upevňovacích držáků [B].
2. Těleso dopravního pásu namontujte na stojan, jak je zobrazeno na obrázku pod [C] a šrouby odborným způsobem utáhněte.

UPOZORNĚNÍ

- Dbejte na to, aby na spojovacích místech vždy byly lepicí body stejné barvy.
- Dbejte na správné vyrovnání základních rámů, diagonální vzpěry a příčné vzpěry (viz dole).

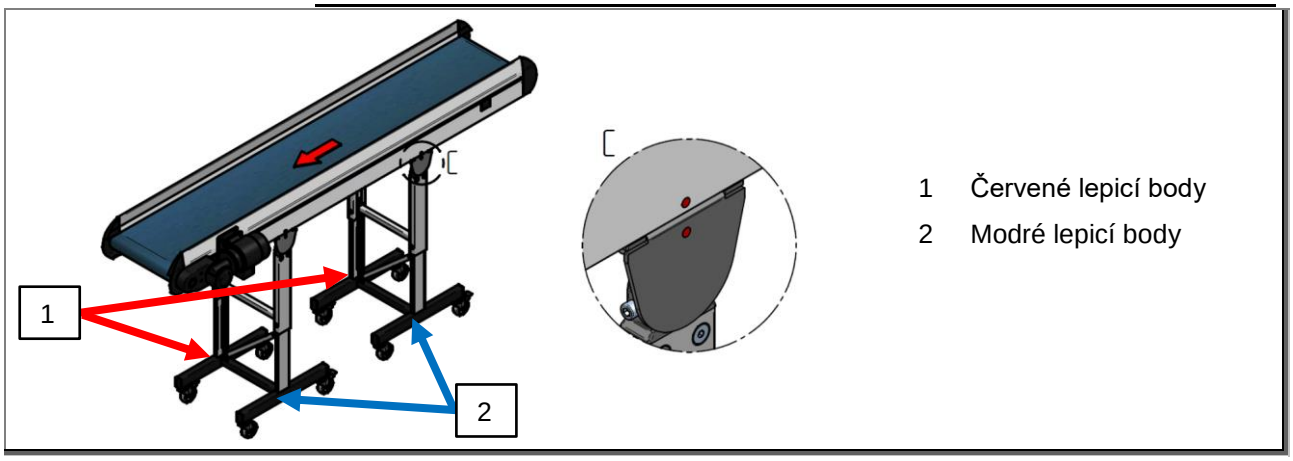

Obr. 46: Celková montáž dopravního pásu se stojanem HE 010 – HM 010 (příklad)

Výsledek: Dopravní pás je namontován na stojanu.

5.4.3.3 Montáž stojanu – HE 020/ HM 140

Podmínky

- Stojan je vyjmutý z balení.

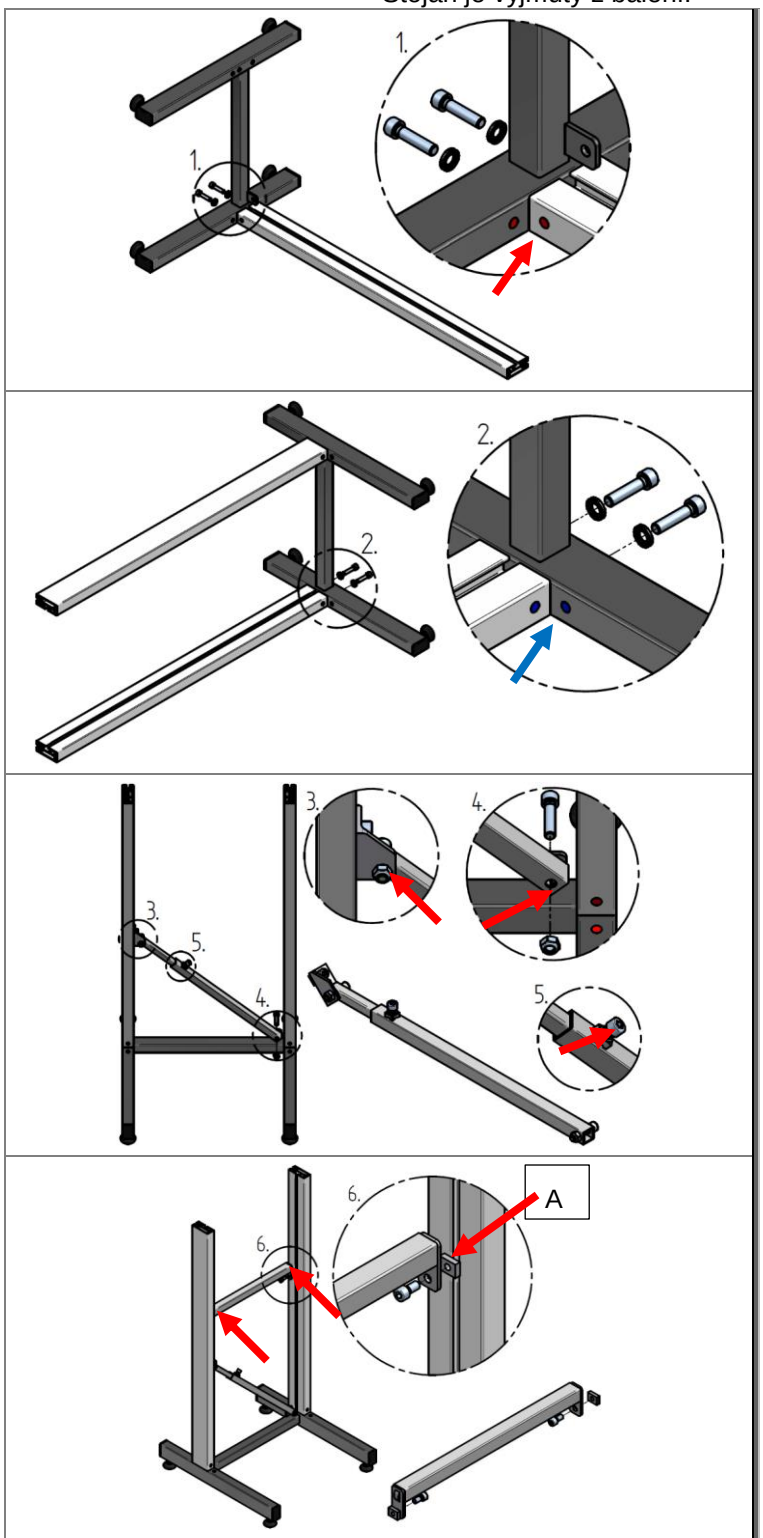

A Dlouhá strana vodicí vložky ukazuje nahoru!

Obr. 47: Montáž stojanu – HE 020/ HM 140

Věnujte pozornost tomu, aby **červené**a **modré** lepicí body při montáži co do barvy souhlasily a aby byly oba vody viditelné, jak je zobrazeno na obrázcích vlevo.

1. Položte základní rám a teleskopický profil (IP2) bočně na rovný, čistý povrch, jak je znázorněno na obrázku. Odborným způsobem utáhněte šrouby, viz obrázek.
2. Základní rám nyní otočte na druhou stranu a položte 2. profil na základní rám. Zašroubujte šrouby podleobrázku, odborným způsobem.

Je-li k dispozici diagonální vzpěra:

3. Namontujte diagonální vzpěru: Povolte k tomu účelu šroubový spoj u 3. A 5., aby bylo možno vzpěru posouvat.
4. Namontujte diagonální vzpěru - viz obr., a šrouby odborně utáhněte.

Je-li k dispozici příčná vzpěra:

6. Namontujte nyní příčnou vzpěru tak, že vodicí vložky nasunete do drážky a ty poté sešroubujete. Šrouby odborným způsobem utáhněte.

Výsledek: Stojan je nainstalován.

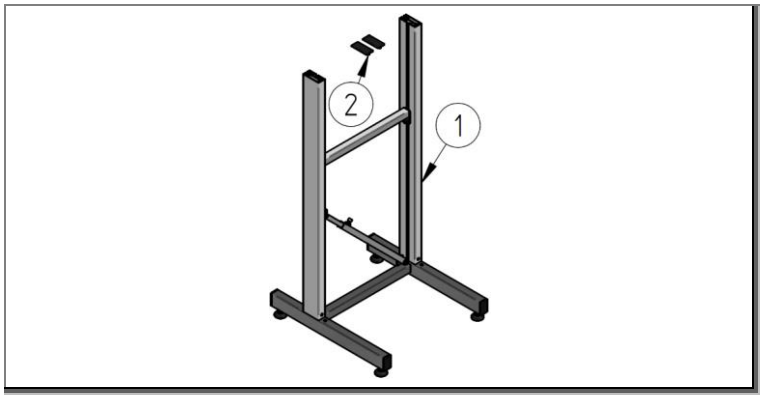

Obr. 48: Montáž stojanu – HE 020/ HM 140

Odložte kryty 2.

5.4.3.4 Montáž tělesa dopravního pásu na stojan - HE 020-HM 140

Podmínky

- Všechny stojany jsou namontovány.

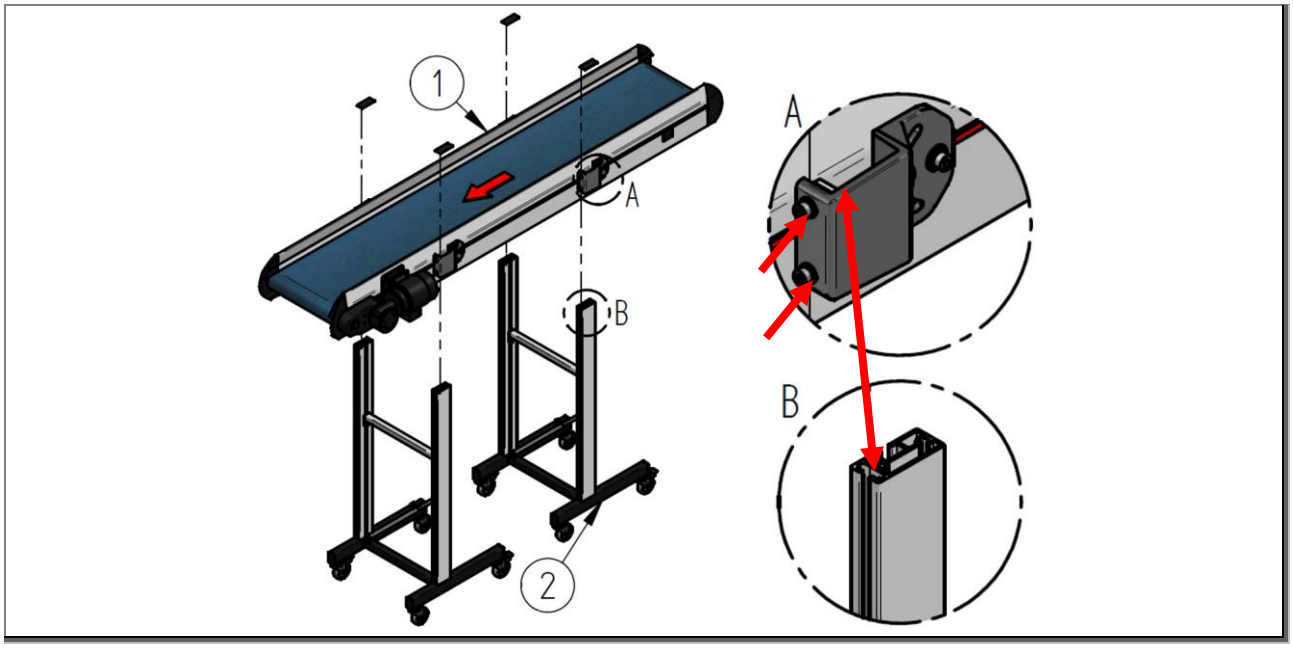

Obr. 49: Montáž dopravního pásu se stojanem HE 020 – HM 140 (příklad)

1 dopravní pás 2 stojan(y)

1. Povolte montážní šrouby [A] na nastavovači úhlu (2 x 2 ks na stojan) a zasuňte vyčnívající vodicí vložku do drážky stojanu k tomu určené [B]
2. Těleso dopravního pásu namontujte na stojan, jak je zobrazeno na obrázku pod [C] a šrouby odborným způsobem utáhněte.
3. Nasuňte kryty na konce profilů.

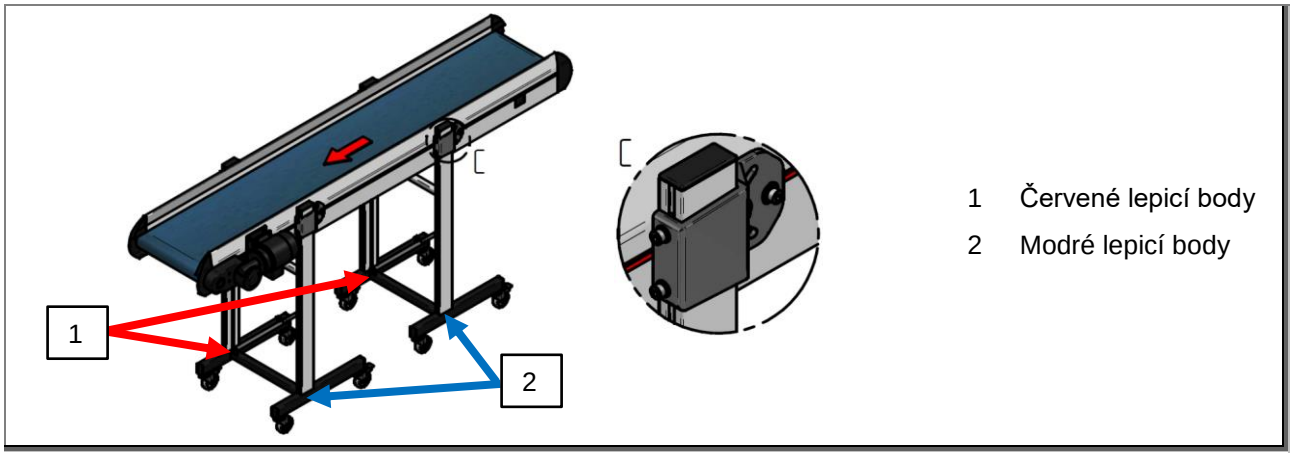

Obr. 50: Celková montáž dopravního pásu se stojanem HE 020 – HM 140 (příklad)

Výsledek: Dopravní pás je namontován na stojanu.

5.4.3.5 Montáž stojanu – HE 030/ HM 260

Podmínky

- Stojan je vyjmutý z balení.

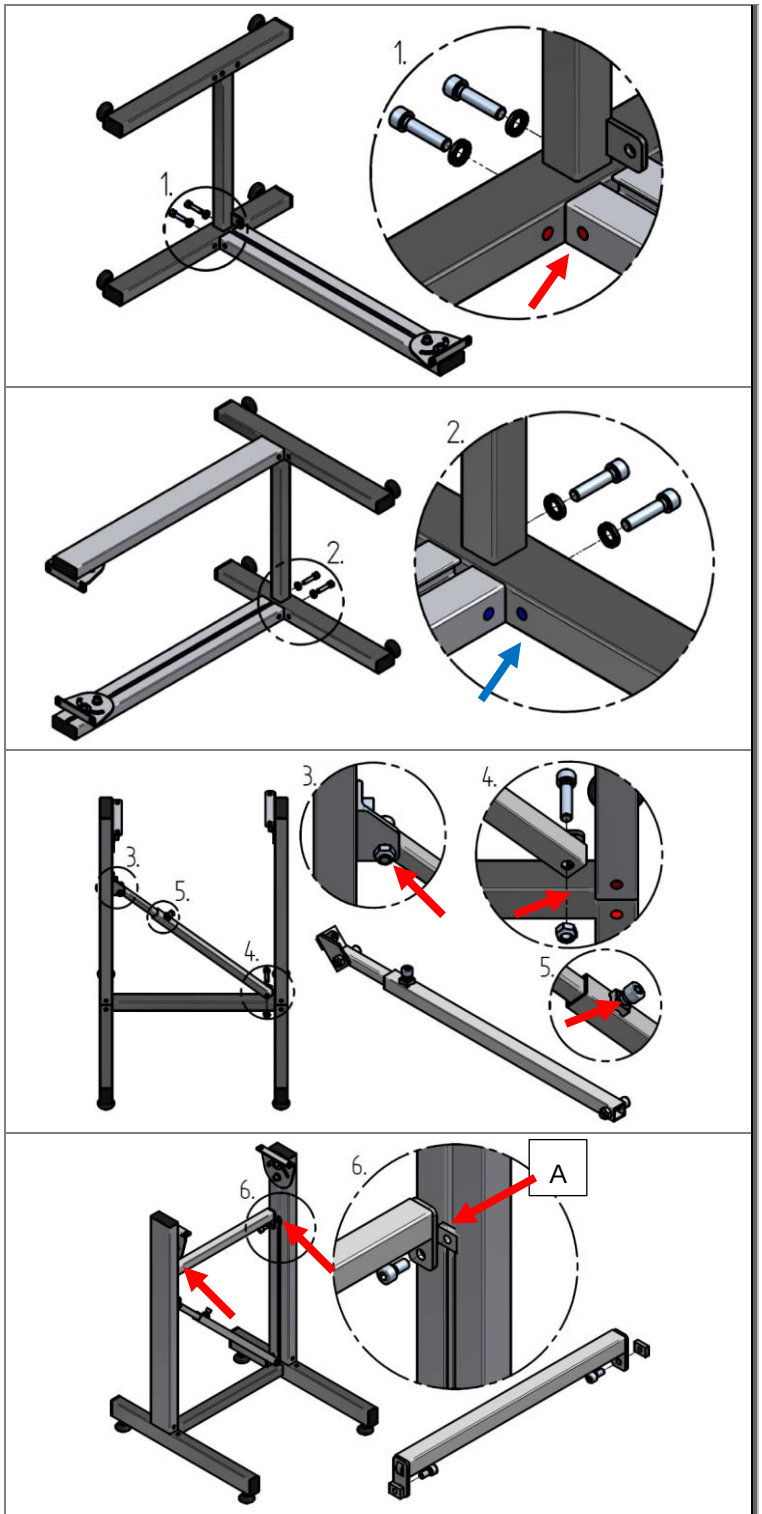

A Dlouhá strana vodicí vložky ukazuje nahoru!

Obr. 51: Montáž stojanu – HE 260/ HM 260

Věnujte pozornost tomu, aby **červené**a **modré** lepicí body při montáži co do barvy souhlasily a aby byly oba vody viditelné, jak je zobrazeno na obrázcích vlevo.

1. Položte základní rám a teleskopický profil (IP1) bočně na rovný, čistý povrch, jak je znázorněno na obrázku. Odborným způsobem utáhněte šrouby, viz obrázek.

2. Základní rám nyní otočte na druhou stranu a položte 2. profil na základní rám. Odborným způsobem utáhněte šrouby, viz obrázek.

Je-li přiložena diagonální vzpěra:

3. Namontujte diagonální vzpěru: Povolte k tomu účelu šroubový spoj u 3. a 5., aby bylo možno diagonální vzpěru posouvat.

4. Namontujte diagonální vzpěru - viz obr., a šrouby odborně utáhněte.

Je-li přiložena příčná vzpěra:

6. Namontujte nyní příčnou vzpěru tak, že vodicí vložky nasunete do drážky a ty poté sešroubujete. Dbejte na to, aby příčná vzpěra byla pokud možno co nejblíže ke konci profilu. Šroub odborným způsobem utáhněte.

Výsledek: Stojan je nainstalován.

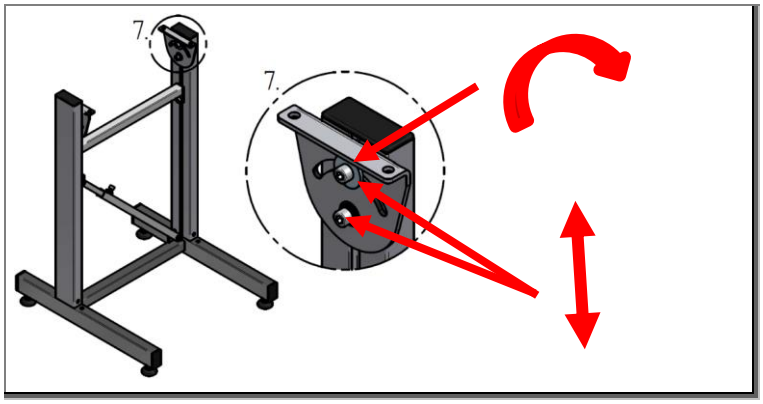

Obr. 52: Montáž stojanu – HE 260/ HM 260

7. Nastavte požadovaný stoupací úhel tak, že povolíte horní šroub.
5. Nastavte požadovanou výšku stojanu tak, že povolíte oba šrouby.
6. Po nastavení stojanu všechny šrouby odborným způsobem utáhněte.

Výsledek: Stojan je výškově a úhlově nastaven dle vašich požadavků.

5.4.3.6 Montáž tělesa dopravního pásu na stojan - HE 030-HM 260

Podmínky

- Všechny stojany jsou namontovány.

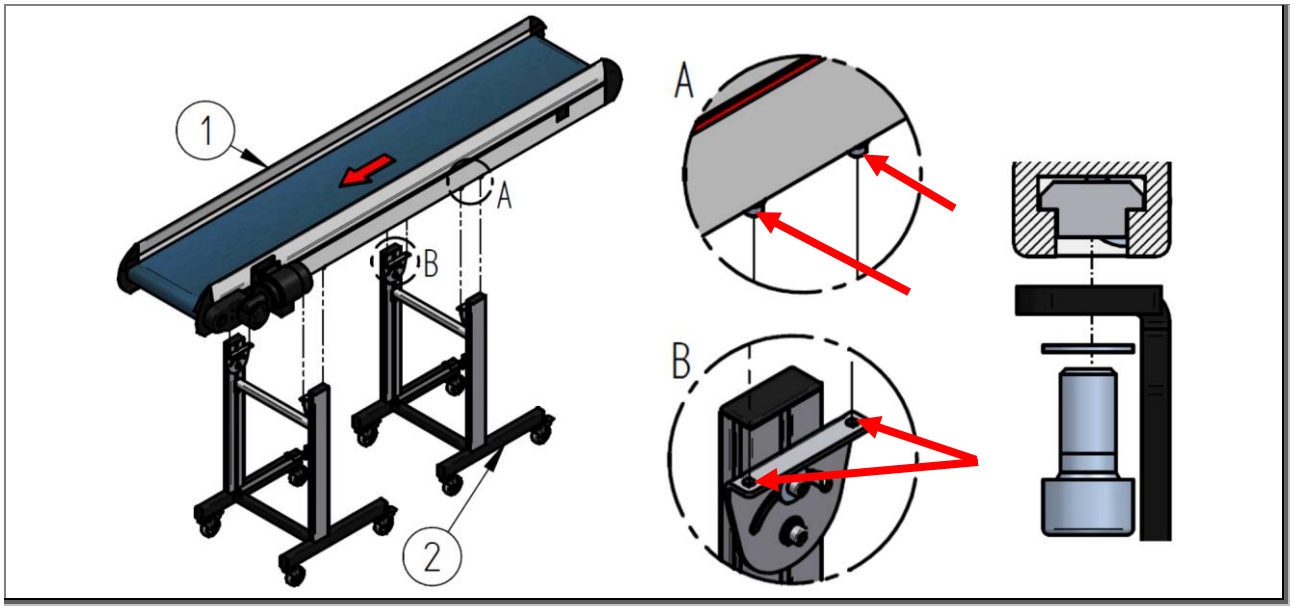

Obr. 53: Montáž dopravního pásu se stojanem HE 030 – HM 260 (příklad)

1 dopravní pás 2 stojan(y)

1. Povolte posuvné montážní šrouby [A] ve vodivém profilu pod tělesem dopravního pásu (2 x 2 ks na stojan) a zasuňte je do k tomu určených upevňovacích držáků [B]
2. Těleso dopravního pásu namontujte na stojan, jak je zobrazeno na obrázku pod [C] a šrouby odborným způsobem utáhněte.

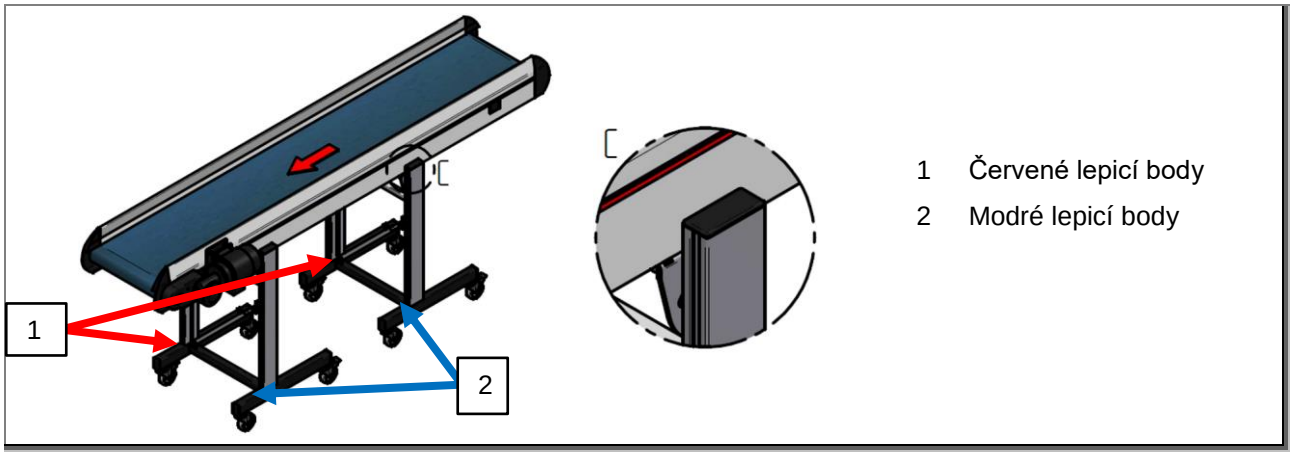

Obr. 54: Celková montáž dopravního pásu se stojanem HE 030 – HM 260 (příklad)

Výsledek: Dopravní pás je namontován na stojanu.

5.5 Montáž dopravního pásu

5.5.1 Umístění dopravního pásu

⚠ POZOR

Nebezpečí poranění v důsledku pojízdného stojanu

Při posouvání dopravního pásu mohou kolečka na stojanu najíždět na patky a ostatní části tělesa.

- Noste pevnou obuv s ocelovou tužinkou
- Při pojíždění nevstupujte do oblasti pojezdu koleček

⚠ POZOR

Nebezpečí pohmoždění a pořezání

Nebezpečí v důsledku náhlého otočného pohybu koleček při změně stanoviště stroje.

- Během umísťování dopravního pásu nezasahujte do blízkosti vodicích koleček.
- Po umístění dopravního pásu vždy aktivujte všechny brzdy vodicích koleček.

Podmínky

- Dopravní pás je namontován na stojanu a je na místě své instalace.

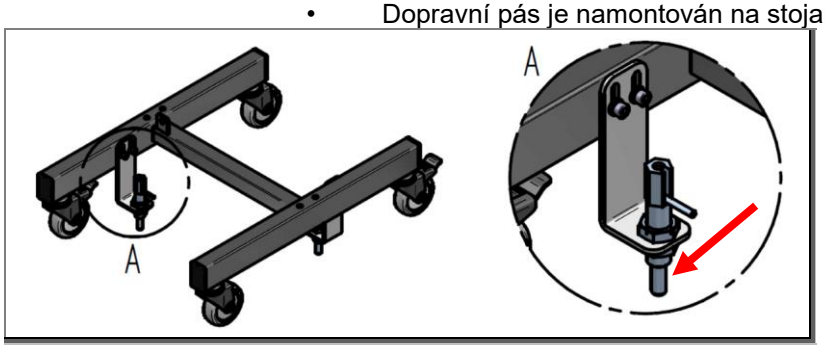

Obr. 55: Podlahová aretace

Umístěte dopravní pás s podlahovou aretací:

- Dopravní pás se nasune na určenou pozici tak, aby aretační čepy zapadly do zařízení v podlaze.

Výsledek: Dopravní pás je umístěn.

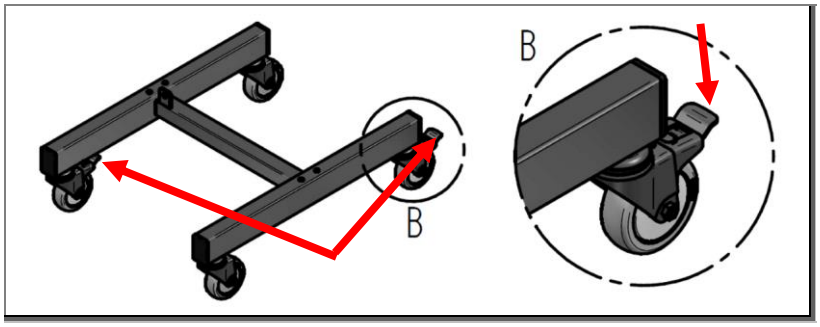

Obr. 56: Zabrzdění koleček

Zabrzdění koleček:

- Stlačte brzdu všech koleček dolů, dokud nezaklapne.

Výsledek: Dopravní pás je zajištěn proti samočinnému odrolování.

5.5.2 Zajištění dopravního pásu proti převrácení

⚠ VÝSTRAHA

Nebezpečí poranění v důsledku převrácení stroje

Nebezpečí převrácení v případě nedostatečného upevnění k podlaze.

- Jsou-li k dispozici, spojky pro upevnění k podlaze vždy pevně, bezpečně a odborným způsobem k podlaze připevněte. Jinak nelze stroj uvádět do provozu!
- Dbejte na rovnoměrný náklad!
- Použijte šrouby s dostatečnou pevností!
- Dbejte na pevnost podlahy!
- Před demontáží upevnění k podlaze dbejte na nízké těžiště, popř. nastavte:
  - Nastavte nejnižší pozici stojanu
  - Zkontrolujte stabilitu, popř. demontujte stojan

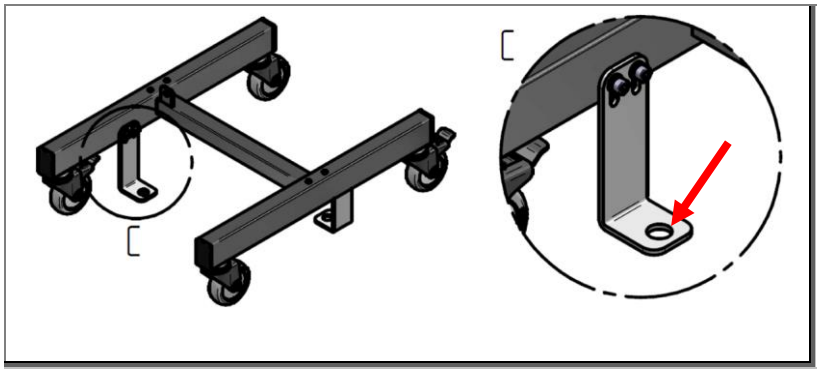

Obr. 57: Upevnění k podlaze

Dopravní pás upevněte pomocí upevnění k podlaze:

- Upevnění k podlaze namontujte pomocí vhodného šroubového spoje.

Výsledek: Dopravní pás je zajištěn proti samočinnému převrácení.

5.6 Elektrická přípojka

1. Zasuňte přípojnou vidlici přípojky do vhodné zásuvky.
2. Přípojku veďte tak, aby o ni nemohl nikdo zakopnout.

5.7 Čištění po montáži

1. Zajistěte, aby se po montáži v oblasti stroje nenacházely žádné nástroje, zvedací prostředky nebo jiné cizí předměty, jich bylo k montáži třeba.
2. Příp. uniklou tekutinu odstraňte (kondenzát, čisticí roztok atd.).

6 Uvedení do provozu

6.1 Bezpečnost

Veškeré práce smí provádět jen prokazatelně kvalifikovaní pracovníci, se zohledněním následujícího:

- tohoto návodu
- všech ostatních návodů náležejících k zařízení (související dokumenty, také dokumentace dodavatelů)
- místních platných předpisů a zákonů

UPOZORNĚNÍ

▶ • Za škody, které vyplývají z chybného uvedení do provozu, výrobce neručí.

⚠ NEBEZPEČÍ

Nebezpečí vtažení a nebezpečí pohmoždění

Volný oděv, volné šperky nebo dlouhé vlasy mohou být vtaženy a způsobit závažná poranění.

- Stroj nikdy neprovozujte bez ochranného krytu řetězu.
- Noste přiléhavý oděv.
- Nenoste visící šperky.
- Dlouhé vlasy si svažte.
- Údržbářské práce: Zkontrolujte, že je stroj bez napětí a zajistěte jej proti opětovnému spuštění. Teprve poté sejměte ochranný kryt. Před opětovným uvedením do provozu namontujte ochranný kryt.

⚠ NEBEZPEČÍ

Smrtelné nebezpečí v důsledku elektrického proudu

V případě kontaktu s díly pod napětím dochází ke smrtelnému nebezpečí. Zapnuté elektrické součásti mohou provádět nekontrolované pohyby. Následkem mohou být těžká poranění nebo usmrcení.

- Veškeré práce na elektrických komponentech tohoto stroje smí provádět jen kvalifikovaní pracovníci (elektrikáři nebo elektrotechnicky vyškolená osoba dle DIN EN 60204-1).
- Stroj při údržbě a opravárenských pracích vypněte a zajistěte jej proti neočekávanému opětovnému spuštění.
- Uzavřete pracovní oblast a označte ji výstražnou tabulí.

⚠ NEBEZPEČÍ

Smrtelné nebezpečí

Přepravování osob je nebezpečné a může způsobit smrtelná zranění.

- Přepravování osob je výslovně zakázáno.

⚠ NEBEZPEČÍ

Chybějící vyvarování se nebezpečí

Vyhnutí se a minimalizace poškození zdraví není v případě nepřístupných spínacích zařízení možná.

- Nezastavujte cesty ke spínacím zařízením a nečiňte je nepřístupnými.

⚠ VÝSTRAHA

Nebezpečí pohmoždění a nárazu

U nastavovacích prací na stojanu může dopravní pás v případě nedostatečného zajištění nečekaně poklesnout.

- Dopravní pás vhodnými prostředky k uchopení břemen (jeřáb atd.) zajistěte proti samovolnému a náhlému poklesnutí.
- Zajišťovací šrouby smí být povoleny teprve tehdy, když je dopravní pás odborným způsobem zajištěn proti uvedenému nebezpečí.
- Nikdy se při povolování / utahování zajišťovacích šroubů nezdržujte pod zavěšenými břemeny.
- Dodržujte dostatečnou vzdálenost od nebezpečných míst.
- Výšku nastavujte s více osobami.
- Noste osobní ochranné prostředky.

⚠ VÝSTRAHA

Nebezpečí vtažení, pořezání a pohmoždění

Prsty mohou být na zubech, hraně hřídele nebo podélné straně vtaženy do oblasti vstupu.

- Nezasahujte do zubů, hrany hřídele nebo podélné strany.

⚠ VÝSTRAHA

Nebezpečí poranění v důsledku převrácení stroje

Nebezpečí převrácení v případě nedostatečného upevnění k podlaze.

- Jsou-li k dispozici, spojky pro upevnění k podlaze vždy pevně, bezpečně a odborným způsobem k podlaze připevněte. Jinak nelze stroj uvádět do provozu!
- Dbejte na rovnoměrný náklad!
- Použijte šrouby s dostatečnou pevností!
- Dbejte na pevnost podlahy!
- Před demontáží upevnění k podlaze dbejte na nízké těžiště, popř. nastavte:
  - Nastavte nejnižší pozici stojanu
  - Zkontrolujte stabilitu, popř. demontujte stojan

⚠ VÝSTRAHA

Nebezpečí v důsledku rotujících a pohybujících se částí

Rotující a pohybující se komponenty mohou pohmoždit, oddělit končetiny a způsobit těžká poranění.

- Zdržujte se jen v určené pracovní oblasti.
- Dodržujte bezpečnostní vzdálenost ke komponentům.
- Věnujte pozornost výstražným tabulím v pracovní oblasti.
- Noste osobní ochranné prostředky.
- Noste přiléhavý oděv
- Dlouhé vlasy svažte a popř. noste síťku do vlasů.

⚠ POZOR

Nebezpečí vtažení a poškrábání u vstupu a výstupu dopravního pásu a také o zpětné kolečko dolní větve

Volný oděv, volné šperky nebo dlouhé vlasy mohou být vtaženy a způsobit poranění.

- Noste přiléhavý oděv.
- Nenoste visící šperky.
- Dlouhé vlasy svažte a popř. noste síťku do vlasů.
- Nezasahujte do nebezpečných oblastí.
- Dodržujte dostatečnou vzdálenost od nebezpečných míst/oblastí.

⚠ POZOR

Nebezpečí pohmoždění a poškrábání

Při zasahování do vstupní oblasti pásu od krytů nebo trychtýřů mohou být zhmožděny a/nebo odřeny končetiny.

- Nezasahujte do oblasti vstupu.

⚠ POZOR

Nebezpečí pohmoždění (pod pohonem a u pásu se zuby)

U spodního dílu je mezi motorem a pohybujícími se zuby nebezpečí pohmoždění.

- Nikdy nezasahujte do oblasti nad hnacím motorem, dokud je stroj zapnutý resp. dokud není zajištěn proti opětovnému spuštění.

⚠ POZOR

Nebezpečí pohmoždění a pořezání

Nebezpečí v důsledku náhlého otočného pohybu koleček při změně stanoviště stroje.

- Během umísťování dopravního pásu nezasahujte do blízkosti vodicích koleček.
- Po umístění dopravního pásu vždy aktivujte všechny brzdy vodicích koleček.

⚠ POZOR

Nebezpečí poranění v důsledku pojízdného stojanu

Při posouvání dopravního pásu mohou kolečka na stojanu najíždět na patky a ostatní části tělesa.

- Noste pevnou obuv s ocelovou tužinkou
- Při pojíždění nevstupujte do oblasti pojezdu koleček

⚠ POZOR

Nebezpečí klopýtnutí a pádu

V důsledku vyčnívajících částí rámu dochází na stojanech k nebezpečí klopýtnutí a pádu.

- Stroj a zejména stojan nesmí být instalovány a zprovozňovány v oblasti, kudy se prochází.
- Pokud je to nutné, změňte oblasti, kudy se prochází.

POZOR

Poškození přístroje v důsledku chybného elektrického napětí

Připojení k nevhodnému zdroji elektrického napětí může vést k poškození elektrických zařízení.

- Přípojky ke zdroji napětí jen elektrikáři.
- Věnujte pozornost místním ustanovením pro zdroje energie. Elektrické zařízení je dimenzováno dle evropských bezpečnostních norem.

POZOR

Poškození přístroje v důsledku chybného směru otáčení motorů

V důsledku delšího chybného chodu pásu může dojít k poškození přístroje.

- Práce na přístroji smí provádět jen autorizovaní kvalifikovaní pracovníci.
- Směr dopravního pásu zkontrolujte vizuálně.
- Je-li to nutné, upravte směr otáčení motorů, k tomu účelu vyměňte fáze na elektrické přípojce.
- Umístěte šipky směru dopravování.

POZOR

Poškození přístroje v důsledku chybného vyrovnání pásu

V důsledku bočního rozběhu nebo prokluzování pásu může dojít k poškození přístroje.

- Práce na přístroji smí provádět jen autorizovaní kvalifikovaní pracovníci.
- Nastavte synchronní chod pásu.
- Nastavte napětí pásu.

6.2 Kontrolované body před prvním uvedením do provozu

PŘED prvním uvedením do provozu je nutno zkontrolovat následující obecné body:

1. Ujistěte se, že v důsledku instalace resp. montáže nikde nezůstaly ležet nástroje a cizí předměty.
2. Zajistěte, aby byl dopravní pás řádně umístěn a popř. připevněn k podlaze.
3. Odstraňte ze stroje vlhkost a nečistoty.
4. Ujistěte se, že je ze strany provozovatele zaručeno napájení.
5. Stroj zapněte na hlavním spínači.
6. Zkontrolujte elektrickou funkci všech bezpečnostních zařízení.
7. Zkontrolujte správnou instalaci všech ochranných zařízení.
8. Zavřete všechny kontrolní otvory, kryty a dveře.
9. Znovu zkontrolujte směr otáčení hnacího motoru.
9. Podruhé zkontrolujte veškeré výše uvedené body.

6.3 Uvedení do provozu

POZOR

Nebezpečí v důsledku poškození pásu

Vyšší oděr může ve vyšší míře vést k poškození pásu

- Po prvním uvedení do provozu se pás může v důsledku vbíhání a změny teploty prodloužit.
- Kontrolujte proto právě v prvních 2 týdnech často a během provozu synchronní chod pásu a napětí pásu.

1. Zajistěte, aby byl dopravní pás řádně umístěn a popř. připevněn k podlaze.
2. Ujistěte se, že je zaručeno napájení ze strany provozovatele.
3. Stroj zapněte na hlavním spínači.
4. Zkontrolujte zdroj napětí.
5. Zkontrolujte elektrickou funkci všech bezpečnostních spínačů a zařízení. Odpovídajícím zásahem do bezpečnostního systému musí svítit výstražná světla, aby upozornila na možné nebezpečí. Opakujte zásah pro všechny bezpečnostní prvky:
   - tlačítko nouzového zastavení
   - tlačítko nouzového vypnutí
   - bezpečnostní dveře
   - hlavní spínač atd.
6. Zkontrolujte směr otáčení hnacích motorů.
7. Zkontrolujte synchronní běh pásu. Je-li to nutné, nastavte synchronní běh pásu a napětí pásu.

UPOZORNĚNÍ

▶ Po provedení výše uvedených činností a zkontrolování bodů lze stroj s dopravovaným materiálem provozovat.

6.4 Uvedení do provozu po plánovaném vypnutí

UPOZORNĚNÍ

▶ Bude-li stroj po delší odstávce zprovozněn, znovu jej uveďte do provozu.

7 Provoz

Kapitola „Provoz“ popisuje obsluhu zařízení v normálním provozu a poskytuje přehled ovládacích prvků a signálních hlásičů.

Po aktivaci zařízení v normálním provozu běží zařízení plně automaticky, aniž by obsluha musela zasahovat.

7.1 Bezpečnost

Veškeré práce smí provádět jen prokazatelně kvalifikovaní pracovníci, se zohledněním následujícího:

- tohoto návodu
- všech ostatních návodů náležejících k zařízení (související dokumenty, také dokumentace dodavatelů)
- místních platných předpisů a zákonů

⚠ NEBEZPEČÍ

Nebezpečí vtažení a nebezpečí pohmoždění

Volný oděv, volné šperky nebo dlouhé vlasy mohou být vtaženy a způsobit závažná poranění.

- Stroj nikdy neprovozujte bez ochranného krytu řetězu.
- Noste přiléhavý oděv.
- Nenoste visící šperky.
- Dlouhé vlasy si svažte.
- Údržbářské práce: Zkontrolujte, že je stroj bez napětí a zajistěte jej proti opětovnému spuštění. Teprve poté sejměte ochranný kryt. Před opětovným uvedením do provozu namontujte ochranný kryt.

⚠ NEBEZPEČÍ

Smrtelné nebezpečí v důsledku elektrického proudu

V případě kontaktu s díly pod napětím dochází ke smrtelnému nebezpečí. Zapnuté elektrické součásti mohou provádět nekontrolované pohyby. Následkem mohou být těžká poranění nebo usmrcení.

- Veškeré práce na elektrických komponentech tohoto stroje smí provádět jen kvalifikovaní pracovníci (elektrikáři nebo elektrotechnicky vyškolená osoba dle DIN EN 60204-1).
- Stroj při údržbě a opravárenských pracích vypněte a zajistěte jej proti neočekávanému opětovnému spuštění.
- Uzavřete pracovní oblast a označte ji výstražnou tabulí.

⚠ NEBEZPEČÍ

Smrtelné nebezpečí

Přepravování osob je nebezpečné a může způsobit smrtelná zranění.

- Přepravování osob je výslovně zakázáno.

⚠ NEBEZPEČÍ

Chybějící vyvarování se nebezpečí

Vyhnutí se a minimalizace poškození zdraví není v případě nepřístupných spínacích zařízení možná.

- Nezastavujte cesty ke spínacím zařízením a nečiňte je nepřístupnými.

⚠ VÝSTRAHA

Nebezpečí vtažení, pořezání a pohmoždění

Prsty mohou být na zubech, hraně hřídele nebo podélné straně vtaženy do oblasti vstupu.

- Nezasahujte do zubů, hrany hřídele nebo podélné strany.

⚠ VÝSTRAHA

Nebezpečí v důsledku rotujících a pohybujících se částí

Rotující a pohybující se komponenty mohou pohmoždit, oddělit končetiny a způsobit těžká poranění.

- Zdržujte se jen v určené pracovní oblasti.
- Dodržujte bezpečnostní vzdálenost ke komponentům.
- Věnujte pozornost výstražným tabulím v pracovní oblasti.
- Noste osobní ochranné prostředky.
- Noste přiléhavý oděv
- Dlouhé vlasy svažte a popř. noste síťku do vlasů.

⚠ VÝSTRAHA

Nebezpečí poranění v důsledku převrácení stroje

Nebezpečí převrácení v případě nedostatečného upevnění k podlaze.

- Jsou-li k dispozici, spojky pro upevnění k podlaze vždy pevně, bezpečně a odborným způsobem k podlaze připevněte. Jinak nelze stroj uvádět do provozu!
- Dbejte na rovnoměrný náklad!
- Použijte šrouby s dostatečnou pevností!
- Dbejte na pevnost podlahy!
- Před demontáží upevnění k podlaze dbejte na nízké těžiště, popř. nastavte:
  - Nastavte nejnižší pozici stojanu
  - Zkontrolujte stabilitu, popř. demontujte stojan

⚠ POZOR

Nebezpečí vtažení a poškrábání u vstupu a výstupu dopravního pásu a také o zpětné kolečko dolní větve

Volný oděv, volné šperky nebo dlouhé vlasy mohou být vtaženy a způsobit poranění.

- Noste přiléhavý oděv.
- Nenoste visící šperky.
- Dlouhé vlasy svažte a popř. noste síťku do vlasů.
- Nezasahujte do nebezpečných oblastí.
- Dodržujte dostatečnou vzdálenost od nebezpečných míst/oblastí.

⚠ POZOR

Nebezpečí pohmoždění (pod pohonem a u pásu se zuby)

U spodního dílu je mezi motorem a pohybujícími se zuby nebezpečí pohmoždění.

- Nikdy nezasahujte do oblasti nad hnacím motorem, dokud je stroj zapnutý resp. dokud není zajištěn proti opětovnému spuštění.

⚠ POZOR

Nebezpečí pohmoždění a poškrábání

Při zasahování do vstupní oblasti pásu od krytů nebo trychtýřů mohou být zhmožděny a/nebo odřeny končetiny.

- Nezasahujte do oblasti vstupu.

⚠ POZOR

Nebezpečí klopýtnutí a pádu

V důsledku vyčnívajících částí rámu dochází na stojanech k nebezpečí klopýtnutí a pádu.

- Stroj a zejména stojan nesmí být instalovány a zprovozňovány v oblasti, kudy se prochází.
- Pokud je to nutné, změňte oblasti, kudy se prochází.

UPOZORNĚNÍ

▶ Vždy věnujte pozornost také předpisům k prevenci úrazů a také případným pracovním, provozním a bezpečnostním předpisům.

7.2 Před provozem

POZOR

Nebezpečí v důsledku poškození pásu

Vyšší oděr může ve vyšší míře vést k poškození pásu

- Před začátkem každé směny zkontrolujte synchronní běh pásu

Použití, které není v souladu s určením a chybná manipulace mohou vést ke smrtelným poraněním osob a věcným škodám. Proto před každým provozováním a obsluhou zařízení věnujte pozornost pokynům v kapitole bezpečnost a dodržujte je. Osoby pověřené obsluhou je nutno pravidelně školit.

Před provozováním a obsluhou zařízení si uvědomte následující body:

- Přečetl jsem si pečlivě návod k obsluze a porozuměl mu?
- Jsem na základě svého vzdělání a kvalifikace oprávněn zařízení obsluhovat?
- Jsem provozovatelem zařízení autorizován pro obsluhu zařízení?

Dále učiňte následující přípravu k provozu a obsluze stroje:

- Oblečte si osobní ochranné prostředky.
- Seznamte se s celým zařízením.
- Seznamte se s platnými předpisy.
- Pracovní postupy zharmonizujte tak, aby byly ve shodě se všemi účastníky.
- Před započetím práce zkontrolujte případné poškození stroje.

7.3 Ovládací a indikační prvky

7.3.1 Obsluha - druh provozu „bez“

Je-li dopravní pás na přání zákazníka dodán bez hlavního spínače, neodpovídá dopravní pás směrnici o strojních zařízeních 2006/42/ES a nejsou k dispozici žádné ovládací prvky. Je-li nutné CE označení dopravního pásu jako jednotlivého zařízení (případně je-li dáno účelem použití), vzniká před uvedením do provozu povinnost umístění hlavního spínače a popř. učinění dalších opatření. Následně je nutno zhodnotit shodu se směrnicí o strojních zařízeních. Pro další informace k tomuto tématu jsme Vám rádi k dispozici.

7.3.2 Obsluha - druh provozu "konstantní"

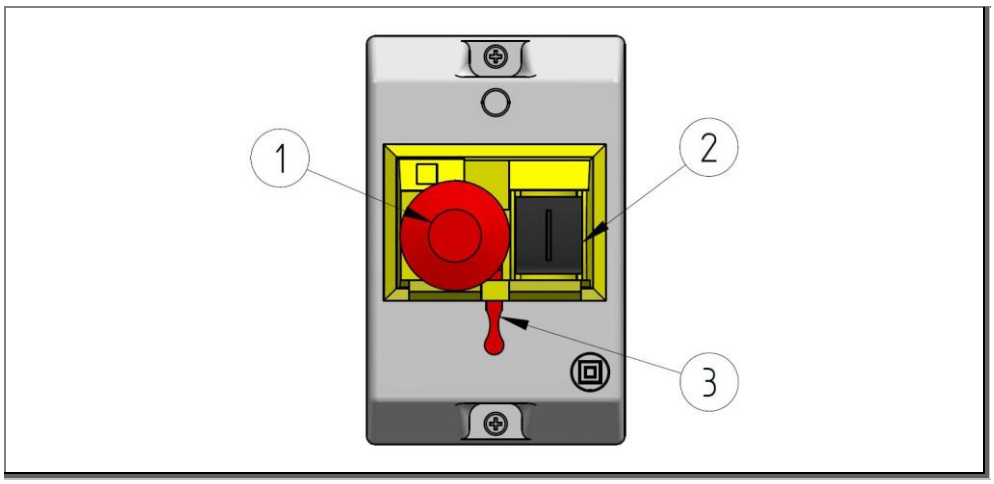

Obr. 58: Hlavní spínač

Č.	Obslužný prvek	Funkce
1	Uzavírací hřibové tlačítko (červené)	Vypnutí
2	Tlačítko (černé)	Zapnutí
3	Závora	Pojistka proti neoprávněnému opětovnému zapnutí

Tab. 6: Ovládací prvky hlavního spínače

7.3.2.1 Zapnutí

Pro zapnutí stroje proveďte následující kroky:

1. Zkontrolujte, zda není hřibové tlačítko (1) zajištěné.
   Je-li hřibové tlačítko zajištěné, odjistěte jej otočením doprava.
2. Stiskněte černé tlačítko (2), aby se spínač hlavního spínače zajistil.

Výsledek: Stroj je zapnutý a dopravní pás běží.

7.3.2.2 Vypnutí

Pro Vypnutí stroje proveďte následující krok:

1. Pevně stiskněte hřibové tlačítko (1) tak, aby při stisknutí zapadlo.

Výsledek: Stroj je vypnutý.

7.3.2.3 Pojistka proti opětovnému zapnutí

Uzamkněte stroj provedením následujících kroků:

1. Stiskněte pevně hřibové tlačítko (1) a podržte je v nejnižší poloze.
2. Zatáhněte za západku (3), dokud se v ní neuvolní otvor a nezapadne.
3. Aby se zabránilo neoprávněnému opětovnému zapnutí, je západka (3) skrz otvor zajištěna visacím zámkem.

Výsledek: Stroj je zajištěn proti opětovnému zapnutí.

7.3.2.4 Uvolnění pojistky proti opětovnému spuštění

Odemkněte stroj provedením následujících kroků:

1. Odstraňte visací zámek.
2. Zatlačte západku (3) zpět do žlutého krytu.
3. Odemkněte hřibové tlačítko (1) jeho otočením doprava.

Výsledek: Stroj lze nyní opět zapnout.

7.3.3 Obsluha - druh provozu „plynule regulovatelné“

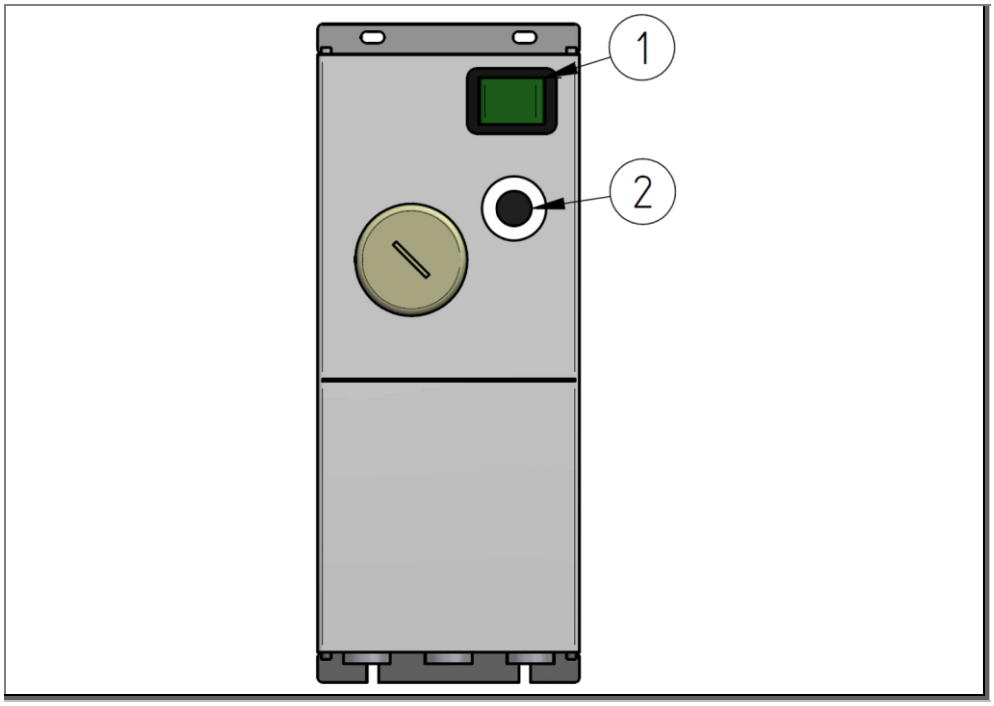

Obr. 59: Rychlostní disk

č.	Obslužný prvek	Funkce
1	Hlavní spínač (zelený)	Zapnutí/ vypnutí
2	Otočný knoflík (černý)	Nastavení rychlosti

Tab. 7: Obslužné prvky rychlostního disku

7.3.3.1 Zapnutí

Pro zapnutí stroje proveďte následující kroky:

1. Přepněte zelený spínač (1) na spínací pozici I. Nyní svítí zelená žárovka.

Výsledek: Stroj je zapnutý a dopravní pás běží.

7.3.3.2 Vypnutí

Pro Vypnutí stroje proveďte následující krok:

1. Na zeleném spínači (1) stiskněte pozici O. Zelená žárovka již nesvítí.

Výsledek: Stroj je vypnutý.

7.3.3.3 Nastavení rychlosti

K nastavení rychlosti stroje proveďte následující kroky:

Zvýšení rychlosti:

1. Černým otočným spínačem (2) otáčejte doprava, dokud není dosažena požadovaná hnací rychlost.

Snížení rychlosti:

1. Černým otočným spínačem (2) otáčejte doleva, dokud není dosažena požadovaná hnací rychlost.

Výsledek: Stroj pracuje v nastavené rychlosti.

Externí odkaz

Rychlostní disk poskytne externí dodavatel. Pro další informace k obsluze a také ke schématu zapojení řídicího přístroje viz návod k obsluze externího dodavatele.

7.3.4 Obsluha - druh provozu „taktované“

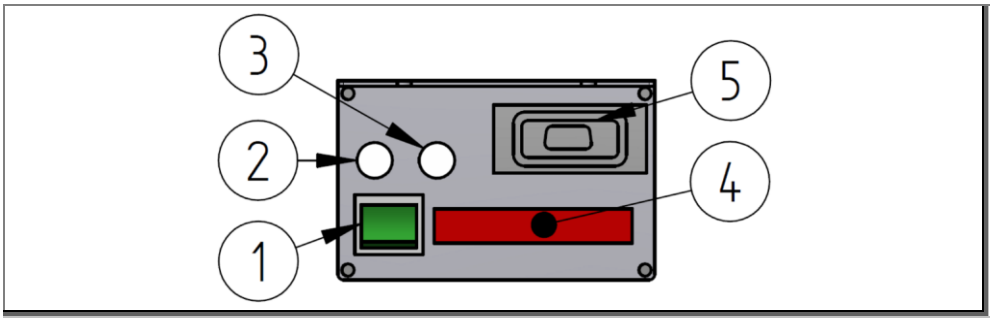

Obr. 60: Taktovací spínací přístroj

č.	Obslužný prvek	Funkce
1	Hlavní spínač (zelený)	Zapnutí/ vypnutí
2	Posouvací tlačítko	např. zvolení času
3	Tlačítko režimu	Zvolení režimu
4	displej	
5	Zdířka sub-D-9	

Tab. 8: Ovládací prvky taktovacího spínacího přístroje

Externí odkaz

Taktovací spínací přístroj poskytne externí dodavatel. Pro další informace k obsluze a také ke schématu zapojení taktovacího spínacího přístroje viz návod k obsluze externího dodavatele.

7.3.5 Obsluha - druh provozu „plynule regulovatelné a taktované“

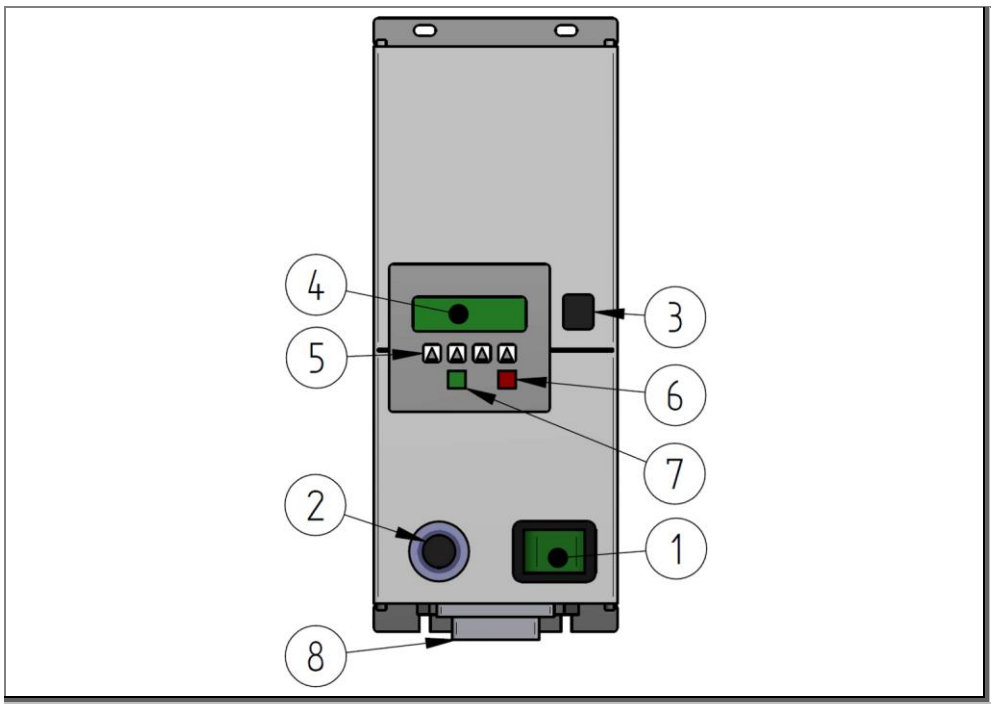

Obr. 61: Kombinovaný řídicí přístroj

č.	Obslužný prvek	Funkce
1	Hlavní spínač (zelený)	Zapnutí/ vypnutí
2	Otočný knoflík (černý)	Nastavení rychlosti
3	Provozní osvětlení	• zelená - provoz • červená - porucha
4	displej	
5	multifunkční tlačítka	Funkce bude zobrazena na displeji
6	tlačítko	z továrny bez funkce
7	tlačítko	z továrny bez funkce
8	Zdířka sub-D-9	**UPOZORNĚNÍ** • Konektor sub-D-9 zasuňte před uvedením do provozu

Tab. 9: Ovládací prvky kombinovaného řídicího přístroje

Externí odkaz

Kombinovaný řídicí přístroj poskytne externí dodavatel. Pro další informace k obsluze a také ke schématu zapojení kombinovaného řídicího přístroje viz návod k obsluze externího dodavatele.

8 Odstranění poruch

8.1 Bezpečnost

Veškeré práce smí provádět jen prokazatelně kvalifikovaní pracovníci, se zohledněním následujícího:

- tohoto návodu
- všech ostatních návodů náležejících k zařízení (související dokumenty, také dokumentace dodavatelů)
- místních platných předpisů a zákonů

⚠ NEBEZPEČÍ

Nebezpečí vtažení a nebezpečí pohmoždění

Volný oděv, volné šperky nebo dlouhé vlasy mohou být vtaženy a způsobit závažná poranění.

- Stroj nikdy neprovozujte bez ochranného krytu řetězu.
- Noste přiléhavý oděv.
- Nenoste visící šperky.
- Dlouhé vlasy si svažte.
- Údržbářské práce: Zkontrolujte, že je stroj bez napětí a zajistěte jej proti opětovnému spuštění. Teprve poté sejměte ochranný kryt. Před opětovným uvedením do provozu namontujte ochranný kryt.

⚠ NEBEZPEČÍ

Smrtelné nebezpečí v důsledku elektrického proudu

V případě kontaktu s díly pod napětím dochází ke smrtelnému nebezpečí. Zapnuté elektrické součásti mohou provádět nekontrolované pohyby. Následkem mohou být těžká poranění nebo usmrcení.

- Veškeré práce na elektrických komponentech tohoto stroje smí provádět jen kvalifikovaní pracovníci (elektrikáři nebo elektrotechnicky vyškolená osoba dle DIN EN 60204-1).
- Stroj při údržbě a opravárenských pracích vypněte a zajistěte jej proti neočekávanému opětovnému spuštění.
- Uzavřete pracovní oblast a označte ji výstražnou tabulí.

⚠ NEBEZPEČÍ

Smrtelné nebezpečí

Přepravování osob je nebezpečné a může způsobit smrtelná zranění.

- Přepravování osob je výslovně zakázáno.

⚠ NEBEZPEČÍ

Chybějící vyvarování se nebezpečí

Vyhnutí se a minimalizace poškození zdraví není v případě nepřístupných spínacích zařízení možná.

- Nezastavujte cesty ke spínacím zařízením a nečiňte je nepřístupnými.

⚠ VÝSTRAHA

Nebezpečí pádu při práci ve výškách

Práce ve výškách může vést k uklouznutí, pádu a těžkým poraněním.

- Noste osobní ochranné prostředky.
- Včas zajistěte pracovní podmínky, které umožňují bezpečnou práci.
- Učiňte opatření proti pádu, pokud není zajištěna bezpečná stabilita.
  - Např. použijte pracovní plošinu, lešení, osobní výtah, montážní koš.
- Montážní oblast zajistěte proti padajícím předmětům.
- Nikdy nepracujte sami.

⚠ VÝSTRAHA

Nebezpečí vtažení, pořezání a pohmoždění

Prsty mohou být na zubech, hraně hřídele nebo podélné straně vtaženy do oblasti vstupu.

- Nezasahujte do zubů, hrany hřídele nebo podélné strany.

⚠ VÝSTRAHA

Nebezpečí poranění v důsledku převrácení stroje

Nebezpečí převrácení v případě nedostatečného upevnění k podlaze.

- Jsou-li k dispozici, spojky pro upevnění k podlaze vždy pevně, bezpečně a odborným způsobem k podlaze připevněte. Jinak nelze stroj uvádět do provozu!
- Dbejte na rovnoměrný náklad!
- Použijte šrouby s dostatečnou pevností!
- Dbejte na pevnost podlahy!
- Před demontáží upevnění k podlaze dbejte na nízké těžiště, popř. nastavte:
  - Nastavte nejnižší pozici stojanu
  - Zkontrolujte stabilitu, popř. demontujte stojan

⚠ POZOR

Nebezpečí pohmoždění (pod pohonem a u pásu se zuby)

U spodního dílu je mezi motorem a pohybujícími se zuby nebezpečí pohmoždění.

- Nikdy nezasahujte do oblasti nad hnacím motorem, dokud je stroj zapnutý resp. dokud není zajištěn proti opětovnému spuštění.

⚠ POZOR

Nebezpečí pohmoždění a poškrábání

Při zasahování do vstupní oblasti pásu od krytů nebo trychtýřů mohou být zhmožděny a/nebo odřeny končetiny.

- Nezasahujte do oblasti vstupu.

⚠ POZOR

Nebezpečí pohmoždění a pořezání

Nebezpečí v důsledku náhlého otočného pohybu koleček při změně stanoviště stroje.

- Během umísťování dopravního pásu nezasahujte do blízkosti vodicích koleček.
- Po umístění dopravního pásu vždy aktivujte všechny brzdy vodicích koleček.

⚠ POZOR

Nebezpečí vtažení a poškrábání u vstupu a výstupu dopravního pásu a také o zpětné kolečko dolní větve

Volný oděv, volné šperky nebo dlouhé vlasy mohou být vtaženy a způsobit poranění.

- Noste přiléhavý oděv.
- Nenoste visící šperky.
- Dlouhé vlasy svažte a popř. noste síťku do vlasů.
- Nezasahujte do nebezpečných oblastí.
- Dodržujte dostatečnou vzdálenost od nebezpečných míst/oblastí.

⚠ POZOR

Nebezpečí klopýtnutí a pádu

V důsledku vyčnívajících částí rámu dochází na stojanech k nebezpečí klopýtnutí a pádu.

- Stroj a zejména stojan nesmí být instalovány a zprovozňovány v oblasti, kudy se prochází.
- Pokud je to nutné, změňte oblasti, kudy se prochází.

⚠ POZOR

Nebezpečí poranění v důsledku pojízdného stojanu

Při posouvání dopravního pásu mohou kolečka na stojanu najíždět na patky a ostatní části tělesa.

- Noste pevnou obuv s ocelovou tužinkou
- Při pojíždění nevstupujte do oblasti pojezdu koleček

⚠ POZOR

Ostré hrany

Ostré hrany mohou vést k řezným poraněním.

- Noste osobní ochranné prostředky.
- Pracujte opatrně.

POZOR

Poškození přístroje v důsledku chybného elektrického napětí

Připojení k nevhodnému zdroji elektrického napětí může vést k poškození elektrických zařízení.

- Přípojky ke zdroji napětí jen elektrikáři.
- Věnujte pozornost místním ustanovením pro zdroje energie. Elektrické zařízení je dimenzováno dle evropských bezpečnostních norem.

POZOR

Poškození přístroje v důsledku chybného směru otáčení motorů

V důsledku delšího chybného chodu pásu může dojít k poškození přístroje.

- Práce na přístroji smí provádět jen autorizovaní kvalifikovaní pracovníci.
- Směr dopravního pásu zkontrolujte vizuálně.
- Je-li to nutné, upravte směr otáčení motorů, k tomu účelu vyměňte fáze na elektrické přípojce.
- Umístěte šipky směru dopravování.

POZOR

Poškození přístroje v důsledku chybného vyrovnání pásu

V důsledku bočního rozběhu nebo prokluzování pásu může dojít k poškození přístroje.

- Práce na přístroji smí provádět jen autorizovaní kvalifikovaní pracovníci.
- Nastavte synchronní chod pásu.
- Nastavte napětí pásu.

POZOR

Poškození přístroje v důsledku použití nevhodných čisticích prostředků

Použitím rozpouštědel k čištění může dojít ke škodám na dopravním pásu a na pásu.

- K čištění nepoužívejte rozpouštědla.
- Běžné znečištění odstraňte vlažnou vodou.
- Silné znečištění odstraňte pomocí lihu.
- V případě dotazů ke vhodným čisticím prostředkům kontaktuje výrobce.

8.2 Chování při poruchách

V zásadě platí:

1. V případě poruch, které představují bezprostřední nebezpečí pro osoby nebo věci, zařízení okamžitě vypněte.
   Zapojení zařízení do bezpečnostního systému celého zařízení provádí provozovatel.
2. Zjistěte příčinu poruchy.
3. Vyžaduje-li odstranění poruchy práci v nebezpečné oblasti, zařízení vypněte a zajistěte jej proti opětovnému zapnutí.
4. V místě použití o poruše okamžitě informujte odpovědnou osobu.
5. Podle druhu poruchy ji nechte odstranit autorizovanými kvalifikovanými pracovníky.
6. Pokud byly měněny díly, dbejte na správnou montáž.
   - Dodržujte veškeré utahovací momenty v souladu s normami.
   - Dbejte na pojistku šroubů.

8.3 Přípravy k odstranění poruchy

1. Hlavní spínač před prováděním prací vypněte.
2. Práce provádějte zásadně u zastaveného zařízení.
   - zařízení podle břemene odpojte.
3. Zařízení zajistěte proti nečekanému opětovnému spuštění.
   - Hlavní spínač zajistěte pomocí visacího zámku.
   - Připevněte výstražnou tabuli.
   - Oblast rozsáhle zajistěte.
4. Uvolněte přepravní dráhu resp. odstraňte dopravovaný materiál

8.4 Opětovné zapnutí po poruchách

Zařízení smí být provozováno jen tehdy, pokud na něm nejsou žádné závady, které by ohrožovaly bezpečný provoz.

1. Ujistěte se, že jsou namontovány veškeré ochranné kryty.
2. Překontrolujte bezpečnostní zařízení.

UPOZORNĚNÍ

Věnujte pozornost pokynům a údajům v dokumentaci dodavatele.

8.5 Poruchy a vyhledávání chyb

UPOZORNĚNÍ

- Veškeré práce provádějte zásadně u zastaveného stroje. K tomu účelu stroj v závislosti na zátěži odpojte.
- Před začátkem prací zajistěte, aby stroj nebylo možno omylem nebo nepovolanými osobami znovu spustit.
- U nepopsaných poruch prosíme o projednání s naší zákaznickou službou.

Provozní poruchy ve formě neuspokojivého dopravního chování a/nebo změněného zvuku lze odstranit dle následujícího diagnostického plánu:

Porucha	Možná příčina	Odstranění
Synchronní chod pásu není správný	• Není správně nastaven synchronní chod pásu.	• Správně nastavte synchronní chod a napětí pásu
	• Pás je znečištěný a prokluzuje proto na hnacím válci	• Vyčistěte povrch pásu oběžné strany
	• Usazeniny nečistot na hnací a vodicí kladce	• Vyčistěte hnací a vodicí kladku
	• Součinitel tření mezi hnací kladkou a pásem je příliš nízký	• Zvyšte napětí pásu
	• Na pásu jsou stopy chodu / poškození	• Vyměňte pás
	• Valivé ložisko je poškozené.	• Valivé ložisko znovu zprovozněte
Vyrovnání dopravního pásu není správné	• Přenastavil se úhel stoupání dopravního pásu.	• Nastavte úhel stoupání dopravního pásu
	• Úhel bočních vedení se přenastavil (volitelné)	• Nastavte úhel bočních vedení
Dopravované zboží není na pásu správně přepravováno	• Povrch pásu na nosné straně je znečištěný	• Vyčistěte povrch pásu na nosné straně.
	• Povrch pásu na nosné straně je opotřebovaný	• Vyměňte pás

Tab. 10: Diagnostický plán

Porucha	Možná příčina	Odstranění
Zařízení se nespouští nebo stojí	• Není k dispozici žádné napájení.	• Zkontrolujte pozici hlavního spínače • Zkontrolujte proudový chránič • Zkontrolujte externí jištění • Zkontrolujte poškození a propojení elektrického přípojného kabelu • Zkontrolujte elektrickou síť • Zkontrolujte pojistky • Zkontrolujte případnou vlhkost skříní svorkovnice
	• Poškozený motor	• Vyměňte motor
	• Přetížení (na dopravním pásu je příliš mnoho dopravovaného materiálu)	• Snižte zatížení (zredukujte množství dopravovaného materiálu na dopravním pásu)
	• Dopravovaný materiál uvízl mezi pásem a např. bočním vedením	• Opatrně dopravovaný materiál odstraňte
	• Zub naráží na součást nebo podlahu	• Uvolněte zuby • Dodržte vzdálenost od podlahy
	• Řetěz je silně protažený	• Vyměňte součást
	• Články řetězu jsou vzpříčené	• Nastavte napětí řetězu
Zařízení stojí, ale motor se otáčí	• Hnací kladka se pod pásem protáčí	• Zvyšte napětí pásu
	• Pastorek se uvolnil o hřídel motoru	• Zkontrolujte usazení pastorku na motoru a popř. pastorek vyrovnejte a utáhněte šroub
	• Pastorek je opotřebovaný	• Vyměňte součást
	• Řetěz je prasklý	• Vyměňte řetěz
Poškození elektrických součástí. Funkční poruchy stroje.	• Poškozené kabely, spínače, motory • zřejmé součásti pod proudem • poškozené elektrické součásti	• Zařízení okamžitě zastavte a opravte.

Tab. 11: Pokračování: Diagnostický plán

9 Údržba

9.1 Bezpečnost

Veškeré práce smí provádět jen prokazatelně kvalifikovaní pracovníci, se zohledněním následujícího:

- tohoto návodu
- všech ostatních návodů náležejících k zařízení (související dokumenty, také dokumentace dodavatelů)
- místních platných předpisů a zákonů

⚠ NEBEZPEČÍ

Nebezpečí vtažení a nebezpečí pohmoždění

Volný oděv, volné šperky nebo dlouhé vlasy mohou být vtaženy a způsobit závažná poranění.

- Stroj nikdy neprovozujte bez ochranného krytu řetězu.
- Noste přiléhavý oděv.
- Nenoste visící šperky.
- Dlouhé vlasy si svažte.
- Údržbářské práce: Zkontrolujte, že je stroj bez napětí a zajistěte jej proti opětovnému spuštění. Teprve poté sejměte ochranný kryt. Před opětovným uvedením do provozu namontujte ochranný kryt.

⚠ NEBEZPEČÍ

Smrtelné nebezpečí v důsledku elektrického proudu

V případě kontaktu s díly pod napětím dochází ke smrtelnému nebezpečí. Zapnuté elektrické součásti mohou provádět nekontrolované pohyby. Následkem mohou být těžká poranění nebo usmrcení.

- Veškeré práce na elektrických komponentech tohoto stroje smí provádět jen kvalifikovaní pracovníci (elektrikáři nebo elektrotechnicky vyškolená osoba dle DIN EN 60204-1).
- Stroj při údržbě a opravárenských pracích vypněte a zajistěte jej proti neočekávanému opětovnému spuštění.
- Uzavřete pracovní oblast a označte ji výstražnou tabulí.

⚠ NEBEZPEČÍ

Smrtelné nebezpečí

Přepravování osob je nebezpečné a může způsobit smrtelná zranění.

- Přepravování osob je výslovně zakázáno.

⚠ NEBEZPEČÍ

Chybějící vyvarování se nebezpečí

Vyhnutí se a minimalizace poškození zdraví není v případě nepřístupných spínacích zařízení možná.

- Nezastavujte cesty ke spínacím zařízením a nečiňte je nepřístupnými.

⚠ VÝSTRAHA

Nebezpečí pádu při práci ve výškách

Práce ve výškách může vést k uklouznutí, pádu a těžkým poraněním.

- Noste osobní ochranné prostředky.
- Včas zajistěte pracovní podmínky, které umožňují bezpečnou práci.
- Učiňte opatření proti pádu, pokud není zajištěna bezpečná stabilita.
  - Např. použijte pracovní plošinu, lešení, osobní výtah, montážní koš.
- Montážní oblast zajistěte proti padajícím předmětům.
- Nikdy nepracujte sami.

⚠ VÝSTRAHA

Nebezpečí pohmoždění a nárazu

U nastavovacích prací na stojanu může dopravní pás v případě nedostatečného zajištění nečekaně poklesnout.

- Dopravní pás vhodnými prostředky k uchopení břemen (jeřáb atd.) zajistěte proti samovolnému a náhlému poklesnutí.
- Zajišťovací šrouby smí být povoleny teprve tehdy, když je dopravní pás odborným způsobem zajištěn proti uvedenému nebezpečí.
- Nikdy se při povolování / utahování zajišťovacích šroubů nezdržujte pod zavěšenými břemeny.
- Dodržujte dostatečnou vzdálenost od nebezpečných míst.
- Výšku nastavujte s více osobami.
- Noste osobní ochranné prostředky.

⚠ VÝSTRAHA

Nebezpečí vtažení, pořezání a pohmoždění

Prsty mohou být na zubech, hraně hřídele nebo podélné straně vtaženy do oblasti vstupu.

- Nezasahujte do zubů, hrany hřídele nebo podélné strany.

⚠ VÝSTRAHA

Nebezpečí poranění v důsledku převrácení stroje

Nebezpečí převrácení v případě nedostatečného upevnění k podlaze.

- Jsou-li k dispozici, spojky pro upevnění k podlaze vždy pevně, bezpečně a odborným způsobem k podlaze připevněte. Jinak nelze stroj uvádět do provozu!
- Dbejte na rovnoměrný náklad!
- Použijte šrouby s dostatečnou pevností!
- Dbejte na pevnost podlahy!
- Před demontáží upevnění k podlaze dbejte na nízké těžiště, popř. nastavte:
  - Nastavte nejnižší pozici stojanu
  - Zkontrolujte stabilitu, popř. demontujte stojan

⚠ POZOR

Nebezpečí pohmoždění (pod pohonem a u pásu se zuby)

U spodního dílu je mezi motorem a pohybujícími se zuby nebezpečí pohmoždění.

- Nikdy nezasahujte do oblasti nad hnacím motorem, dokud je stroj zapnutý resp. dokud není zajištěn proti opětovnému spuštění.

⚠ POZOR

Nebezpečí pohmoždění a poškrábání

Při zasahování do vstupní oblasti pásu od krytů nebo trychtýřů mohou být zhmožděny a/nebo odřeny končetiny.

- Nezasahujte do oblasti vstupu.

⚠ POZOR

Nebezpečí pohmoždění a pořezání

Nebezpečí v důsledku náhlého otočného pohybu koleček při změně stanoviště stroje.

- Během umísťování dopravního pásu nezasahujte do blízkosti vodicích koleček.
- Po umístění dopravního pásu vždy aktivujte všechny brzdy vodicích koleček.

⚠ POZOR

Nebezpečí vtažení a poškrábání u vstupu a výstupu dopravního pásu a také o zpětné kolečko dolní větve

Volný oděv, volné šperky nebo dlouhé vlasy mohou být vtaženy a způsobit poranění.

- Noste přiléhavý oděv.
- Nenoste visící šperky.
- Dlouhé vlasy svažte a popř. noste síťku do vlasů.
- Nezasahujte do nebezpečných oblastí.
- Dodržujte dostatečnou vzdálenost od nebezpečných míst/oblastí.

⚠ POZOR

Nebezpečí klopýtnutí a pádu

V důsledku vyčnívajících částí rámu dochází na stojanech k nebezpečí klopýtnutí a pádu.

- Stroj a zejména stojan nesmí být instalovány a zprovozňovány v oblasti, kudy se prochází.
- Pokud je to nutné, změňte oblasti, kudy se prochází.

⚠ POZOR

Nebezpečí poranění v důsledku pojízdného stojanu

Při posouvání dopravního pásu mohou kolečka na stojanu najíždět na patky a ostatní části tělesa.

- Noste pevnou obuv s ocelovou tužinkou
- Při pojíždění nevstupujte do oblasti pojezdu koleček

⚠ POZOR

Ostré hrany

Ostré hrany mohou vést k řezným poraněním.

- Noste osobní ochranné prostředky.
- Pracujte opatrně.

POZOR

Poškození přístroje v důsledku chybného elektrického napětí

Připojení k nevhodnému zdroji elektrického napětí může vést k poškození elektrických zařízení.

- Přípojky ke zdroji napětí jen elektrikáři.
- Věnujte pozornost místním ustanovením pro zdroje energie. Elektrické zařízení je dimenzováno dle evropských bezpečnostních norem.

POZOR

Poškození přístroje v důsledku chybného směru otáčení motorů

V důsledku delšího chybného chodu pásu může dojít k poškození přístroje.

- Práce na přístroji smí provádět jen autorizovaní kvalifikovaní pracovníci.
- Směr dopravního pásu zkontrolujte vizuálně.
- Je-li to nutné, upravte směr otáčení motorů, k tomu účelu vyměňte fáze na elektrické přípojce.
- Umístěte šipky směru dopravování.

POZOR

Poškození přístroje v důsledku chybného vyrovnání pásu

V důsledku bočního rozběhu nebo prokluzování pásu může dojít k poškození přístroje.

- Práce na přístroji smí provádět jen autorizovaní kvalifikovaní pracovníci.
- Nastavte synchronní chod pásu.
- Nastavte napětí pásu.

POZOR

Poškození přístroje v důsledku použití nevhodných čisticích prostředků

Použitím rozpouštědel k čištění může dojít ke škodám na dopravním pásu a na pásu.

- K čištění nepoužívejte rozpouštědla.
- Běžné znečištění odstraňte vlažnou vodou.
- Silné znečištění odstraňte pomocí lihu.
- V případě dotazů ke vhodným čisticím prostředkům kontaktuje výrobce.

UPOZORNĚNÍ

▶ Za škody, které vyplývají z chybné opravy nebo údržby, výrobce neručí.

9.2 Pokyny k údržbě

Údržba by měla zajistit, že funkční stav zůstane zachován nebo jej lze v případě výpadku obnovit.

Na stroji je třeba provádět pravidelnou údržbu. Chybná údržba může vést k poruchám nebo škodám, které s sebou nesou doby prostojů a náklady za opravy.

Údržba zahrnuje údaje k inspekci, údržbě a odstranění závady.

Údržba zahrnuje pokyny pro vyškolený, vzdělaný a odborný personál.

V případě problémů resp. nejasností okamžitě kontaktujte výrobce.

V případě dotazů uvádějte následující body:

- Údaje naleznete na typovém štítku stroje (srov. kapitola „**3.1.1 Typový štítek**“, strana 30)
  - **Sériové č.**
  - **Typové označení**
  - **Rok výroby**
- **Vzniklou poruchu/chybnou funkci popište co nejpřesněji.**
- **Dosud učiněná opatření k odstranění poruchy.**

Bude-li stroj zaslán výrobci, věnujte pozornost kapitole "Odstavení z provozu", "Demontáž" a "Transport".

9.3 Před opravou/údržbou

Před provedením opravárenských a údržbářských prací na zařízení věnujte pozornost následujícím bodům:

1. Informujte personál obsluhy před začátkem prací o jejich provádění. Musí být určena osoba provádějící vedoucí dozor.
2. Dodržujte intervaly údržby uvedené v plánu údržby.
3. Pracovní oblast musí být zajištěna proti nepovolenému vstupu a označena výstražnou tabulkou.
4. Práce provádějte zásadně u zastaveného zařízení.
   – zařízení podle břemene odpojte.
5. Zařízení resp. příslušný díl zařízení pro provádění prací vypněte a zajistěte proti nečekanému opětovnému zapnutí.
   – Hlavní spínač zajistěte pomocí visacího zámku.
   – Připevněte výstražnou tabuli.
   – Oblast rozsáhle zajistěte.
6. Abyste se vyhnuli zasažení elektrickým proudem, neotevírejte žádné díly, kryty a pláště. Nedotýkejte se poškozených dílů a zejména dílů pod napětím.
7. Elektrikářské práce smí provádět jen speciálně vyškolení a autorizovaní odborníci.
8. Je-li nutná demontáž bezpečnostních a/nebo ochranných zařízení, opět je po ukončení prací namontujte a zkontrolujte jejich funkci.
9. Jednodílné nebo větší moduly při výměně pečlivě upevněte na zvedací prostředky a zajistěte je. Používejte jen vhodné a technicky spolehlivé zvedací prostředky a prostředky k uchopení břemen s dostatečnou nosností.
10. Při montážních pracích ve výšce nad hlavou používejte žebříky a pracovní plošiny v souladu s bezpečnostními předpisy. Díly zařízení nesmí být používány jako stupátka.

9.4 Plán údržby

UPOZORNĚNÍ

- Údržbářské a opravárenské práce smí být prováděny jen u vypnutého a zastaveného stroje / zařízení. Pouze nastavení synchronního chodu pásu musí být prováděno při běžícím dopravním pásu. Pro veškeré ostatní údržbářské práce zajistěte, aby stroj nemohl být omylem nebo nepovolanými osobami spuštěn. Jinak dochází k nebezpečí poranění a poškození
- Doporučujeme provádět na stroji / zařízení údržbu v uvedených intervalech. Intervaly se vztahují na průměrné podmínky. Podle okolních podmínek a provozních údajů může docházet také k jiným prostojům. Kontaktujte prosím v tomto případě techniku MTF.
- Intervaly platí u jednosměnného provozu (8 hodin/den). U vícesměnného provozu se intervaly adekvátně krátí.
- Pro dosažení dlouhé životnosti a optimálních provozních podmínek je m.j. třeba provádět údržbářské práce uvedené v následující tabulce, v uvedených intervalech

Intervaly	Díl	Opatření	Upozornění v případě defektu
	Pohony	• Viz příručka výrobce	
denně	Celý stroj	• obecná vizuální kontrola	• Zastavte stroj. Odstraňte závadu
	Bezpečnostní zařízení	• obecná vizuální kontrola	• Zastavte stroj. Odstraňte závadu
	Těleso dopravního pásu	• Akumulace dopravovaného materiálu	• Nastavte úhel stoupání • Nastavte dopravní rychlost • Optimalizujte přívod dopravovaného materiálu
		• Zkontrolujte synchronní chod pásu	• Nastavte synchronní chod pásu
týdně	Pás	• Vizuální kontrola znečištění	• Vyčistěte pás
		• Zkontrolujte napětí pásu	• Dopněte pás
		• Vizuální kontrola synchronního chodu pásu	• Nastavení pásu
		• Zkontrolujte poškození a opotřebení pásu.	• Vyměňte pás
	Mechanické díly	• Obecná kontrola poškození	• Vyměňte součást

Tab. 12:Plán údržby

Intervaly	Díl	Opatření	Upozornění v případě defektu
měsíčně	Mechanické díly	• Zkontrolujte pevné utažení všech šroubů a matic a popř. je utáhněte	• Vyměňte součást
		• Zkontrolujte lehkost chodu hnacích, zpětných, vodicích koleček a koleček dolní části	• Vyměňte součást
	Elektroinstalace	• Obecná kontrola zejména poškození vedení, konektorových spojů, světelných závor	• Vyměňte součást
	Celý stroj	• Vizuální kontrola znečištění	• Celý stroj vyčistěte
pololetně	Hnací, zpětná, vodicí kolečka a kolečka spodní části	• Obecná kontrola, zejména opotřebení valivých ložisek/ kluzných ložisek	• Vyměňte valivá ložiska/ kluzná ložiska
	Pohon	• Zkontrolujte napětí řetězu	• Napněte řetěz
		• Zkontrolujte namazání řetězu	• Namažte řetěz
		• Zkontrolujte opotřebení řetězu a pastorku	• Vyměňte součást

Tab. 13:Pokračování: Plán údržby

9.5 Údržbářské práce

9.5.1 Možnosti nastavení na pásu

Na následujícím obrázku je přehled označení dopravního pásu:

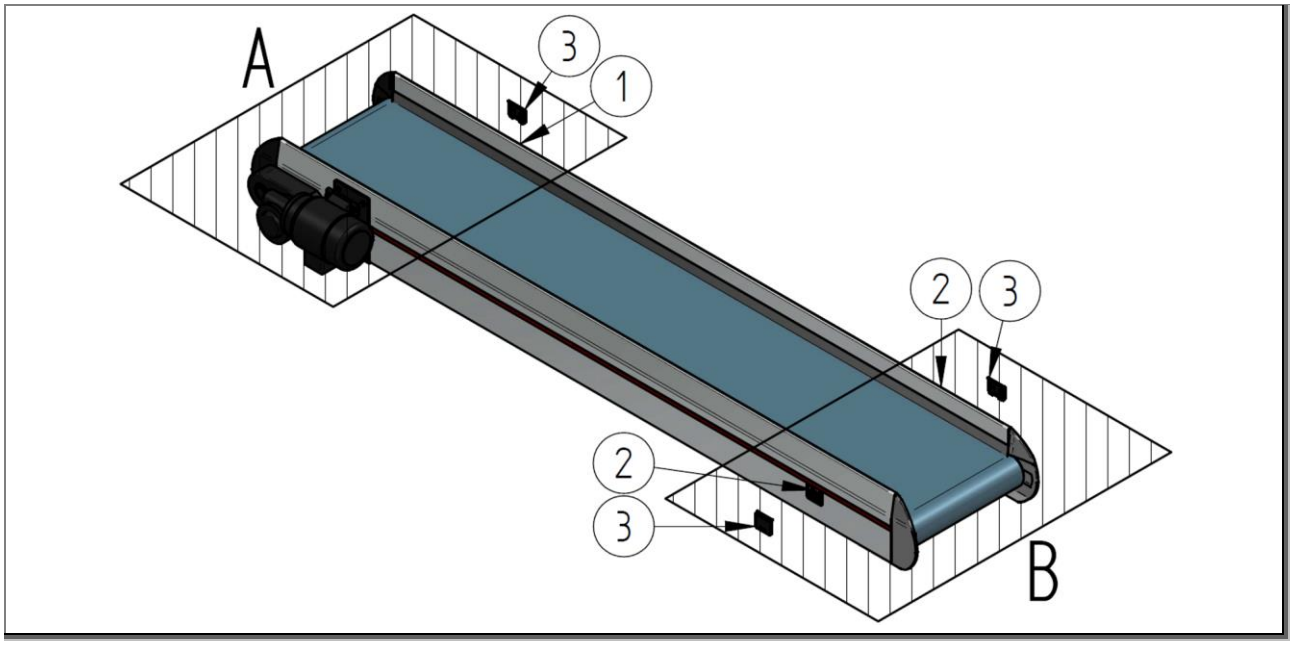

Obr. 62: Oblasti nastavení a označení součástí

A Oblast pohonu
- Nastavitelnost synchronního chodu pásu

B Vodicí oblast
- Nastavitelnost synchronního chodu pásu
- Nastavitelnost napětí pásu

1 Souběhové napínací zařízení

2 Pásový napínák

3 Krytka

9.5.1.1 Zkontrolujte synchronní chod na dopravním pásu

UPOZORNĚNÍ

- Před započetím prací sledujte jak synchronní chod pásu v oblasti pohonu, tak i vodicí oblast dopravního pásu.
- Všimněte si, že se každé nastavení může projevit na protilehlé oblasti.
- Po nastavení synchronního chodu pásu opět sledujte obě oblasti.
- Správný synchronní chod pásu je rozhodující pro životnost pásu.

9.5.1.2 Nastavení synchronního chodu pásu v oblasti pohonu

UPOZORNĚNÍ

Před započetím prací si přečtěte kompletní návod k údržbě.

V této kapitole je popsáno, jak můžete v oblasti pohonu dopravního pásu nastavit synchronní chod pásu.

Podmínky:

- Musí být nastaveno napětí pásu.
- Během nastavení musí dopravní pás plynule běžet.
- Je-li k dispozici rychlostní disk, nechte dopravní pás běžet maximální dopravní rychlostí
- Je-li k dispozici taktovací regulace, nastavte druh provozu na „trvalý provoz“.
- Synchronní chod pásu je nedostatečný

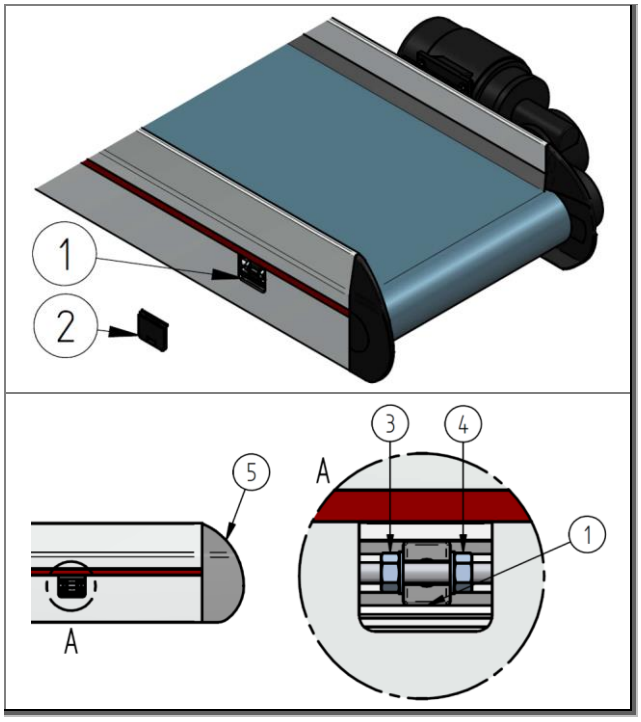

K nastavení pásu proveďte následující kroky:

1. Odstraňte krytku (2) z tělesa dopravního pásu tak, aby synchronní napínací zařízení (1) bylo otevřené.

2. Povolte pojistnou matici (3).

1	Souběhové napínací zařízení	4	Stavěcí matice
2	Krytka	5	Koncovka
3	Pojistná matice		

Obr. 63: Přípravy k nastavení synchronního chodu pásu (oblast pohonu)

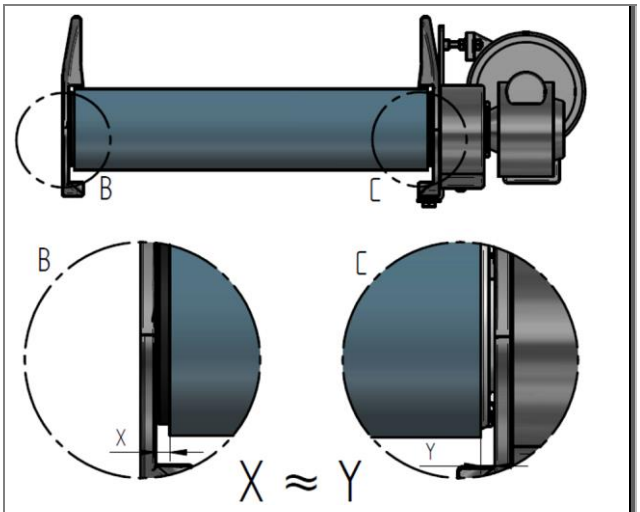

X, Y Vzdálenost mezi pásem a koncovkou

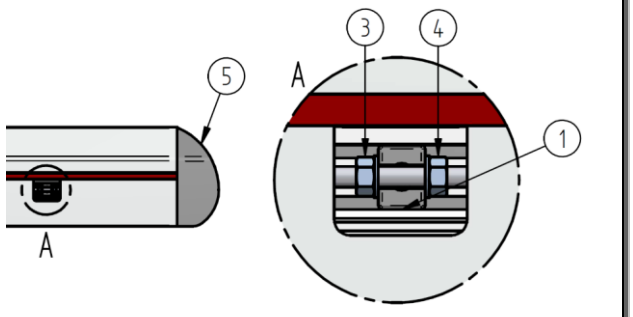

1	Souběhové napínací zařízení	4	Stavěcí matice
2	Krytka	5	Koncovka
3	Pojistná matice		

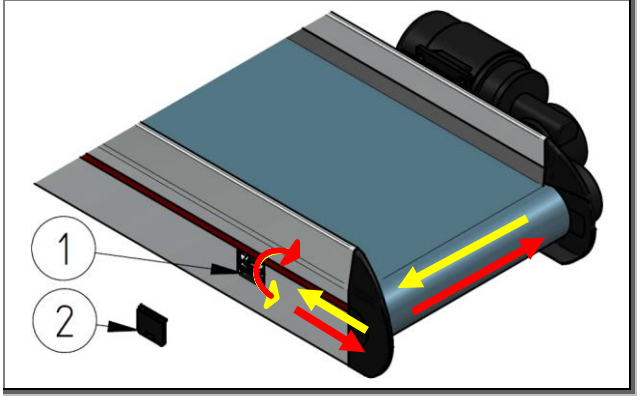

Obr. 64: Nastavení synchronního chodu pásu v oblasti pohonu

3. Sledujte synchronní chod pásu (X≈Y).

UPOZORNĚNÍ

- **Plně dostačuje, když se pás nedotýká žádné koncové části.** Přitom je nedůležité, zda pás běží přesně středem.

4. Pomocí pojistné matice (4) nastavte synchronní napínací zařízení (1) o jednu otáčku matice (cca 3 až 5 dorazy) do požadovaného směru.

   Přitom platí následující pravidla:

   - Posune-li se synchronní napínací zařízení ke koncové části, běží pás směrem od této koncové části (červená šipka).
   - Posune-li se synchronní napínací zařízení od koncové části, běží pás směrem k této koncové části (žlutá šipka).

5. Sledujte několikerý synchronní chod pásu (X/Y).

UPOZORNĚNÍ

- Dbejte na to, že u dopravních pásů s nižší dopravní rychlostí může celkové projití pásu trvat určitou dobu.

   - Je-li synchronní chod pásu konstantní, přibližně uprostřed, utáhněte pojistnou matici (3) na synchronním napínacím zařízení.
   - Není-li synchronní chod pásu konstantní, přibližně uprostřed, proveďte znovu krok 4.

6. Uzavřete těleso dopravního pásu pomocí krytu (2).

Výsledek: Synchronní chod pásu je v oblasti pohonu nastaven.

9.5.1.3 Nastavení synchronního chodu pásu ve vodicí oblasti

UPOZORNĚNÍ

Před započetím prací si přečtěte kompletní návod k údržbě.

V této kapitole je popsáno, jak můžete ve vodicí oblasti dopravního pásu nastavit synchronní chod pásu.

Podmínky:

- Musí být nastaveno napětí pásu.
- Během nastavení musí dopravní pás plynule běžet.
- Je-li k dispozici rychlostní pozice, nechte dopravní pás běžet maximální dopravní rychlostí.
- Je-li k dispozici taktovací regulace, nastavte druh provozu na „trvalý provoz“.
- Synchronní chod je nedostatečný.

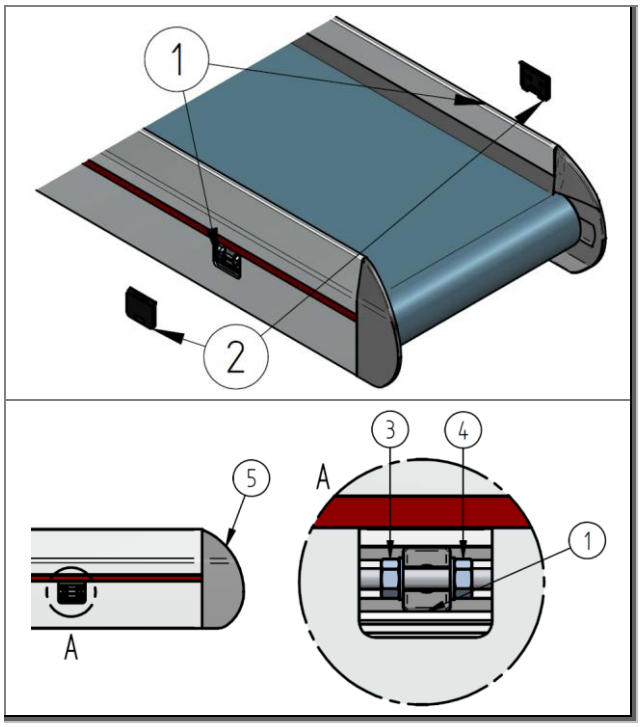

K nastavení pásu proveďte následující kroky:

1. Odstraňte kryty (2) z tělesa dopravního pásu tak, aby napínací zařízení (1) bylo otevřené.

2. Povolte pojistné matice (3).

1	Pásový napínák	4	Stavěcí matice
2	Krytka	5	Koncovka
3	Pojistná matice		

Obr. 65: Přípravy k nastavení synchronního chodu pásu (vodicí oblast)

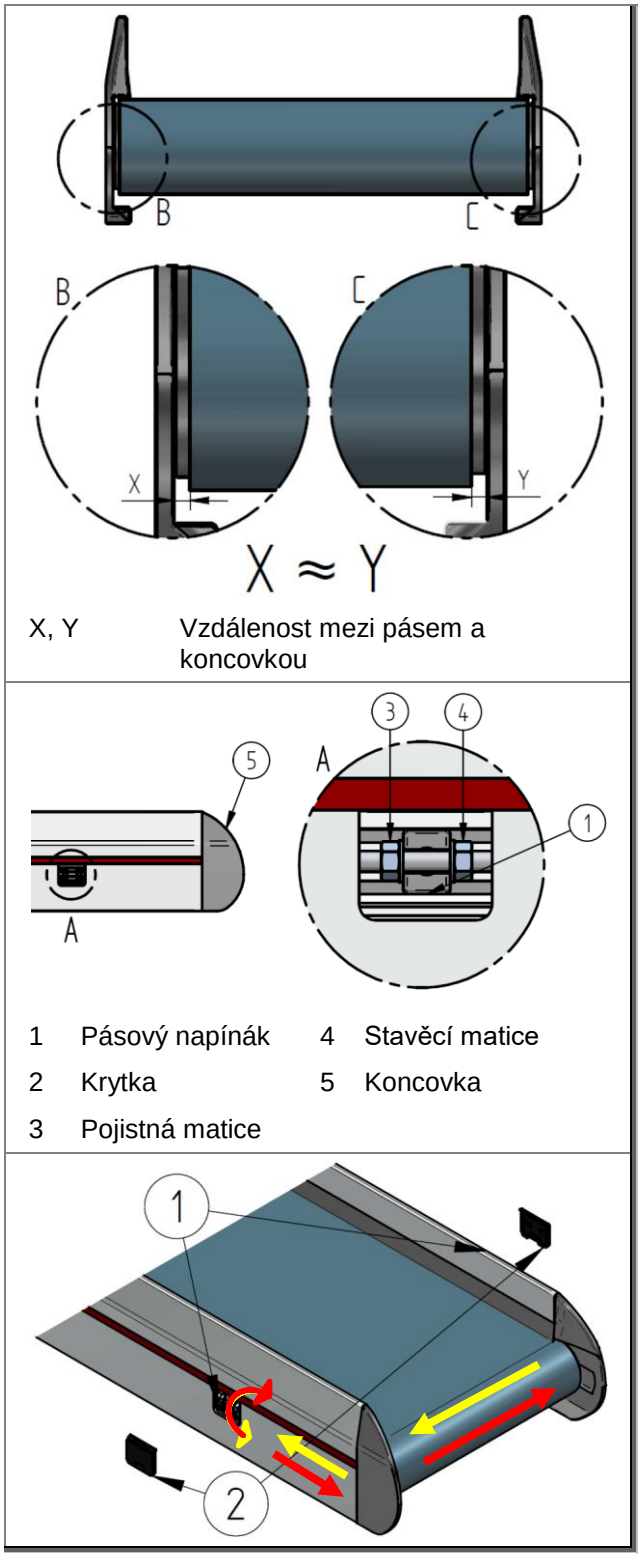

Obr. 66: Nastavení synchronního chodu pásu ve vodicí oblasti

3. Sledujte synchronní chod pásu (X≈Y).

UPOZORNĚNÍ

Plně dostačuje, když se pás nedotýká žádné koncové části. Přitom je nedůležité, zda pás běží přesně středem.

4. Pomocí pojistné matice (4) nastavte napínací zařízení pásu (1) o jednu otáčku matice (cca 3 až 5 dorazů) do požadovaného směru.

   Přitom platí následující pravidla:

   - Posune-li se pásový napínač ke koncové části, běží pás směrem od této koncové části (červená šipka).
   - Posune-li se pásový napínač od koncové části, běží pás směrem k této koncové části (žlutá šipka).

5. Sledujte několikerý synchronní chod pásu (X/Y).

UPOZORNĚNÍ

- Dbejte na to, že u dopravních pásů s nižší dopravní rychlostí může celkové projití pásu trvat určitou dobu.

   - Je-li synchronní chod pásu konstantní, přibližně uprostřed, utáhněte pojistnou matici (3) na pásovém napínači.
   - Není-li synchronní chod pásu konstantní, přibližně uprostřed, proveďte znovu krok 4.

6. Uzavřete těleso dopravního pásu pomocí krytů (2).

Výsledek: Synchronní chod pásu je ve vodicí oblasti nastaven.

9.5.1.4 Zkontrolujte kolmost hnací kladky a nastavte ji

UPOZORNĚNÍ

Před započetím prací si přečtěte kompletní návod k údržbě.

UPOZORNĚNÍ

- Z továrny je hnací kladka nastavena.
- Po výměně pásu je nutná kontrola kolmosti s příp. následným nastavením.

V této kapitole je popsáno, jak můžete v oblasti pohonu dopravního pásu nastavit kolmost hnací kladky.

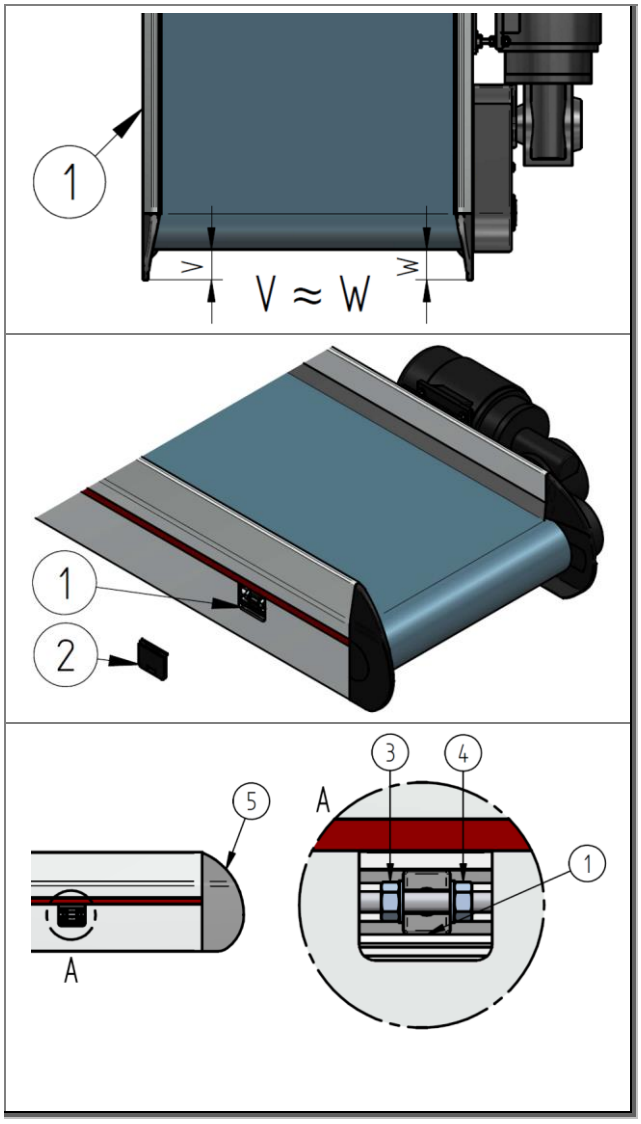

Obr. 67: Zkontrolujte kolmost hnací kladky a nastavte ji

1. Odpojte elektrický přípojný kabel od sítě a zajistěte dopravní pás proti opětovnému zapnutí.
2. Odstraňte veškerý dopravovaný materiál z dopravního pásu.
3. Změřte vzdálenost vodicí jednotky ke konci koncové části. Vzdálenost (V≈W) by měla být přibližně stejná.

V, W	Vzdálenost mezi vodicí jednotkou a koncem koncové části

4. Jsou-li vzdálenosti silně odlišné, pokračujte dalším krokem.
5. Odstraňte krytku (2) z tělesa dopravního pásu tak, aby synchronní napínací zařízení (1) bylo otevřené.
6. Povolte pojistnou matici (3).

1	Souběhové napínací zařízení	4	Stavěcí matice
2	Krytka	5	Koncovka
3	Pojistná matice		

7. Pomocí stavěcí matice (4) nastavte souběhové napínací zařízení (1) dokud nejsou vzdálenosti stejné.
8. Utáhněte pojistnou matici (3) na synchronním upínacím zařízení (1) a namontujte kryt.

Výsledek: Kolmost hnací kladky je zkontrolována.

9.5.1.5 Nastavení napětí pásu ve vodicí oblasti

UPOZORNĚNÍ

Před započetím prací si přečtěte kompletní návod k údržbě.

UPOZORNĚNÍ

- Z továrny je napětí pásu nastaveno
- Napětí pásu se nastavuje výlučně ve vodicí oblasti
- Po výměně pásu je nutná kontrola napětí pásu s příp. následným nastavením
- Během nastavení musí dopravní pás plynule běžet
- Dbejte na synchronní chod pásu

V této kapitole je popsáno, jak můžete ve vodicí oblasti dopravního pásu nastavit napětí pásu.

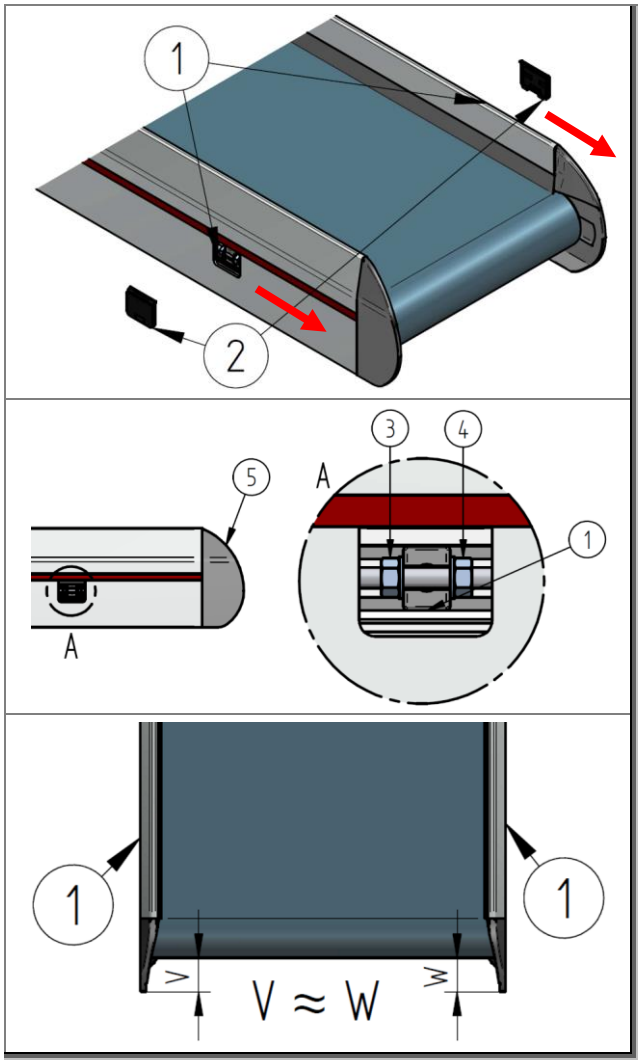

Obr. 68: Nastavení napětí pásu ve vodicí oblasti

1. Zda je napětí pásu dostačující zkontrolujte tak, že vizuální kontrolou určíte, jestli mezi pásem a vodicí kladkou není prokluz. Jinak proveďte následující kroky:
2. Odstraňte kryty (1) z tělesa dopravního pásu tak, aby napínací zařízení byla otevřená.
3. Povolte pojistné matice (3).

1	Pásový napínák	4	Stavěcí matice
2	Krytka	5	Koncovka
3	Pojistná matice		

4. Pás napínejte pravidelně a střídavě na obou stranách (vzdálenosti (V≈W) zůstávají přibližně stejné). K tomu účelu pomocí pojistných matic (4) nastavte napínací zařízení pásu (1) tak, že budete pohybovat vodicí kladkou ke konci dopravního pásu (červená šipka).

V, W	Vzdálenost mezi vodicí jednotkou a koncem koncové části

5. Zda je napětí pásu dostačující zkontrolujte tak, že vizuální kontrolou určíte, jestli mezi pásem a vodicí kladkou není prokluz. Jinak opakujte předchozí krok.
6. Utáhněte pojistnou matici (3) a namontujte kryty.

Výsledek: Napětí pásu je nastaveno.

9.5.2 Výměna pásu

UPOZORNĚNÍ

Před započetím prací si přečtěte kompletní návod k údržbě.

V této kapitole je popsáno, jak u rovného dopravního pásu pás vyměníte.

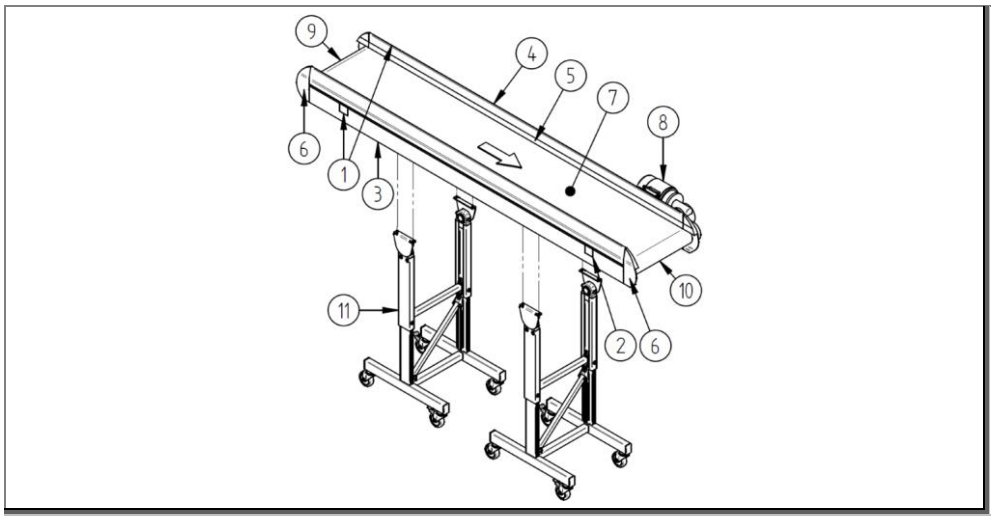

Obr. 69: Označení dopravního pásu

1	Pásový napínák	7	Pás
2	Souběhové napínací zařízení	8	Hnací jednotka
3	Vodicí profil (strana bez pohonu)	9	Vodicí kladka
4	Vodicí profil (strana pohonu)	10	Hnací válec
5	Těsnicí lišta (je-li k dispozici)	11	Stojan
6	Koncovka (strana bez pohonu)		

K výměně pásu proveďte následující kroky:

1. Odpojte elektrický přípojný kabel od sítě a zajistěte dopravní pás proti opětovnému zapnutí.
2. Odstraňte veškerý dopravovaný materiál z dopravního pásu.
3. Z vodicích profilů odstraňte všechny součásti, doplňková zařízení a díly příslušenství (separační nástavec, trychtýř, vypouštěcí žlab, dělicí plechy atd.). Jednotku pohonu není třeba demontovat.
4. Odlehčete hmotnost na stojanech a zajistěte je proti poklesnutí.
5. Stojany z těles dopravního pásu odstraňte.
6. Napětí **pásu (7**) zcela uvolněte **jen** pomocí obou **napínacích zařízení pásu (1)** ve vodicí oblasti. K tomu účelu nastavte **vodicí kladku (9)** ke středu dopravního pásu.

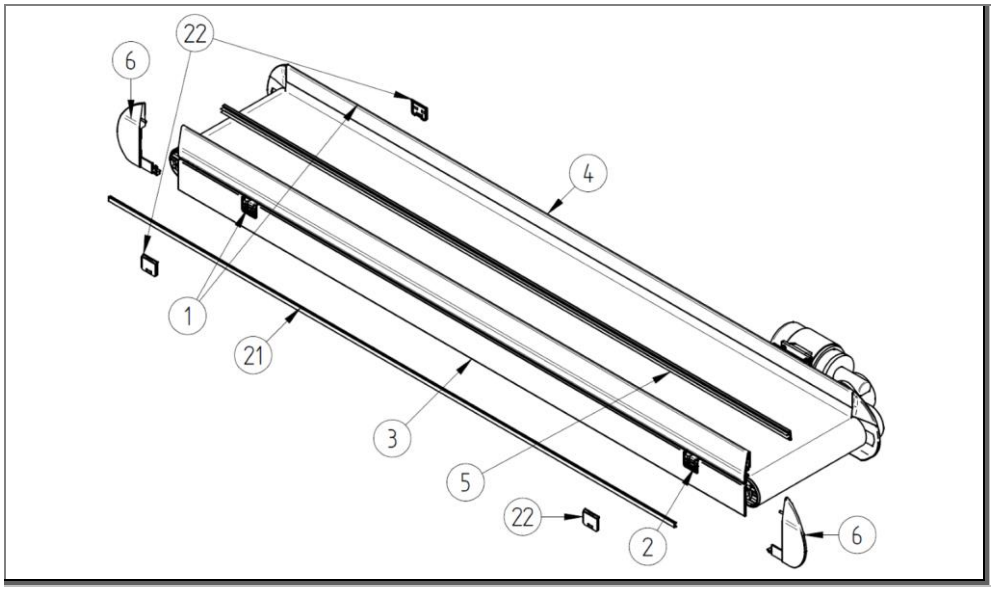

Obr. 70: Explozivní výkres: Těleso dopravního pásu

1	Pásový napínák	5	Těsnicí lišta (je-li k dispozici)
2	Souběhové napínací zařízení	6	Koncovka (strana bez pohonu)
3	Vodicí profil (strana bez pohonu)	21	Kryt drážky
4	Vodicí profil (strana pohonu)	22	Kryt

7. Povolte závitové kolíky 2 **koncových dílů (6)** ve spodní drážce vodicího profilu bez pohonu a následně je odstraňte.
8. Jsou-li k dispozici **těsnicí lišty (5)**, opatrně je odstraňte.
9. Odstraňte červený kryt drážky (PVC) z drážky (**21**) vodicího profilu bez pohonu (**3**).

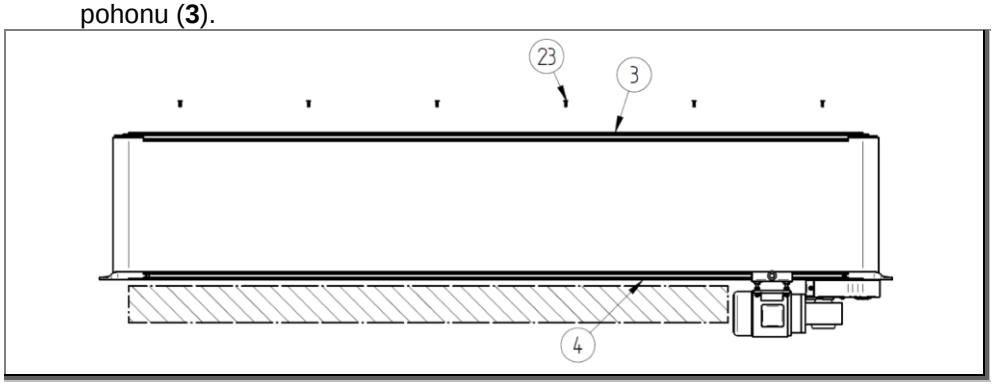

Obr. 71: Demontáž: Vodicí profil

3	Vodicí profil (strana bez pohonu)	23	Šroub
4	Vodicí profil (strana pohonu)		

10. Postavte těleso dopravního pásu bočně na výšku na vnější plochu vodicího profilu (**4**) strany s pohonem. Dbejte na to, aby přitom nedoléhal pohon. Zajistěte dopravní pás proti pádu.
11. Odstraňte veškeré šrouby (**23**) v boční drážce vodicího profilu bez pohonu (**3**).

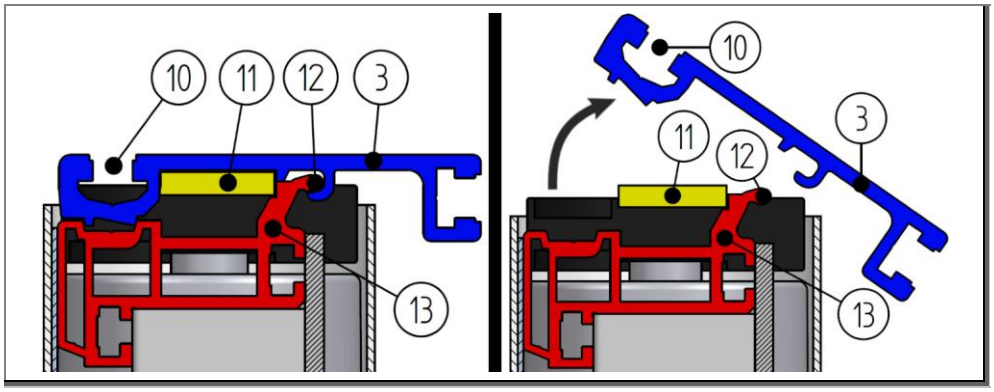

Obr. 72: Odstraňte vodicí profil

3	Vodicí profil (strana bez pohonu)	12	Otočný bod mezi traverzovým/vodicím profilem
10	Boční drážka vodicího profilu (strana bez pohonu)	13	Traverzový profil
11	Napínací zařízení pásu / synchronního chodu		

12. Otočte vodicí profil bez pohonu (**3**) kolem otočného bodu traverzového profilu (**12**) směrem nahoru/ke spodní straně dopravního pásu a sejměte jej z tělesa dopravního pásu.

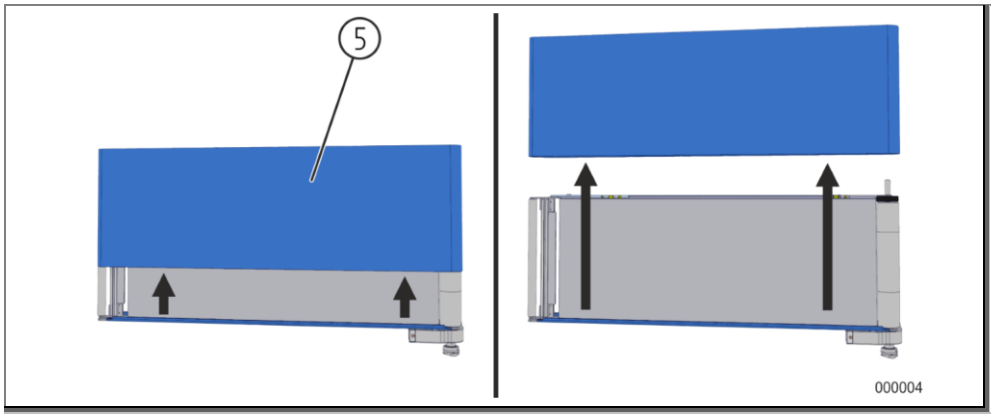

Obr. 73: Stažení pásu

5 Pás

13. Stáhněte pás (**5**) z tělesa dopravního pásu (všechna ostatní šroubová spojení nacházející se v rámu dopravního pásu nesmí být při výměně pásu uvolňována. Zkontrolujte šrouby a pokud je to nutné, pevně je utáhněte).

UPOZORNĚNÍ

- Věnujte pozornost dopravnímu zařízení pásu, pokud je označené. Směr dopravy lze určit pomocí šipky (→) na běžící straně pásu.

14. Nový pás nasuňte na výšku přes těleso dopravního pásu.

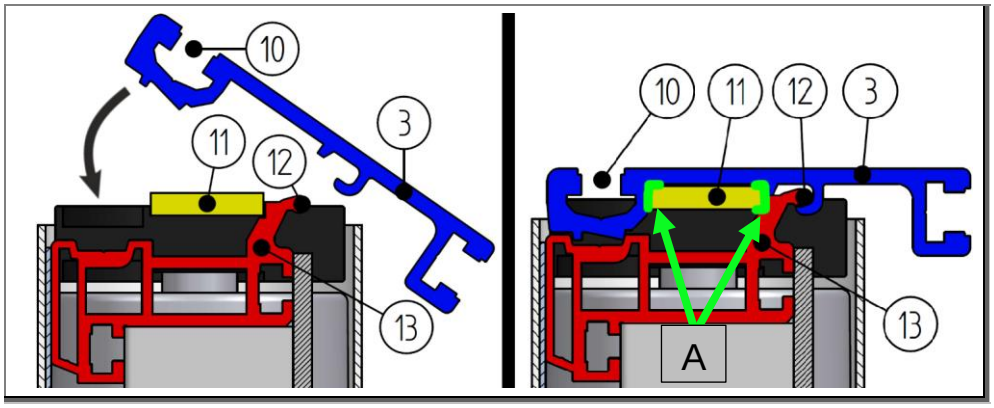

Obr. 74: Namontujte vodivý profil

3	Vodicí profil (strana bez pohonu)	12	Otočný bod mezi traverzovým/vodicím profilem
10	Boční drážka vodicího profilu (strana bez pohonu)	13	Traverzový profil
11	Napínací zařízení pásu / synchronního chodu		

UPOZORNĚNÍ

- Dbejte na to, aby napínací zařízení pásu a synchronního chodu doléhalo v traverzovém profilu (A - zelené označení), aby se vodicí profil při montáži nepootočil.

15. Namontujte vodicí profil bez pohonu (**3**) tak, že jej otočíte přes otočný bod traverzového profilu (**12**).
16. Sešroubujte vodicí profil s traverzovým profilem v boční drážce vodicího profilu.
17. Odborným způsobem namontujte 2 koncovky k vodicímu profilu.
18. Nastavte základní napětí pásu pomocí obou napínacích zařízení pásu.
19. Rovnoměrně nastavte jemné napětí pásu pomocí obou napínacích zařízení pásu. (srov. kapitola "9.5.1.5 Nastavení napětí pásu ve vodicí oblasti", strana 119)
20. Kryt drážky (PVC) vtlačte do drážky.
21. Odborným způsobem namontujte těleso dopravního pásu na stojan.
22. Dopravní pás se stojanem umístěte na rovnou a dostatečně nosnou plochu.
23. Veškerá doplňující zařízení znovu namontujte na těleso dopravního pásu.
24. Nastavte synchronní chod pásu v oblasti pohonu.

    (srov. kapitola "9.5.1.2 Nastavení synchronního chodu pásu v oblasti pohonu", strana 114)
25. Nastavte synchronní chod pásu ve vodicí oblasti.

    (srov. kapitola "9.5.1.3 Nastavení synchronního chodu pásu ve vodicí oblasti", strana 116)

Výsledek: Pás byl vyměněn.

9.5.3 Zkontrolujte lehkost chodu pásu

Možné příčiny chyb těžkého chodu pásu

- Ulpívání pásu na horním plechu (např. u pryskyřičných olejů)
- Dopravovaný materiál je vzpříčený
- Pás běží do strany
- Mezera mezi pásem a bočním vedením je příliš úzká
  - např. zvlněním horního plechu
- napětí pásu je příliš velké (pás se rozšiřuje/zkracuje v důsledku nasátí vody)
- Poškození hnací nebo vodicí kladky

9.5.3.1 Pohon s řetězem: Zkontrolujte lehkost chodu pásu

UPOZORNĚNÍ

Před započetím prací si přečtěte kompletní návod k údržbě.

V této kapitole je popsáno, jak můžete zkontrolovat lehkost chodu pásů, když má dopravní pás pohon se řetězem.

UPOZORNĚNÍ

- Nejprve zkontrolujte, zda se mezi pásem a těsnicí lištou nachází dopravovaný materiál, který ohrožuje chod pásu.

Viz také kapitola: "**9.5.3.2 Pohon příruby: Zkontrolujte lehkost chodu pásu**", strana 125)

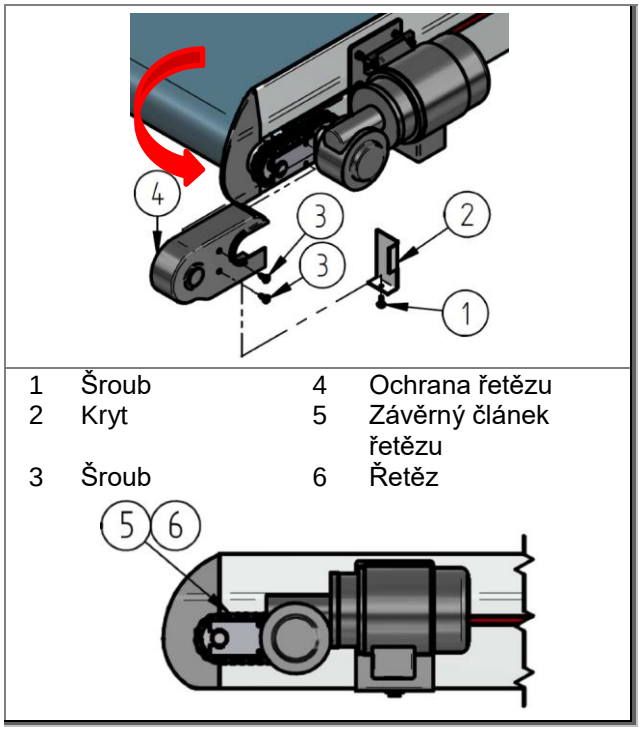

1	Šroub	4	Ochrana řetězu
2	Kryt	5	Závěrný článek řetězu
3	Šroub	6	Řetěz

Obr. 75: Pohon s řetězem: Zkontrolujte lehkost chodu pásu

Proveďte následující kroky:

1. Odpojte elektrický přípojný kabel od sítě a zajistěte dopravní pás proti opětovnému zapnutí.
2. Odstraňte veškerý dopravovaný materiál z dopravního pásu.
3. Odstraňte šroub (1) a kryt (2).
4. Odstraňte šrouby (3) a ochranu řetězu (4).
5. Uvolněte závěrný článek řetězu a řetěz odstraňte.
6. Rukou nyní otáčejte pásem v oblasti pohonu, aby se pás celkově vícekrát protočil. Neměl by být znatelný žádný neobvyklý odpor.
7. Odborným způsobem namontujte řetěz se závěrným článkem.
8. Odborným způsobem namontujte ochranu řetězu a kryt.

Výsledek: Lehkost chodu pásu je zkontrolována.

9.5.3.2 Pohon příruby: Zkontrolujte lehkost chodu pásu

UPOZORNĚNÍ

Před započetím prací si přečtěte kompletní návod k údržbě.

V této kapitole je popsáno, jak můžete zkontrolovat lehkost chodu pásů, když má dopravní pás pohon příruby.

UPOZORNĚNÍ

- Nejprve zkontrolujte, zda se mezi pásem a těsnicí lištou nachází dopravovaný materiál, který ohrožuje chod pásu.

Viz také kapitola:“**9.5.3.1 Pohon s řetězem: Zkontrolujte lehkost chodu** pásu", strana 124)

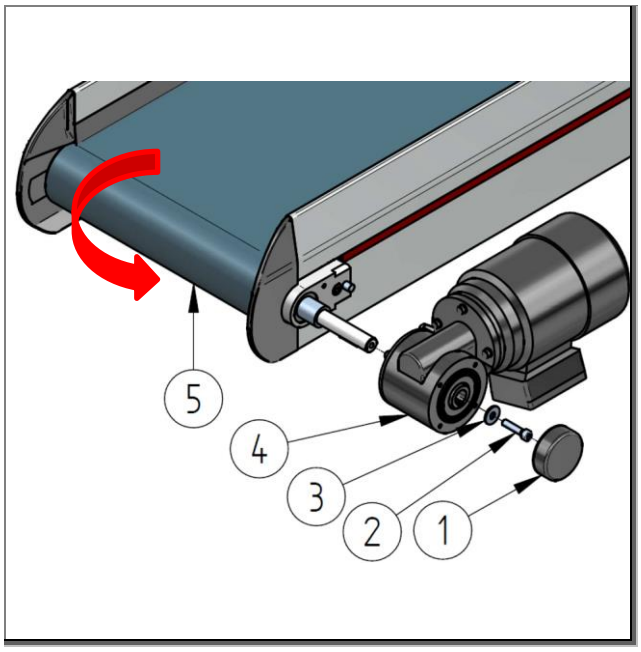

Obr. 76: Pohon příruby: Zkontrolujte lehkost chodu pásu

Proveďte následující kroky:

1. Odpojte elektrický přípojný kabel od sítě a zajistěte dopravní pás proti opětovnému zapnutí.
2. Odstraňte veškerý dopravovaný materiál z dopravního pásu.
3. Odstraňte víko (1), šroub (2)
4. Odstraňte přírubový motor (4)

1	Víko	4	Přírubový motor
2	Šroub s válcovou hlavou	5	Hnací válec
3	Podložka		

5. Rukou nyní otáčejte pásem v oblasti pohonu, aby se pás celkově vícekrát protočil. Neměl by být znatelný žádný neobvyklý odpor.
6. V opačném pořadí přírubový motor namontujte

Výsledek: Lehkost chodu pásu je zkontrolována.

9.5.4 Namažte řetěz

UPOZORNĚNÍ

Před započetím prací si přečtěte kompletní návod k údržbě.

V této kapitole je popsáno, jak namažete řetěz pohonu.

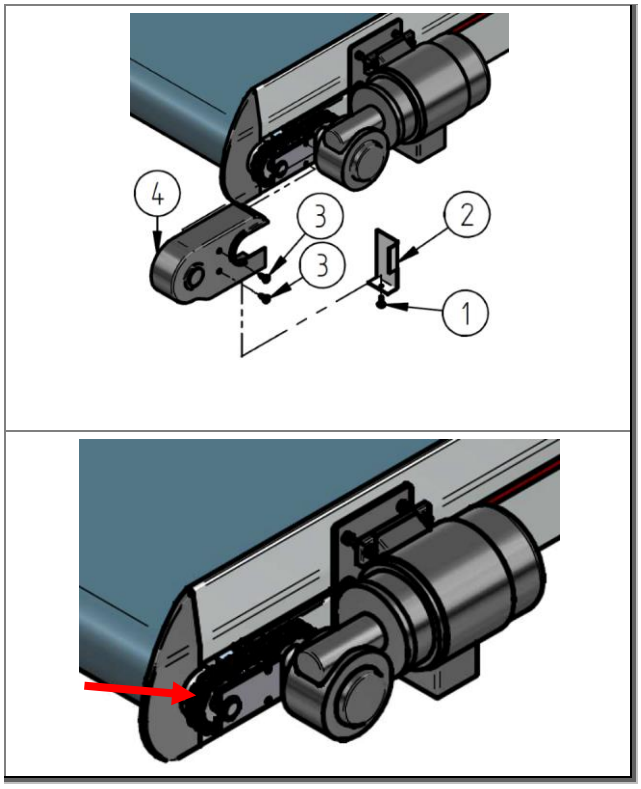

Obr. 77: Namažte řetěz

K namazání řetězu pohonu proveďte následující kroky:

1. Odpojte elektrický přípojný kabel od sítě a zajistěte dopravní pás proti opětovnému zapnutí.
2. Odstraňte veškerý dopravovaný materiál z dopravního pásu.
3. Odstraňte šroub (1) a kryt (2).
4. Odstraňte šrouby (3) a ochranu řetězu (4).

1	Šroub	3	Šroub
2	Kryt	4	Ochrana řetězu

5. Namažte řetěz tukem resp. pomocí spreje na řetězy.
6. Namontujte ochranu řetězu a kryt.

Výsledek: Řetěz je namazán.

9.5.5 Nastavení napětí řetězu

UPOZORNĚNÍ

Před započetím prací si přečtěte kompletní návod k údržbě.

V této kapitole je popsáno, jak napnete řetěz pohonu.

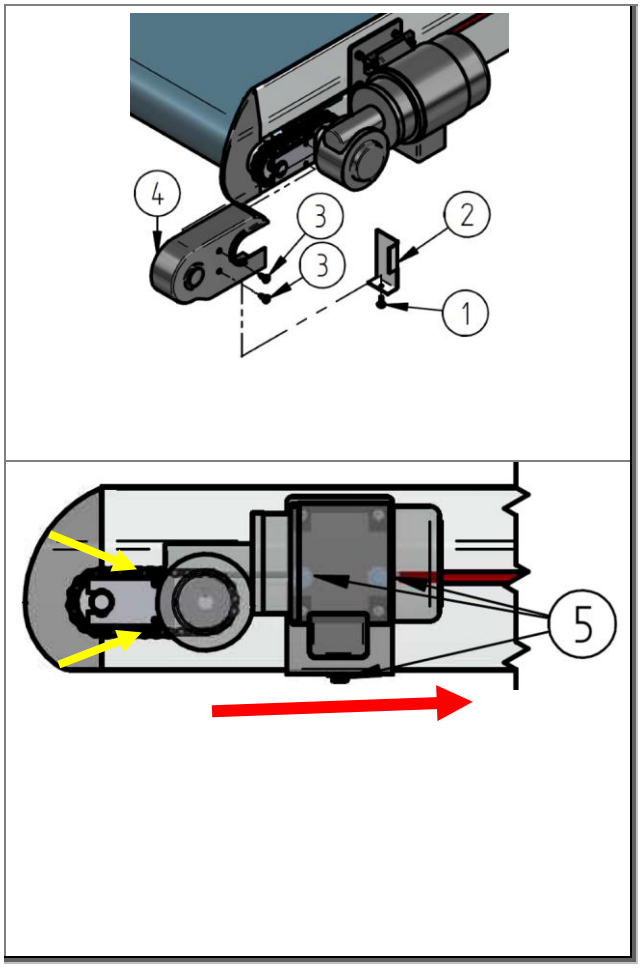

Obr. 78: Nastavení napětí řetězu

K nastavení pásu proveďte následující kroky:

1. Odpojte elektrický přípojný kabel od sítě a zajistěte dopravní pás proti opětovnému zapnutí.
2. Odstraňte veškerý dopravovaný materiál z dopravního pásu.
3. Odstraňte šroub (1) a kryt (2).
4. Odstraňte šrouby (3) a ochranu řetězu (4).

1	Šroub	4	Ochrana řetězu
2	Kryt	5	Šroub
3	Šroub		

5. Zkontrolujte napětí řetězu
   - Řetěz by měl mít nahoře a dole maximální vůli cca 3 mm.
6. Lehce povolte tři šrouby (5), které upevňují hnací jednotku k vodicímu profilu.
7. Posuňte pohon ke středu dopravního pásu (červená šipka) tak, aby se řetěz nahoře a dole (žlutá šipka) rovnoměrně a mírně napnul. Otočte popř. hnací kladkou k vrcholu tak, aby řetěz nahoře a dole byl stejně dlouhý.
8. Šrouby utáhněte.
9. Namontujte ochranu řetězu a kryt

Výsledek: Řetěz je napnutý.

9.6 Opětovné zapnutí po údržbě

Stroj smí být provozován jen tehdy, pokud na něm nejsou žádné závady, které by ohrožovaly bezpečný provoz. Po dokončení údržbářských prací a před spuštěním stroje je nutno věnovat pozornost následujícím bodům:

1. Zkontrolujte pevné utažení všech šroubových spojení.
2. Ujistěte se, že všechna dříve odstraněná ochranná zařízení a kryty jsou znovu řádně namontována.
3. Ujistěte se, že všechny použité nástroje, materiál a ostatní vybavení jsou z pracovní oblasti odstraněny.
4. Ukliďte pracovní oblast a odstraňte případné uniklé tekutiny a podobné látky.
5. Zkontrolujte, zda znovu spolehlivě fungují všechna bezpečnostní zařízení.
6. Zkontrolujte bezpečnostní zařízení.

10 Odstavení z provozu a skladování

10.1 Bezpečnost

Veškeré práce smí provádět jen prokazatelně kvalifikovaní pracovníci, se zohledněním následujícího:

- tohoto návodu
- všech ostatních návodů náležejících k zařízení (související dokumenty, také dokumentace dodavatelů)
- místních platných předpisů a zákonů

Pokud provozovatel zařízení neodstaví z provozu odborným způsobem a řádně, hrozí nebezpečí poranění a věcné škody.

UPOZORNĚNÍ

▶ Odstavení zařízení z provozu provádí provozovatel nebo jím pověřené osoby. Odstavení zařízení z provozu se vždy provádí dle platných místních předpisů a zákonů.

⚠ NEBEZPEČÍ

Smrtelné nebezpečí v důsledku elektrického proudu

V případě kontaktu s díly pod napětím dochází ke smrtelnému nebezpečí. Zapnuté elektrické součásti mohou provádět nekontrolované pohyby. Následkem mohou být těžká poranění nebo usmrcení.

- Veškeré práce na elektrických komponentech tohoto stroje smí provádět jen kvalifikovaní pracovníci (elektrikáři nebo elektrotechnicky vyškolená osoba dle DIN EN 60204-1).
- Stroj při údržbě a opravárenských pracích vypněte a zajistěte jej proti neočekávanému opětovnému spuštění.
- Uzavřete pracovní oblast a označte ji výstražnou tabulí.

⚠ VÝSTRAHA

Nebezpečí v důsledku rotujících a pohybujících se částí

Rotující a pohybující se komponenty mohou pohmoždit, oddělit končetiny a způsobit těžká poranění.

- Zdržujte se jen v určené pracovní oblasti.
- Dodržujte bezpečnostní vzdálenost ke komponentům.
- Věnujte pozornost výstražným tabulím v pracovní oblasti.
- Noste osobní ochranné prostředky.
- Noste přiléhavý oděv
- Dlouhé vlasy svažte a popř. noste síťku do vlasů.

⚠ VÝSTRAHA

Nebezpečí pohmoždění a nárazu

U nastavovacích prací na stojanu může dopravní pás v případě nedostatečného zajištění nečekaně poklesnout.

- Dopravní pás vhodnými prostředky k uchopení břemen (jeřáb atd.) zajistěte proti samovolnému a náhlému poklesnutí.
- Zajišťovací šrouby smí být povoleny teprve tehdy, když je dopravní pás odborným způsobem zajištěn proti uvedenému nebezpečí.
- Nikdy se při povolování / utahování zajišťovacích šroubů nezdržujte pod zavěšenými břemeny.
- Dodržujte dostatečnou vzdálenost od nebezpečných míst.
- Výšku nastavujte s více osobami.
- Noste osobní ochranné prostředky.

⚠ VÝSTRAHA

Nebezpečí poranění v důsledku převrácení stroje

Nebezpečí převrácení v případě nedostatečného upevnění k podlaze.

- Jsou-li k dispozici, spojky pro upevnění k podlaze vždy pevně, bezpečně a odborným způsobem k podlaze připevněte. Jinak nelze stroj uvádět do provozu!
- Dbejte na rovnoměrný náklad!
- Použijte šrouby s dostatečnou pevností!
- Dbejte na pevnost podlahy!
- Před demontáží upevnění k podlaze dbejte na nízké těžiště, popř. nastavte:
  - Nastavte nejnižší pozici stojanu
  - Zkontrolujte stabilitu, popř. demontujte stojan

⚠ POZOR

Nebezpečí pohmoždění a pořezání

Nebezpečí v důsledku náhlého otočného pohybu koleček při změně stanoviště stroje.

- Během umísťování dopravního pásu nezasahujte do blízkosti vodicích koleček.
- Po umístění dopravního pásu vždy aktivujte všechny brzdy vodicích koleček.

⚠ POZOR

Nebezpečí poranění v důsledku pojízdného stojanu

Při posouvání dopravního pásu mohou kolečka na stojanu najíždět na patky a ostatní části tělesa.

- Noste pevnou obuv s ocelovou tužinkou
- Při pojíždění nevstupujte do oblasti pojezdu koleček

⚠ POZOR

Nebezpečí klopýtnutí a pádu

V důsledku vyčnívajících částí rámu dochází na stojanech k nebezpečí klopýtnutí a pádu.

- Stroj a zejména stojan nesmí být instalovány a zprovozňovány v oblasti, kudy se prochází.
- Pokud je to nutné, změňte oblasti, kudy se prochází.

POZOR

Věcné škody v důsledku chybné manipulace s břemeny

Neodborná manipulace s břemeny při nakládání nebo vykládání může způsobit materiální škody.

- Používejte vhodné zvedací prostředky.
- Břemena, která nelze demontovat nebo namontovat a jejichž hmotnost nelze unést pomocí lidské síly, zachycujte vhodnými zařízeními (např. lany nebo kladkostroji).
- Vyhněte se odírání lan a zvedacích pásů o ostré hrany a rohy pomocí zvláštních pomůcek, např. prokladů z měkkého materiálu, ochranných rohů, dřevěných rohů.
- Komponenty a jejich díly nástavby nesmí být zmáčknuty šikmo taženými lany resp. řetězy.
- Vyhněte se tvrdým nárazům při snímání.
- Břemena pokládejte zásadně na nosné a rovné podklady.

10.2 Odstavení stroje z provozu

V případě prostoje stroje delšího než tři dny je nutno věnovat pozornost následujícím bodům:

1. S posledním provozem stroj vypusťte.
2. Stroj vypněte hlavním spínačem.
3. Stroj odpojte od sítě.
4. Poté stroj pomocí vody očistěte od hrubých nečistot a prachu.
5. Nepovrstvené kovové části ošetřete vhodným konzervačním prostředkem, například protikorozní ochranou.
6. V případě odstavení stroje venku jej zakryjte.
7. Se sadou pohonů manipulujte dle údajů výrobce.

11 Demontáž

11.1 Bezpečnost

Veškeré práce smí provádět jen prokazatelně kvalifikovaní pracovníci, se zohledněním následujícího:

- tohoto návodu
- všech ostatních návodů náležejících k zařízení (související dokumenty, také dokumentace dodavatelů)
- místních platných předpisů a zákonů

Pokud provozovatel zařízení nedemontuje odborným způsobem a řádně, hrozí nebezpečí poranění a věcné škody.

UPOZORNĚNÍ

▶ Demontáž provádí provozovatel nebo jím pověřené osoby.
Demontáž stroje se vždy provádí dle platných místních předpisů a zákonů.

⚠ NEBEZPEČÍ

Smrtelné nebezpečí v důsledku elektrického proudu

V případě kontaktu s díly pod napětím dochází ke smrtelnému nebezpečí. Zapnuté elektrické součásti mohou provádět nekontrolované pohyby. Následkem mohou být těžká poranění nebo usmrcení.

- Veškeré práce na elektrických komponentech tohoto stroje smí provádět jen kvalifikovaní pracovníci (elektrikáři nebo elektrotechnicky vyškolená osoba dle DIN EN 60204-1).
- Stroj při údržbě a opravárenských pracích vypněte a zajistěte jej proti neočekávanému opětovnému spuštění.
- Uzavřete pracovní oblast a označte ji výstražnou tabulí.

⚠ NEBEZPEČÍ

Zavěšená břemena

Nakloněná nebo padající břemena mohou vést k těžkým až smrtelným poraněním.

- Nikdy nevstupujte pod zavěšená břemena.
- Používejte jen přípustné zvedací prostředky a upevňovací prostředky, které jsou dimenzovány pro celkovou hmotnost zavěšeného břemene.
- Respektujte upevňovací body a těžiště břemene.
- Používejte jen upevňovací prostředky/prostředky k uchopení břemen, které jsou technicky bezpečné.
- Břemena zajistěte vhodnými zařízeními.
- Při použití přepravních zařízení tyto nejprve po dokončené montáži odstraňte.
- Oblast nakládání zajistěte proti nepovolenému vstupu.
- Dbejte na dostatečné osvětlení oblastí nakládky.
- S břemeny pohybujte jen pod dohledem.
- Při opuštění pracoviště břemeno sundejte.

⚠ VÝSTRAHA

Nebezpečí pádu při práci ve výškách

Práce ve výškách může vést k uklouznutí, pádu a těžkým poraněním.

- Noste osobní ochranné prostředky.
- Včas zajistěte pracovní podmínky, které umožňují bezpečnou práci.
- Učiňte opatření proti pádu, pokud není zajištěna bezpečná stabilita.
  - Např. použijte pracovní plošinu, lešení, osobní výtah, montážní koš.
- Montážní oblast zajistěte proti padajícím předmětům.
- Nikdy nepracujte sami.

⚠ VÝSTRAHA

Nebezpečí pohmoždění a nárazu

U nastavovacích prací na stojanu může dopravní pás v případě nedostatečného zajištění nečekaně poklesnout.

- Dopravní pás vhodnými prostředky k uchopení břemen (jeřáb atd.) zajistěte proti samovolnému a náhlému poklesnutí.
- Zajišťovací šrouby smí být povoleny teprve tehdy, když je dopravní pás odborným způsobem zajištěn proti uvedenému nebezpečí.
- Nikdy se při povolování / utahování zajišťovacích šroubů nezdržujte pod zavěšenými břemeny.
- Dodržujte dostatečnou vzdálenost od nebezpečných míst.
- Výšku nastavujte s více osobami.
- Noste osobní ochranné prostředky.

⚠ VÝSTRAHA

Nebezpečí v důsledku rotujících a pohybujících se částí

Rotující a pohybující se komponenty mohou pohmoždit, oddělit končetiny a způsobit těžká poranění.

- Zdržujte se jen v určené pracovní oblasti.
- Dodržujte bezpečnostní vzdálenost ke komponentům.
- Věnujte pozornost výstražným tabulím v pracovní oblasti.
- Noste osobní ochranné prostředky.
- Noste přiléhavý oděv
- Dlouhé vlasy svažte a popř. noste síťku do vlasů.

⚠ POZOR

Nebezpečí pohmoždění a pořezání

Nebezpečí v důsledku náhlého otočného pohybu koleček při změně stanoviště stroje.

- Během umísťování dopravního pásu nezasahujte do blízkosti vodicích koleček.
- Po umístění dopravního pásu vždy aktivujte všechny brzdy vodicích koleček.

⚠ POZOR

Nebezpečí klopýtnutí a pádu

V důsledku vyčnívajících částí rámu dochází na stojanech k nebezpečí klopýtnutí a pádu.

- Stroj a zejména stojan nesmí být instalovány a zprovozňovány v oblasti, kudy se prochází.
- Pokud je to nutné, změňte oblasti, kudy se prochází.

⚠ POZOR

Nebezpečí poranění v důsledku pojízdného stojanu

Při posouvání dopravního pásu mohou kolečka na stojanu najíždět na patky a ostatní části tělesa.

- Noste pevnou obuv s ocelovou tužinkou
- Při pojíždění nevstupujte do oblasti pojezdu koleček

⚠ POZOR

Ostré hrany

Ostré hrany mohou vést k řezným poraněním.

- Noste osobní ochranné prostředky.
- Pracujte opatrně.

POZOR

Věcné škody v důsledku chybné manipulace s břemeny

Neodborná manipulace s břemeny při nakládání nebo vykládání může způsobit materiální škody.

- Používejte vhodné zvedací prostředky.
- Břemena, která nelze demontovat nebo namontovat a jejichž hmotnost nelze unést pomocí lidské síly, zachycujte vhodnými zařízeními (např. lany nebo kladkostroji).
- Vyhněte se odírání lan a zvedacích pásů o ostré hrany a rohy pomocí zvláštních pomůcek, např. prokladů z měkkého materiálu, ochranných rohů, dřevěných rohů.
- Komponenty a jejich díly nástavby nesmí být zmáčknuty šikmo taženými lany resp. řetězy.
- Vyhněte se tvrdým nárazům při snímání.
- Břemena pokládejte zásadně na nosné a rovné podklady.

11.2 Podmínky pro demontáž

POZOR

Nebezpečí poškození životního prostředí

Poškození životního prostředí v důsledku uniklých provozních látek.

- Znečištěné součásti před demontáží umyjte.
- Škodlivé látky umístěte do vhodných sběrných nádob a odborným způsobem je zlikvidujte.
- Při likvidaci dodržujte místní předpisy a zákonná ustanovení.

UPOZORNĚNÍ

Za škody, které vyplývají z chybné demontáže, výrobce neručí.

1. Sjeďte se strojem před demontáží dolu a popř. dodržte procesy vypínání.
2. Vypněte hlavní spínač a zajistěte jej proti opětovnému zapnutí.
3. Stroj odpojte od zdroje energie a tento stav zajistěte.
4. Stroj uzavřete svorkou.
5. Části stroje očistěte od hrubých nečistot.
6. Popř. odpojte přípojky jako např. potrubí.
7. Zachyťte provozní a nebezpečné látky.
8. Případné otevřené přípojky jako např. potrubí uzavřete.

11.3 Elektrodemontáž

1. Stroj vypněte hlavním spínačem.
2. Zajistěte, aby byla síť provozovatele deaktivována.
3. Zkontrolujte, že je stroj bez napětí.
4. Stroj odpojte od sítě.

11.4 Mechanická demontáž

Dle výkresu a montážního plánu:

1. Umístěte přepravní pojistky.
2. Povolte upevnění stroje.
3. Moduly stroje demontujte dle rozměrů a údajů.
4. Dbejte na nízké těžiště, popř. jej nastavte:
   - Nastavte nejnižší pozici stojanu
   - Zkontrolujte stabilitu, popř. demontujte stojan
5. Pro přepravení stroje na jiné místo, viz kapitola "Zabalení a přeprava" a „Sestavení a montáž“.

12 Likvidace

12.1 Bezpečnost

⚠ POZOR

Nebezpečí klopýtnutí a pádu

V důsledku vyčnívajících částí rámu dochází na stojanech k nebezpečí klopýtnutí a pádu.

- Stroj a zejména stojan nesmí být instalovány a zprovozňovány v oblasti, kudy se prochází.
- Pokud je to nutné, změňte oblasti, kudy se prochází.

POZOR

Nebezpečí poškození životního prostředí

Neodbornou likvidací se zatěžuje životní prostředí.

- Při likvidaci dodržujte místní předpisy a zákonná ustanovení.

Veškeré práce smí provádět jen prokazatelně kvalifikovaní pracovníci, se zohledněním následujícího:

- tohoto návodu
- všech ostatních návodů náležejících k zařízení (související dokumenty, také dokumentace dodavatelů)
- místních platných předpisů a zákonů

Vědomé nebo nevědomé používání opotřebovaných dílů, jako např. valivých ložisek, ozubených řemenů atd. může vést k ohrožení osob, životního prostředí a poškození zařízení.

Proto věnujte pozornost následujícím bodům:

- Provozovatel je odpovědný za odbornou likvidaci.
- Likvidaci provádí jen kvalifikovaní pracovníci.
- Provozní a spotřební materiál vložte do vhodných sběrných nádob a odborným způsobem je zlikvidujte.
- Po skončení životnosti zařízení rozložte na různé oddělitelné materiály a dopravte je společnosti specializující se na recyklaci.

13 Náhradní díly

13.1 Objednávání náhradních dílů

UPOZORNĚNÍ

Za škody, které vyplývají z použití cizích dílů, výrobce neručí.

- V případě výměny smí být použity jen originální díly. Použití cizích dílů může vést ke škodám.
- Pro objednání náhradních dílů se prosím obraťte na servis. Informace o objednávkách lze podávat e-mailem, faxem nebo telefonicky.
- Připravte si prosím údaje z typového štítku (např. sériové číslo), potvrzení zakázky resp. kusovník náhradních dílů.
- MTF Technik doporučuje mít náhradní díly a namáhané díly dle seznamu náhradních dílů v zásobě, abyste předešli nebo minimalizovali dobu čekání a výpadky v případě poruch.
- V opačném případě prosím objednávejte včas, abyste odpovídající náhradní díly pro další údržbu měli k dispozici. Náhradní díly mají různé dodací lhůty. Proto doporučujeme rozsáhlou objednávku náhradních dílů v závislosti na nejdelší dodací lhůtě.

13.1.1 Zkratky v seznamu náhradních dílů

Níže naleznete zkratky z tohoto seznamu náhradních dílů.

Zkratka	Označení
jedn.	Jednotka
mno.	Množství
Pol.	Číslo pozice
ks	kus

Tab. 14: Zkratky

13.2 Prohlédnutí seznamu náhradních dílů

Seznam náhradních dílů popisovaného stroje si lze prohlédnout online na následujícím odkazu:

https://mtf-technik.de/de/service/download

Obr. 79: Seznam náhradních dílů: QR kód pro online verzi

13.3 Náhradní díly - vysvětlení k zobrazení

Náhradní díly se dělí do 2 skupin:

13.3.1 Bez ohledu na technické údaje

– lze vybrat a objednat přímo

Kusovník: Bez ohledu na technické údaje						
Pol.	**mno.**	**jedn.**	**označení 1**	**označení 2**	**Id. č.**	**Výkres č.**
1	1	ks	Díl		XXXXXX	XX.XX.XXXX

Tab. 15: Kusovník: Bez ohledu na technické údaje (příklad)

13.3.2 Závislé na technických údajích (srovnej s potvrzením zakázky)

– Jsou označeny hvězdičkou „ * “
– Výběr se provádí alespoň dle jedné technické vlastnosti, která bude uvedena v potvrzení objednávky
– V části ident. č. resp. č. výkresu se odkazuje na tabulku

Kusovník: Závislé na technických údajích (srovnej s potvrzením zakázky)						
Pol.	**mno.**	**jedn.**	**označení 1**	**označení 2**	**Id. č.**	**Výkres č.**
1*	1	ks	Díl		Tabulka	Tabulka

Tab. 16: Kusovník: Závislé na technických údajích (srovnej s potvrzením zakázky) (příklad)

– Kritérium výběru se nachází na levé straně v tabulce
– Příslušné ident. č. /č. výkresu zjistíte vpravo

Pol. 1* výběr: Držák motoru		
Výkon motoru	**Držák motoru 1**	**Držák motoru 2**
	T.800.XXXX	**T.800.XXXX**
	Id. č.	**Id. č.**
180 W	**XXXX**	**-**
250 W	**-**	**XXXX**

Tab. 17 Výběr vlastností součásti (příklad)

13.4 Náhradní díly a namáhané díly

13.4.1 Těleso dopravního pásu

13.4.1.1 Kusovník: Těleso dopravního pásu

Výběr kusovníku	
Boční vedení (vodicí profil)	**Výkres č.**
GL0	U.116.0002.00
GL7	U.116.0002.00
GL40	U.116.0003.00
GL80	U.116.0003.00
GL80A	U.116.0003.00

Tab. 18: Výběr kusovníku tělesa dopravního pásu

13.4.1.2 Kusovník: Těleso dopravního pásu GL0 a GL7 - U.116.0002.00

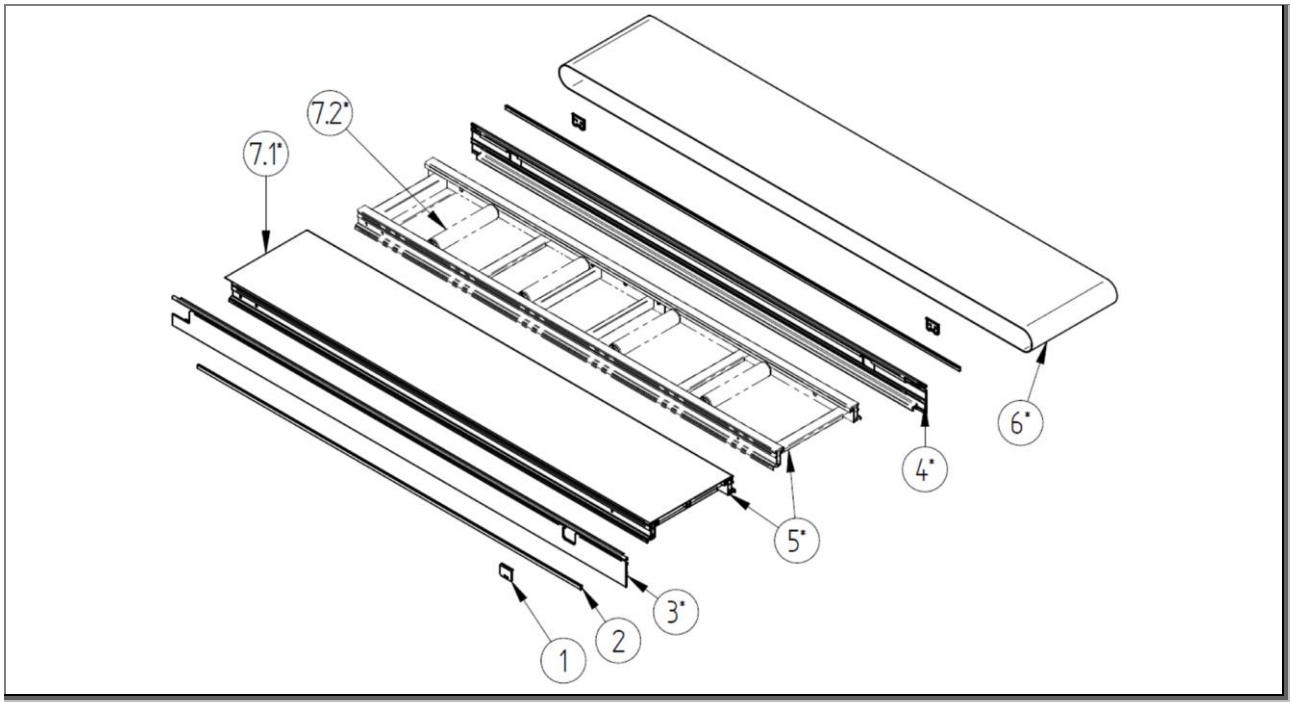

Obr. 80: Kusovník: Těleso dopravního pásu GL0 a GL7 - U.116.0002.00

Kusovník: Bez ohledu na technické údaje						
Pol.	**mno.**	**jedn.**	**označení 1**	**označení 2**	**Id. č.**	**Výkres č.**
1	3	ks	Kryt	Otvor napínacího zařízení	1000274	E.800.0188
2	2	ks	Kryt drážky	RAL 3020 červená	1000648	E.918.0029

Tab. 19: Kusovník: Těleso dopravního pásu GL0 a GL7 - 1

Kusovník: Závislé na technických údajích (srovnej s potvrzením zakázky)						
Pol.	**mno.**	**jedn.**	**označení 1**	**označení 2**	**Id. č.**	**Výkres č.**
3*	1	ks	Vodicí profil	Strana profilu BG1	Uvádějte sériové číslo typového štítku	
4*	1	ks	Vodicí profil	Strana profilu BG2		
5*	1	ks	Základní rám			
6*	1	ks	Pás			
7.1*	X	ks	Plech horní větve		Tabulka	Tabulka
7.2*	X	ks	Kladka horní větve		Tabulka	Tabulka

Tab. 20: Kusovník: Těleso dopravního pásu GL0 a GL7 - 2

Pol. 7.1* výběr: Plech horní větve		
Materiál	**Povrch**	**Id. č.**
Ocel	**nepovrstvené**	**1006026**
Ušlechtilá ocel	**nepovrstvené**	**1006710**
Ušlechtilá ocel	**Válcováno podle vzoru 5WL SE5**	**1006760**

Tab. 3: Výběr: Plech horní větve

Pol. 7.2* výběr: Kladka horní větve				
Jmenovitá šířka [mm]	**ML [ocel - nepovrstvená] M.910.0700.02 Id. č.**		**Jmenovitá šířka [mm]**	**ML [ocel - nepovrstvená] M.910.0700.02 Id. č.**
200	**1000091**		**1100**	**1000627**
230	**1000626**		**1200**	**1000628**
250			**1250**	**1011898**
300	**1000092**		**1300**	**1000492**
350	**1000793**		**1400**	**1005787**
400	**1000093**		**1500**	**1005295**
450	**1000794**		**1600**	**1006511**
500	**1000094**		**1650**	**1009439**
550	**1006509**		**1700**	**1004270**
600	**1000095**		**1750**	**1010290**
650	**1006510**		**1800**	**1004320**
700	**1000096**		**1900**	**1006529**
750	**1010487**		**2000**	**1005869**
800	**1000097**			
900	**1000098**			
1000	**1000099**			

Tab. 21: Výběr: Kladka horní větve

K pol. 7.2* výběr: Počet kladek horní větve				
Jmenovitá délka [mm]	ML [ocel - nepovrstvená] ZZ.800.0059.00 Jmenovitá šířka <=1000 mm		Jmenovitá délka [mm]	ML [ocel - nepovrstvená] ZZ.800.0059.00 Jmenovitá šířka <=1000 mm
<=	počet		<=	počet
500	1		7000	16
750	1		7250	17
1000	2		7500	17
1250	2		7750	18
1500	3		8000	18
1750	4		8250	19
2000	4		8500	19
2250	5		8750	20
2500	5		9000	21
2750	6		9250	21
3000	7		9500	22
3250	7		9750	22
3500	8		10000	23
3750	8		10250	24
4000	9		10500	24
4250	9		10750	25
4500	10		11000	25
4750	11		11250	26
5000	11		11500	27
5250	12		11750	27
5500	12		12000	28
5750	13			
6000	14			
6250	14			
6500	15			
6750	15			

Tab. 22: Výběr: Počet kladek horní větve

(*viz také T.800.0130.00; T.800.0131.00; T.800.0132.00)

13.4.1.3 Kusovník: Těleso dopravního pásu GL40; GL80; GL80A - U.116.0003.00

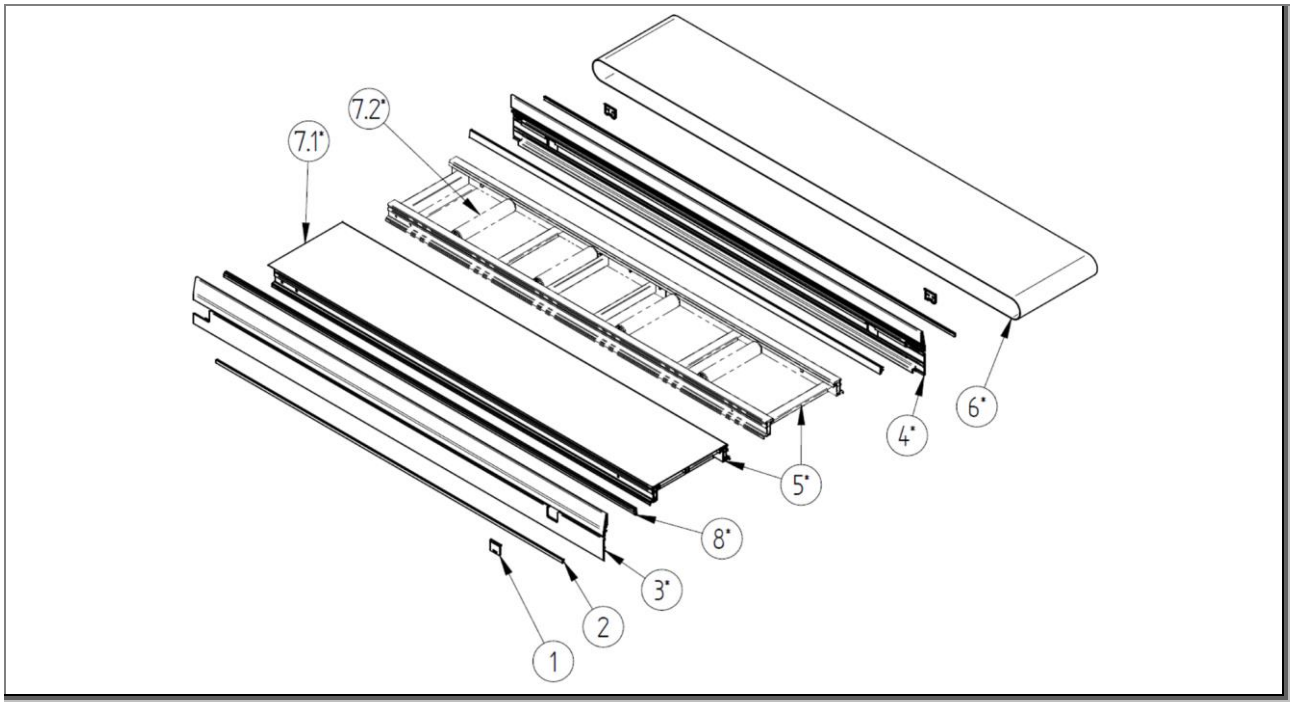

Obr. 81: Kusovník tělesa dopravního pásu GL40; GL80; GL80A - U.116.0003.00

Kusovník: Bez ohledu na technické údaje						
Pol.	**mno.**	**jedn.**	**označení 1**	**označení 2**	**Id. č.**	**Výkres č.**
1	3	ks	Kryt	Otvor napínacího zařízení	1000274	E.800.0188
2	2	ks	Kryt drážky	RAL 3020 červená	1000648	E.918.0029

Tab. 23: Kusovník: Těleso dopravního pásu GL40; GL80; GL80A - 1

Kusovník: Závislé na technických údajích (srovnej s potvrzením zakázky)						
Pol.	**mno.**	**jedn.**	**označení 1**	**označení 2**	**Id. č.**	**Výkres č.**
3*	1	ks	Vodicí profil	Strana profilu BG1	Uvádějte sériové číslo typového štítku	
4*	1	ks	Vodicí profil	Strana profilu BG2		
5*	1	ks	Základní rám			
6*	1	ks	Pás			
7.1*	X	ks	Plech horní větve		1006026	U.800.0213
7.2*	X	ks	Kladka horní větve		Tabulka	Tabulka
8*	2	ks	Těsnicí lišta	Svorka	Tabulka	Tabulka

Tab. 24: Kusovník: Těleso dopravního pásu GL40; GL80; GL80A - 2

UPOZORNĚNÍ

▶ Náhradní díl pol. 7.2 vybrán dle jmenovité délky a jmenovité šířky z kusovníku U.116.0002.00:

K pol. 8* výběr: Těsnicí lišta	
Výška [mm]	Těsnicí lišta
	M.918.0001.10
25,5	1000206
27,2	1007028
28,0	1011479
28,5	1000205
29,4	1011480

Tab. 25: Výběr: Těsnicí lišta

13.4.2 Vodicí jednotky

13.4.2.1 Kusovník: Vodicí jednotka Multi-Tech Ø80– ZZ.800.0216.00

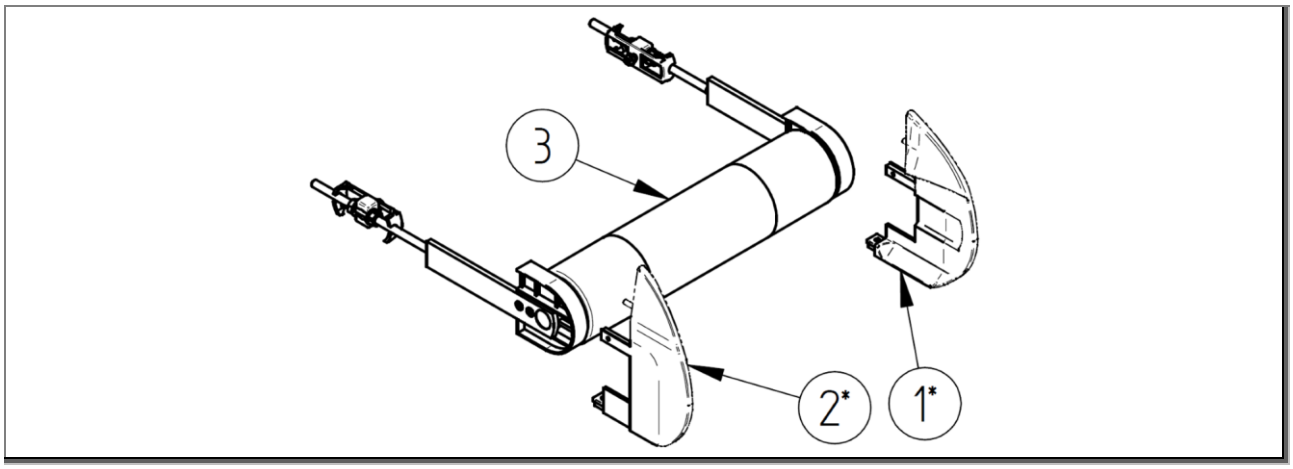

Obr. 82: Kusovník: Vodicí jednotka Multi-Tech Ø80– ZZ.800.0216.00

Kusovník: Závislé na technických údajích (srovnej s potvrzením zakázky)						
Pol.	**mno.**	**jedn.**	**označení 1**	**označení 2**	**Id. č.**	**Výkres č.**
1*	1	ks	Koncovka		Tabulka	Tabulka
2*	1	ks	Koncovka		Tabulka	Tabulka
3	1	ks	Vodicí jednotka		Viz následující strany	

Tab. 26: Kusovník: Vodicí jednotka Multi-Tech Ø80

Pol. 1*; pol. 2* výběr:				
Koncovky vodicí jednotky Ø 80 (standardní)				
Boční vedení (Vodicí profil)	**Pol. 1***		**Pol. 2***	
	Koncovka 14		**Koncovka 23**	
	Id. č.	**Výkres č.**	**Id. č.**	**Výkres č.**
GL0	**1005545**	**E.800.0104.01**	**1005547**	**E.800.1073.00**
GL7	**1000885**	**E.800.1188.00**	**1000877**	**E.800.1189.00**
GL40	**1005541**	**E.800.0103.02**	**1005543**	**E.800.1070.00**
GL80/GL80A	**1000129**	**E.800.0100.04**	**1000123**	**E.800.0193.02**
Koncovky vodicí jednotky Ø 80 (lícující)				
Boční vedení (Vodicí profil)	**Pol. 1***		**Pol. 2***	
	Koncovka 14		**Koncovka 23**	
	Id. č.	**Výkres č.**	**Id. č.**	**Výkres č.**
GL0		**E.800.1205.00**		**E.800.1209.00**
GL7		**E.800.1206.00**		**E.800.1210.00**
GL40		**E.800.1207.00**		**E.800.1211.00**
GL80/GL80A		**E.800.1208.00**		**E.800.1212.00**

Tab. 27: Výběr: Koncovky pro vodicí jednotku Ø80

13.4.2.2 Kusovník: Vodicí jednotka Multi-Tech Ø80– ZZ.800.0093.03

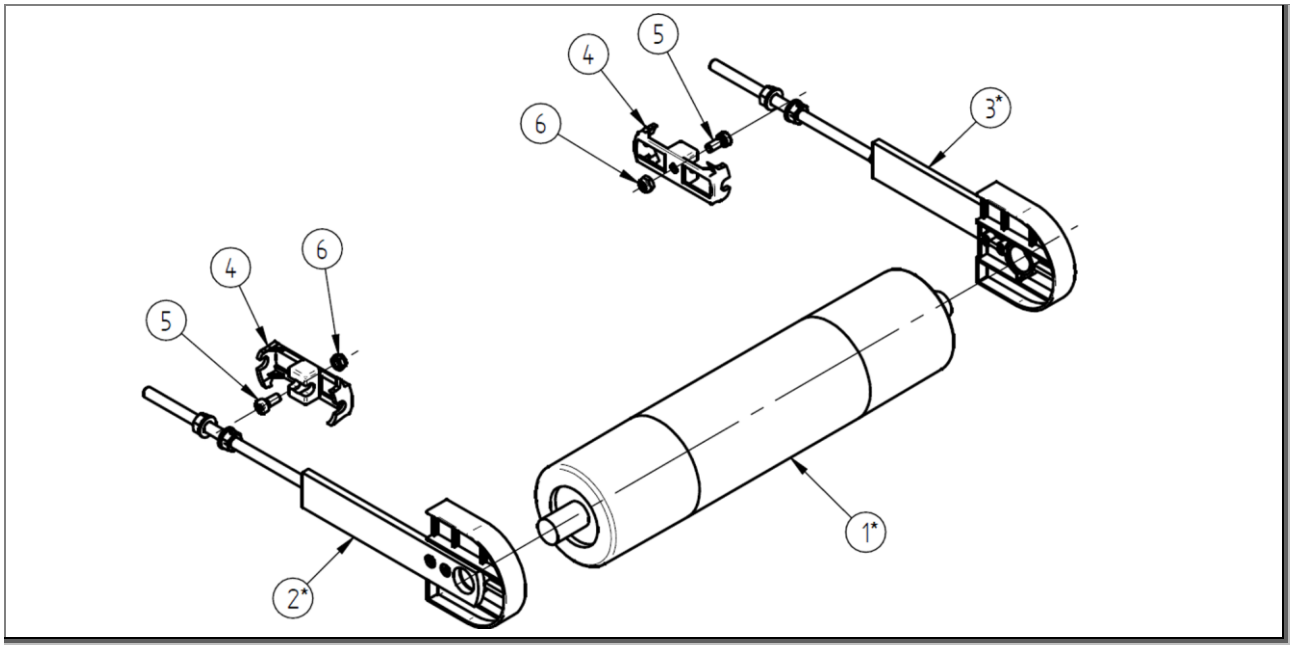

Obr. 83: Kusovník: Vodicí jednotka Multi-Tech Ø80– ZZ.800.0093.03

Kusovník: Bez ohledu na technické údaje						
Pol.	**mno.**	**jedn.**	**označení 1**	**označení 2**	**Id. č.**	**Výkres č.**
4	2	ks	Podpěra	M	1000019	E.800.0001
5	2	ks	Šroub s válcovou hlavou	DIN 7984-M6x14	1000493	
6	2	ks	Šestihranná matice	DIN 985-M6	975113	

Tab. 28: Kusovník: Vodicí jednotka Multi-Tech Ø80 - 1

Kusovník: Závislé na technických údajích (srovnej s potvrzením zakázky)						
Pol.	**mno.**	**jedn.**	**označení 1**	**označení 2**	**Id. č.**	**Výkres č.**
1*	1	ks	Vodicí kladka	ML	Tabulka	Tabulka
2*	1	ks	Upínací jednotka	ML-14	Tabulka	Tabulka
3*	1	ks	Upínací jednotka	ML-23	Tabulka	Tabulka

Tab. 29: Kusovník: Vodicí jednotka Multi-Tech Ø80 - 2

Pol. 1* výběr: Vodicí kladka	
Jmenovitá šířka [mm]	ML [ocel - nepovrstvená]
	M.910.0020.08
	Id. č.
150	1007852
200	1000042
230	1000453
250	1003924
300	1000043
350	1000787
400	1000044
450	1000788
500	1000045
550	1002402
600	1000046
650	1002425
700	1000047
800	1000048
900	1000049
1000	1000050
Jmenovitá šířka [mm]	ML-B1 [ocel - nepovrstvená]
	M.910.0022.04
1100	1001125
1200	1001126
1300	1001127
1400	1001128
1500	1001129
1600	1003908
1700	1004271
1800	1004317
1900	1006451
2000	1005874

Tab. 30: Výběr: Vodicí kladka Ø80

Pol. 2*; pol. 3* výběr: Upínací jednotka				
Jmenovitá délka [mm]		Boční vedení (Vodicí profil)	Id. č.	
			Pol. 2*	Pol. 3*
			ML 14 (ocel)	ML 23 (ocel)
od	do		U.800.0002.04	U.800.0001.03
600	1000	GL0		
>1000	9000	GL0	1011623	1011622
>9000	18000	GL0		
600	1000	GL7; GL40; GL80; GL 80A	1003461	1001064
>1000	9000	GL7; GL40; GL80; GL 80A	1003465	1001066
>9000	18000	GL7; GL40; GL80; GL 80A	1003470	1001068

Tab. 31: Výběr: Vodicí jednotka Ø80 - upínací jednotka

13.4.2.3 Kusovník: Rotující ostří nože Multi-Tech- ZZ.800.0217.00

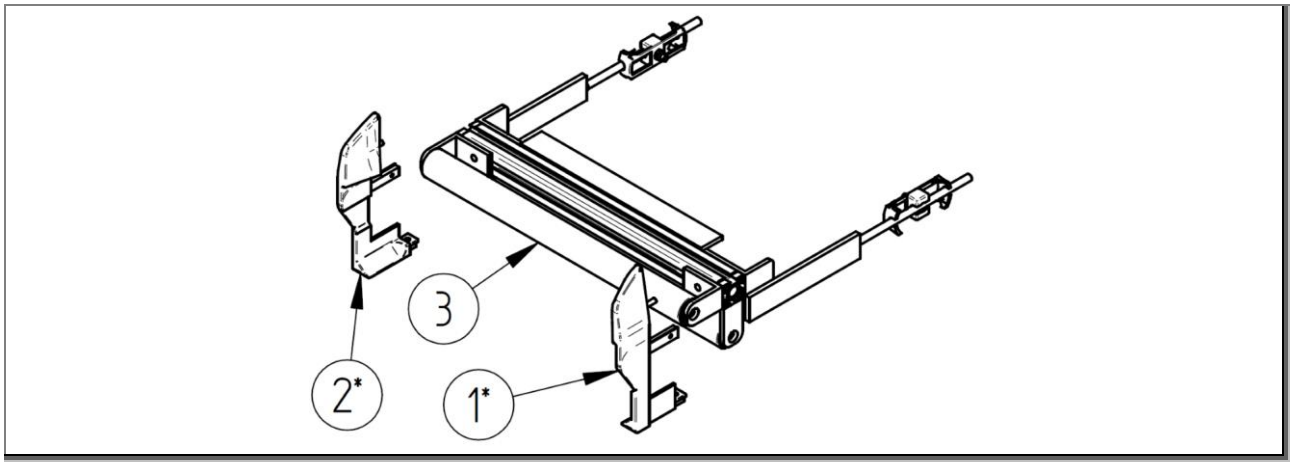

Obr. 84: Kusovník: Rotující ostří nože Multi-Tech- ZZ.800.0217.00

Kusovník: Závislé na technických údajích (srovnej s potvrzením zakázky)						
Pol.	**mno.**	**jedn.**	**označení 1**	**označení 2**	**Id. č.**	**Výkres č.**
1*	1	ks	Koncovka		Tabulka	Tabulka
2*	1	ks	Koncovka		Tabulka	Tabulka
3	1	ks	Rotující ostří nože		Viz následující strany	

Tab. 32: Kusovník: Rotující ostří nože

Pol. 1*; pol. 2* výběr:				
Koncovky rotující ostří nože Ø 32				
Boční vedení (Vodicí profil)	**Pol. 1***		**Pol. 2***	
	Koncovka 14		**Koncovka 23**	
	Id. č.	**Výkres č.**	**Id. č.**	**Výkres č.**
GL0		**M.800.0180.00**		**M.800.0184.00**
GL7		**M.800.0181.00**		**M.800.0185.00**
GL40		**M.800.0182.00**		**M.800.0186.00**
GL80/GL80A		**M.800.0183.00**		**M.800.0187.00**
Koncovky rotující ostří nože Ø 16				
Boční vedení (Vodicí profil)	**Pol. 1***		**Pol. 2***	
	Koncovka 14		**Koncovka 23**	
	Id. č.	**Výkres č.**	**Id. č.**	**Výkres č.**
GL0		**M.800.0180.00**		**M.800.0184.00**
GL7		**M.800.0181.00**		**M.800.0185.00**
GL40		**M.800.0182.00**		**M.800.0186.00**
GL80/GL80A		**M.800.0183.00**		**M.800.0187.00**

Tab. 33: Výběr: Koncovky pro rotující ostří nože Ø32 a Ø16

Pol. 1*; pol. 2* výběr:				
Koncovky rotující ostří nože Ø 08				
Boční vedení (Vodicí profil)	Pol. 1*		Pol. 2*	
	Koncovka 14		Koncovka 23	
	Id. č.	Výkres č.	Id. č.	Výkres č.
GL0		M.800.0180.00		M.800.0184.00
GL7		M.800.0181.00		M.800.0185.00
GL40		M.800.0182.00		M.800.0186.00
GL80/GL80A		M.800.0183.00		M.800.0187.00

Tab. 34: Výběr: Koncovky pro rotující ostří nože Ø8

13.4.2.4 Kusovník: Rotující ostří nože Multi-Tech Ø32- ZZ.995.0189.02 -1

UPOZORNĚNÍ

Platné pro jmenovité šířky do 600 mm včetně.

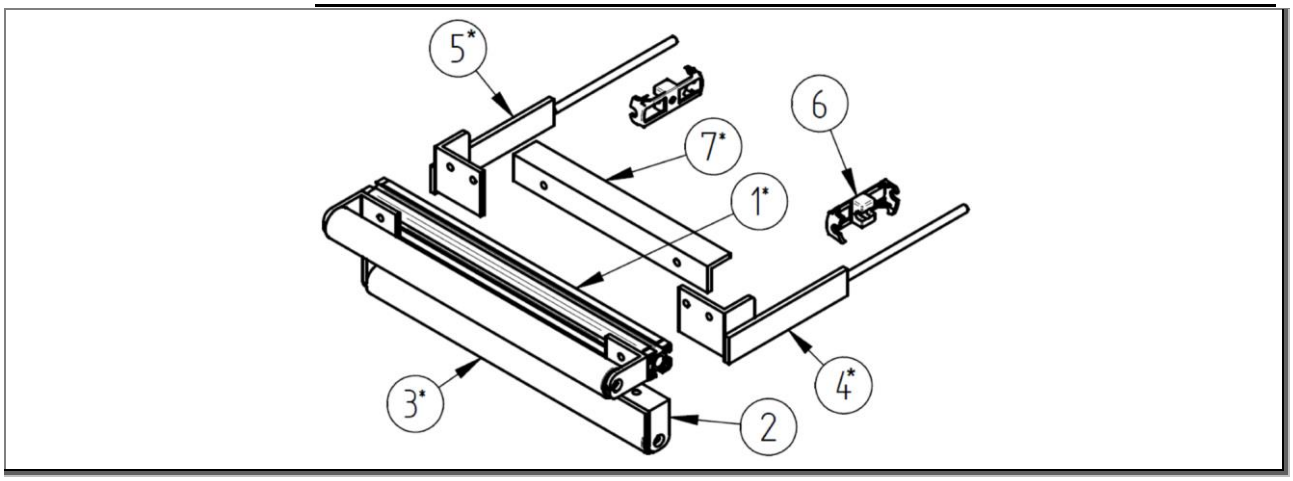

Obr. 85: Kusovník: Rotující ostří nože Multi-Tech Ø32- ZZ.995.0189.02 -1

Kusovník: Bez ohledu na technické údaje						
Pol.	mno.	jedn.	označení 1	označení 2	Id. č.	Výkres č.
2	4	ks	Upevňovací úhelník			E.995.1312
6	2	ks	Podpěra	M	1000019	E.800.0001

Tab. 35: Kusovník: Rotující ostří nože Multi-Tech Ø32 do jmenovité šířky 600 mm- 1

Kusovník: Závislé na technických údajích (srovnej s potvrzením zakázky)						
Pol.	mno.	jedn.	označení 1	označení 2	Id. č.	Výkres č.
1*	1	ks	Příčný nosník		Tabulka	Tabulka
3*	2	ks	Vodicí kladka	ML	Tabulka	Tabulka
4*	1	ks	Upínací jednotka	ML-23	Tabulka	Tabulka
5*	1	ks	Upínací jednotka	ML-14	Tabulka	Tabulka
7*	1	ks	Příčná spojka		Tabulka	Tabulka

Tab. 36: Kusovník: Rotující ostří nože Multi-Tech Ø32 do jmenovité šířky 600 mm- 2

Výběr:			
	Pol. 1*	Pol. 3*	Pol. 7*
Jmenovitá šířka [mm]	Příčný nosník	Vodicí kladka ML [ocel - nepovrstvená]	Příčná spojka
	M.995.0038.00	U.910.0020.00	M.995.0039.02
	Id. č.		
200		1010133	
250		1010134	
300		1010135	
350		1010136	
400		1010137	
450		1010138	
500		1010139	
550		1010140	
600		1010141	

Tab. 37: Výběr: Rotující ostří nože Ø32 - příčné součásti

Pol. 4*; pol. 5* výběr: Upínací jednotka			
Jmenovitá délka [mm]		Pol. 4*	Pol. 5*
		ML 23 (ocel)	ML 14 (ocel)
		T.995.0584	T.995.0585
od	do	Id. č.	
600	1000		
1000	9000		
9000	18000		

Tab. 38: Výběr: Rotující ostří nože Ø32 - upínací jednotka

13.4.2.5 Kusovník: Rotující ostří nože Multi-Tech Ø32- ZZ.995.0189.02 -2

UPOZORNĚNÍ

Platné pro jmenovité šířky od 601 mm do 2000 mm včetně.

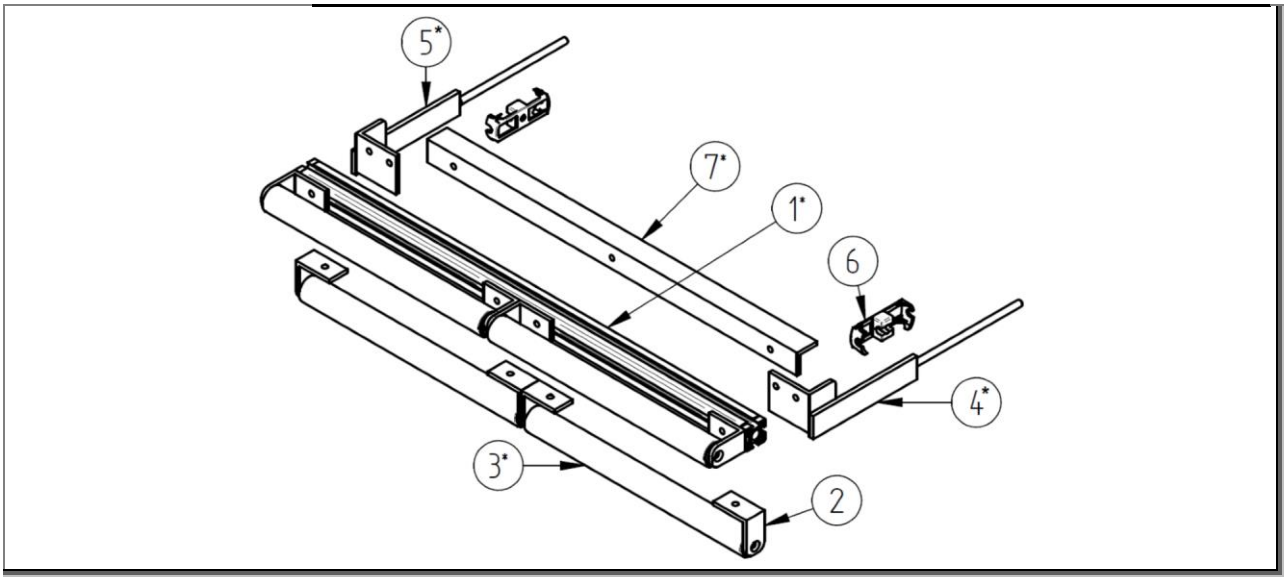

Obr. 86: Kusovník: Rotující ostří nože Multi-Tech Ø32- ZZ.995.0189.02 -2

Kusovník: Bez ohledu na technické údaje						
Pol.	**mno.**	**jedn.**	**označení 1**	**označení 2**	**Id. č.**	**Výkres č.**
2	8	ks	Upevňovací úhelník			E.995.1312

Tab. 39: Kusovník: Rotující ostří nože Multi-Tech Ø32 - jmenovitá šířka 601 do 2000 mm- 1

Kusovník: Závislé na technických údajích (srovnej s potvrzením zakázky)						
Pol.	**mno.**	**jedn.**	**označení 1**	**označení 2**	**Id. č.**	**Výkres č.**
3*	4	ks	Vodicí kladka	ML	Tabulka	Tabulka

Tab. 40: Kusovník: Rotující ostří nože Multi-Tech Ø32 - jmenovitá šířka 601 do 2000 mm- 2

Pol. 3* výběr: Vodicí kladka	
Jmenovitá šířka [mm]	**ML [ocel - nepovrstvená]**
	U.910.0019.00
	Id. č.
650	**1010183**
700	**1010184**
750	**1010185**
800	**1010186**
850	**1010187**
900	**1010188**
950	**1010189**
1000	**1010190**

Tab. 41: Výběr: Rotující ostří nože Ø32 - vodicí jednotka 601 do 2000 mm

13.4.2.6 Kusovník: Rotující ostří nože Multi-Tech Ø16/Ø08 – ZZ.800.0171.00/ZZ.800.0172.00

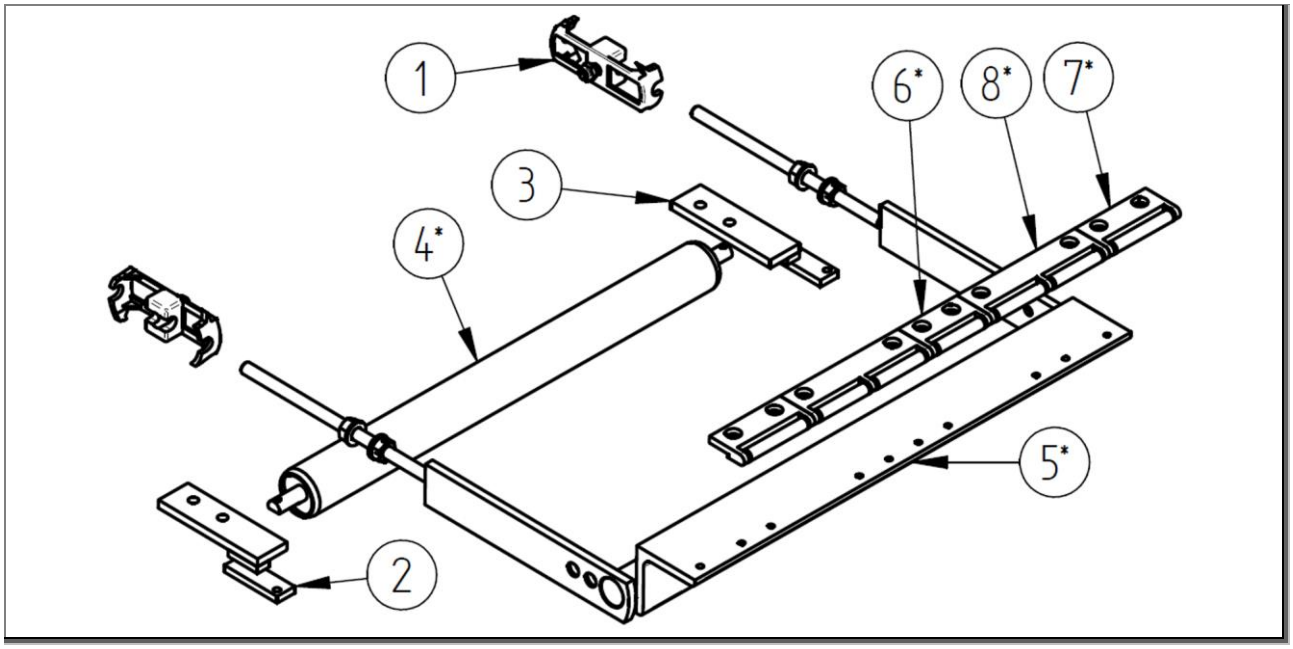

Obr. 87: Kusovník: Rotující ostří nože Multi-Tech Ø16/Ø08 – ZZ.800.0171.00/ZZ.800.0172.00

Kusovník: Bez ohledu na technické údaje						
Pol.	**mno.**	**jedn.**	**označení 1**	**označení 2**	**Id. č.**	**Výkres č.**
1	2	ks	Podpěra	M	1000019	E.800.0001
2	1	ks	Držák			T.800.0292
3	1	ks	Držák	zrcadlový		T.800.0292

Tab. 42: Kusovník: Rotující ostří nože Ø16/Ø08 - 1

Kusovník: Závislé na technických údajích (srovnej s potvrzením zakázky)						
Pol.	**mno.**	**jedn.**	**označení 1**	**označení 2**	**Id. č.**	**Výkres č.**
4*	1	ks	Zpětné kolečko	GL	Tabulka	Tabulka
5*	1	ks	Upínací jednotka		Tabulka	Tabulka
6*	Tab.	ks	Kolečko ostří nože	50	Tabulka	Tabulka
7*	Tab.	ks	Kolečko ostří nože	60	Tabulka	Tabulka
8*	Tab.	ks	Kolečko ostří nože	100	Tabulka	Tabulka

Tab. 43: Kusovník: Rotující ostří nože Ø16/Ø08 - 2

Pol. 4* výběr: Zpětné kolečko		Pol. 5* výběr: Upínací jednotka	
Jmenovitá šířka [mm]	GL [ocel - nepovrstvená]	Rotující ostří nože Ø08	Rotující ostří nože Ø16
	M.910.0800.07	U.800.0120.00	U.800.0121.00
	Id. č.	Id. č.	Id. č.
150	1000614		
200	1000615		
230	1000616		
250	1009801		
300	1000617		
350	1002378		
400	1000618		
450	1002379		
500	1000619		
550	1008132		
600	1000620		
650	1002424		
700	1000621		
800	1000622		
900	1000623		
1000	1000624		
1100	1000625		
1200	1001033		
1300	1001034		
1400	1003909		
1500	1003910		
1600	1003911		
1650	1009438		
1700	1004269		
1800	1004319		
1900	1006763		
2000	1005868		

Tab. 44: Výběr: Rotující ostří nože Ø16/Ø08 - příčné součásti

Pol. 6*; Pol. 7*; pol. 8* výběr:			
	Kolečko ostří nože [ocel - nepovrstvená]		
	Pol. 6*	Pol. 7*	Pol. 8*
RMK Ø 16	1010120	1010119	1010121
RMK Ø 08			
Jmenovitá šířka [mm]	Počet [ks]		
200	1	2	0
250	0	2	1
300	1	2	1
350	0	2	2
400	1	2	2
450	0	2	3
500	1	2	3
550	0	2	4
600	1	2	4
650	0	2	5
700	1	2	5
750	0	2	6
800	1	2	6
900	0	2	7
1000	1	2	7
1100	0	2	8
1200	1	2	8
1300	0	2	9
1400	1	2	9
1500	0	2	10
1600	1	2	10
1700	0	2	11
1800	1	2	11
1900	0	2	12
2000	1	2	12

Tab. 45: Výběr: Kolečko ostří nože

13.4.3 Vnější pohon

13.4.3.1 Kusovník: Vnější pohon - pozice pohonu 14 - ZZ.900.0142.00

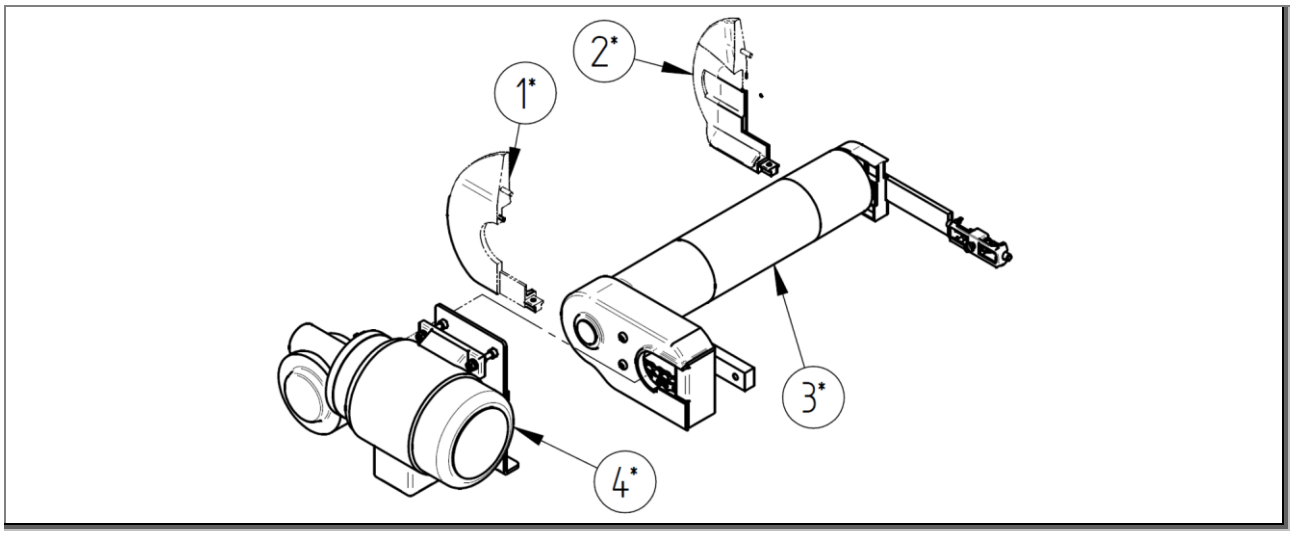

Obr. 88: Kusovník: Vnější pohon - pozice pohonu 14 - ZZ.900.0142.00

Kusovník: Závislé na technických údajích (srovnej s potvrzením zakázky)						
Pol.	**mno.**	**jedn.**	**označení 1**	**označení 2**	**Id. č.**	**Výkres č.**
1*	1	ks	Koncovka		Tabulka	Tabulka
2*	1	ks	Koncovka		Tabulka	Tabulka
3*	1	ks	Hnací jednotka		Viz následující strany	

Tab. 46: Kusovník: Koncovky pro pohon 1- pozice pohonu 14

Pol. 1*; pol. 2* výběr:				
Koncovky vodicí jednotky Ø 80 (standardní)				
Boční vedení (Vodicí profil)	**Pol. 1***		**Pol. 2***	
	Koncovka: Strana pohonu		**Koncovka: strana bez pohonu**	
	Id. č.	**Výkres č.**	**Id. č.**	**Výkres č.**
GL0	**1003637**	**E.800.0277.02**	**1005547**	**E.800.1073.00**
GL7			**1000877**	**E.800.1189.00**
GL40	**1000891**	**E.800.0275.01**	**1005543**	**E.800.1070.00**
GL80/GL80A	**1000132**	**E.800.0108.03**	**1000123**	**E.800.0193.02**
Koncovky vodicí jednotky Ø 80 (lícující)				
Boční vedení (Vodicí profil)	**Pol. 1***		**Pol. 2***	
	Koncovka: Strana pohonu		**Koncovka: strana bez pohonu**	
	Id. č.	**Výkres č.**	**Id. č.**	**Výkres č.**
GL0				**E.800.1209.00**
GL7				**E.800.1210.00**
GL40				**E.800.1211.00**
GL80/GL80A				**E.800.1212.00**

Tab. 47: Výběr: Koncovky pro pohon 2- pozice pohonu 14

13.4.3.2 Kusovník: Vnější pohon - jednotka pohonu - pozice pohonu 14 - ZZ.900.0023.01

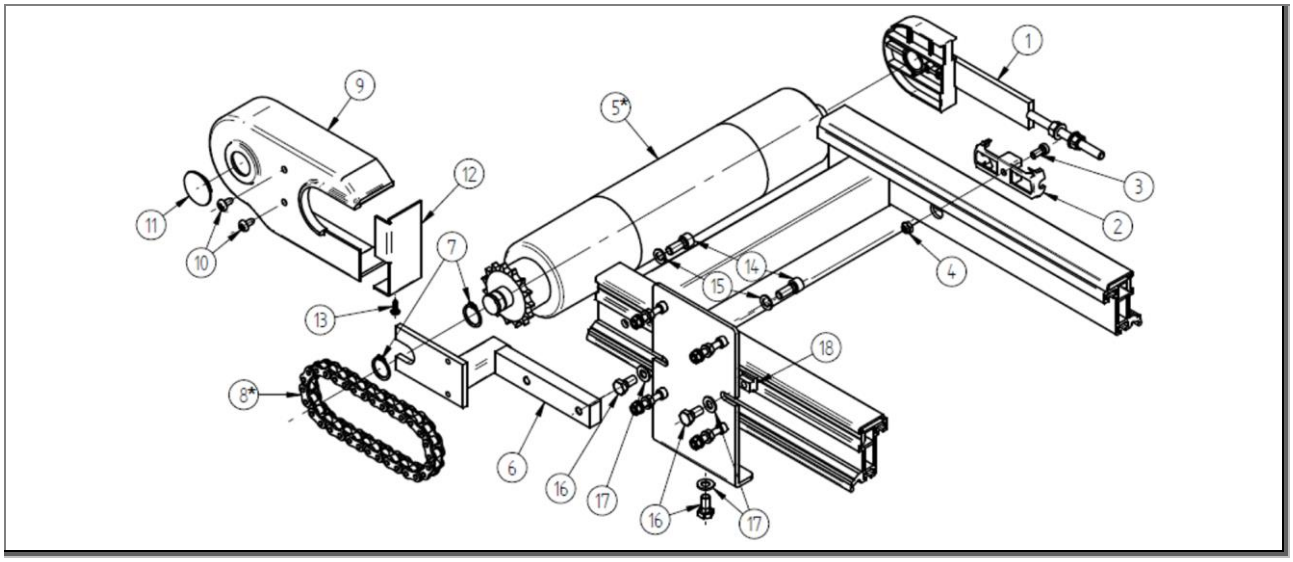

Obr. 89: Kusovník: Vnější pohon - jednotka pohonu - pozice pohonu 14 - ZZ.900.0023.01

Kusovník: Bez ohledu na technické údaje						
Pol.	**mno.**	**jedn.**	**označení 1**	**označení 2**	**Id. č.**	**Výkres č.**
2	1	ks	Podpěra	M	1000019	E.800.0001
3	1	ks	Šroub s válcovou hlavou	DIN 6912-M6x14 poz.	1000493	
4	1	ks	Šestihranná matice	DIN 985-M6 poz.	975113	
6	1	ks	Držák nápravy	As-ML-14, sada	1001538	T.800.0011
7	2	ks	Pojistný kroužek	DIN 471 A20	1002337	
9	1	ks	Ochrana řetězu	As	1003942	E.800.0116
10	2	ks	Čočkovitý samořezný šroub	DIN 7516-M6x12 poz.	1010026	
11	1	ks	Krytka	30/25/5	1004088	
12	1	ks	Kryt ochrany řetězu	As	1004388	E.800.0712
13	1	ks	Čočkovitý samořezný šroub	DIN 7981F 3,9x9,5 poz.	1000812	
14	2	ks	Šroub s válcovou hlavou	DIN 912-M8x20 poz.	975124	
15	4	ks	Pojistná podložka	Schnorr S8	1000587	
16	3	ks	Šroub se šestihrannou hlavou	DIN 933-M8x16 poz.	1000716	
17	3	ks	Pojistná podložka	s žebrováním 8,4-ST	1011175	
18	3	ks	Vodicí vložka	M8x15, T tvar poz.	1000089	E.800.0006

Tab. 48: Kusovník: Vnější pohon - jednotka pohonu - pozice pohonu 14 - 1

Kusovník: Závislé na technických údajích (srovnej s potvrzením zakázky)						
Pol.	**mno.**	**jedn.**	**označení 1**	**označení 2**	**Id. č.**	**Výkres č.**
1*	1	ks	Upínací jednotka	sada	Tabulka	Tabulka
5*	1	ks	Hnací válec		Tabulka	Tabulka
8*	1	ks	Řetěz		Tabulka	Tabulka

Tab. 49: Kusovník: Vnější pohon - jednotka pohonu - pozice pohonu 14 - 2

Pol. 1* výběr: Upínací jednotka	
U.800.0002.01	
Boční vedení (vodicí profil)	Id. č.
GL0	1011621
GL7; GL40; GL80; GL 80A	1003459

Tab. 50: Výběr: Upínací jednotka - pozice pohonu 14

Pol. 5* výběr: Hnací válec		
Jmenovitá šířka [mm]	MLK [ocel - nepovrstvená]	MLK-G [ocel - pogumovaná]
	M.910.0120.10	M.910.0121.03
	Id. č.	Id. č.
200	1000054	1001008
230	1000454	1001141
250	1003923	1006346
300	1000055	1000967
350	1000799	1001140
400	1000056	1001038
450	1000800	1001139
500	1000057	1001135
550	1002401	1006348
600	1000058	1000968
650	1002423	1006350
700	1000059	1000969
800	1000060	1001136
900	1000061	1000970
1000	1000062	1001137

Tab. 51: Výběr: Hnací válec

Pol. 5* výběr: Hnací válec		
Jmenovitá šířka [mm]	MLK-B1 [ocel - nepovrstvená]	MLK-G-B1 [ocel - pogumovaná]
	M.910.0124.05	M.910.0126.01
1100	1001154	1005450
1200	1001155	1005451
1300	1001156	1006373
1400	1001157	1006375
1500	1001158	1006377
1600	1003907	1006379
1700	1004273	1004272
1800	1004318	1006501
1900	1006500	1006502
2000	1005873	1006503

Tab. 52: Pokračování: Výběr: Hnací válec

Pol. 8* výběr: Řetěz		
Dopravní rychlost [m/min]		Id. č.
Konstantní	Plynulý od – do	
3,3	0,7 – 3,3	1000362
4,6	0,9 – 4,6	1000362
5,0	1,0 – 5,0	1000363
5,6	1,1 – 5,6	1000364
6,9	1,4 – 6,9	1000363
7,9	1,6 – 7,9	1000364
9,2	1,8 – 9,2	1000362
13,9	2,8 – 13,9	1000363
15,7	3,1 – 15,7	1000364

Tab. 53: Výběr: Vnější pohon - řetěz

13.4.3.3 Kusovník: Vnější pohon - jednotka motoru - pozice pohonu 14 - T.900.0001.02

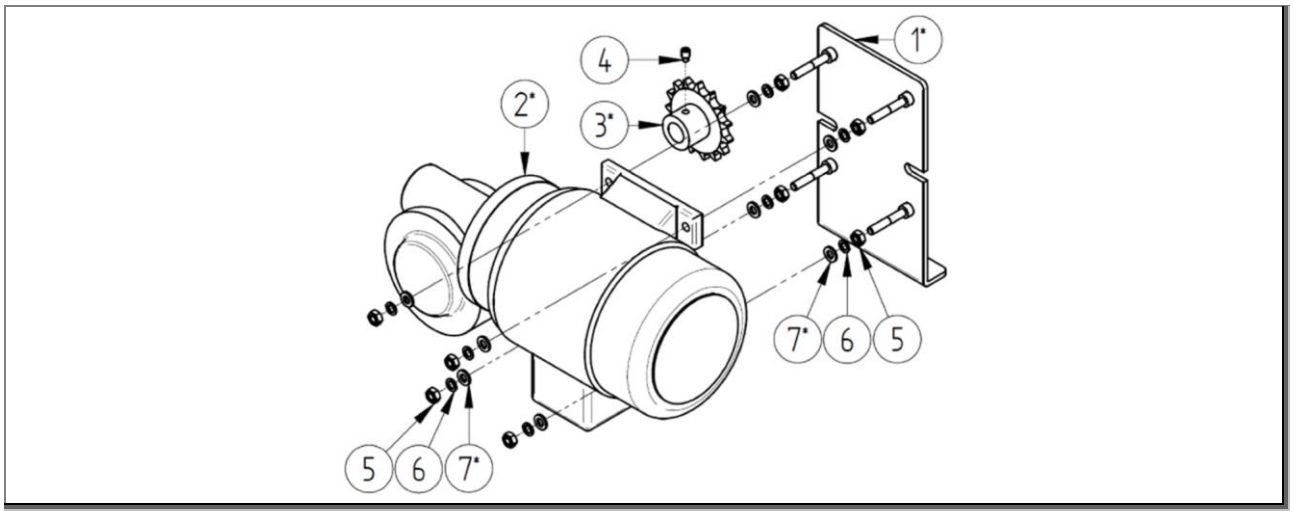

Obr. 90: Kusovník: Vnější pohon - jednotka motoru - pozice pohonu 14 - T.900.0001.02

Kusovník: Bez ohledu na technické údaje						
Pol.	mno.	jedn.	označení 1	označení 2	Id. č.	Výkres č.
4	1	ks	Závitový kolík	DIN 915-M6x10	1000931	
5	8	ks	Šestihranná matice	DIN 934-M6 poz.	975107	
6	4	ks	Pojistná podložka	Schnorr S6	975401	

Tab. 54: Kusovník: Vnější pohon - jednotka motoru - pozice pohonu 14 - 1

Kusovník: Závislé na technických údajích (srovnej s potvrzením zakázky)						
Pol.	mno.	jedn.	označení 1	označení 2	Id. č.	Výkres č.
1*	1	ks	Držák motoru	As	Tabulka	Tabulka
2*	1	ks	Motor		Tabulka	Tabulka
3*	1	ks	Pastorek	Aso; 1/2x5/16"; z = XX	Tabulka	Tabulka
7*	4	ks	Podložka		Tabulka	Tabulka

Tab. 55: Kusovník: Vnější pohon - jednotka motoru - pozice pohonu 14 - 2

Pol. 1* výběr: Držák motoru		
Výkon motoru	Držák motoru As-1 180 W	Držák motoru As-2 250 W / 370 W
	T.800.0008	T.800.0009
	Id. č.	Id. č.
180 W	1000388	-
250 W	-	1001461
370 W	-	1001461

Tab. 56: Výběr: Vnější pohon - držák motoru - RG-SN9

Pol. 2*; pol. 3* výběr: Motor a pastorek					
Dopravní rychlost [m/min]		Id. č.			
		Pol. 2*			Pol. 3*
Konstantní	Plynulý od – do	Motor 180W	Motor 250W	Motor 370W	Pastorek
3,3	0,7 – 3,3	1002274	1002275	1002265	1000698
4,6	0,9 – 4,6	1002267	1002269	1002264	1000698
5,0	1,0 – 5,0	1002274	1002275	1002265	1000699
5,6	1,1 – 5,6	1002274	1002275	1002265	1000700
6,9	1,4 – 6,9	1002267	1002269	1002264	1000699
7,9	1,6 – 7,9	1002267	1002269	1002264	1000700
9,2	1,8 – 9,2	1002266	1002268	1002263	1000698
13,9	2,8 – 13,9	1002266	1002268	1002263	1000699
15,7	3,1 – 15,7	1002266	1002268	1002263	1000700

Tab. 57: Výběr: Vnější pohon - jednotka motoru - pozice pohonu 14 - motor a pastorek - RG-SN9

Pol. 7* výběr: Podložka		
Výkon motoru	DIN 125-6,4 poz.	DIN 9021-6,4 poz.
	Id. č.	Id. č.
180 W	975200	-
270 W	-	1000427
360 W	-	1000427

Tab. 58: Výběr: Vnější pohon - podložka

Pol. 3* informace: Pastorek			
označení 1	označení 2	Id. č.	Výkres č.
Pastorek	Aso; 1/2x5/16"; z = 10	1000698	E.916.0007
Pastorek	Aso; 1/2x5/16"; z = 15	1000699	E.916.0008
Pastorek	Aso; 1/2x5/16"; z = 17	1000700	E.916.0009

Tab. 59: Informace: Vnější pohon - pastorek

13.4.3.4 Kusovník: Vnější pohon - pozice pohonu 23 - ZZ.900.0143.00

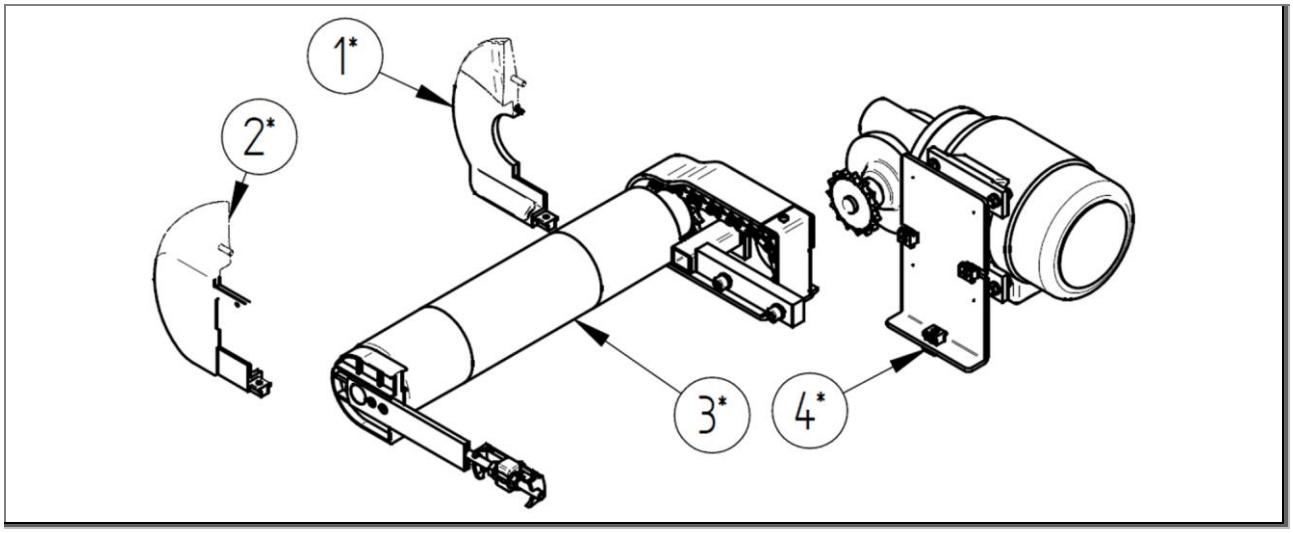

Obr. 91: Kusovník: Vnější pohon - pozice pohonu 23 - ZZ.900.0143.00

Kusovník: Závislé na technických údajích (srovnej s potvrzením zakázky)						
Pol.	**mno.**	**jedn.**	**označení 1**	**označení 2**	**Id. č.**	**Výkres č.**
1*	1	ks	Koncovka		Tabulka	Tabulka
2*	1	ks	Koncovka		Tabulka	Tabulka
3*	1	ks	Hnací jednotka		Viz následující strany	

Tab. 60: Kusovník: Koncovky pro pohon 1- pozice pohonu 23

Pol. 1*; pol. 2* výběr:				
Koncovky vodicí jednotky Ø 80 (standardní)				
Boční vedení (Vodicí profil)	**Pol. 1***		**Pol. 2***	
	Koncovka: Strana pohonu		**Koncovka: strana bez pohonu**	
	Id. č.	**Výkres č.**	**Id. č.**	**Výkres č.**
GL0	**1008302**	**E.800.1075.01**	**1005545**	**E.800.0104.01**
GL7			**1000885**	**E.800.1188.00**
GL40	**1006294**	**E.800.1071.00**	**1005541**	**E.800.0103.02**
GL80/GL80A	**1008300**	**E.800.1069.00**	**1000129**	**E.800.0100.04**
Koncovky vodicí jednotky Ø 80 (lícující)				
Boční vedení (Vodicí profil)	**Pol. 1***		**Pol. 2***	
	Koncovka: Strana pohonu		**Koncovka: strana bez pohonu**	
	Id. č.	**Výkres č.**	**Id. č.**	**Výkres č.**
GL0				**E.800.1205.00**
GL7				**E.800.1206.00**
GL40				**E.800.1207.00**
GL80/GL80A				**E.800.1208.00**

Tab. 61: Výběr: Koncovky pro pohon 2- pozice pohonu 23

13.4.3.5 Kusovník: Vnější pohon - jednotka pohonu - pozice pohonu 23 - ZZ.900.0032.00

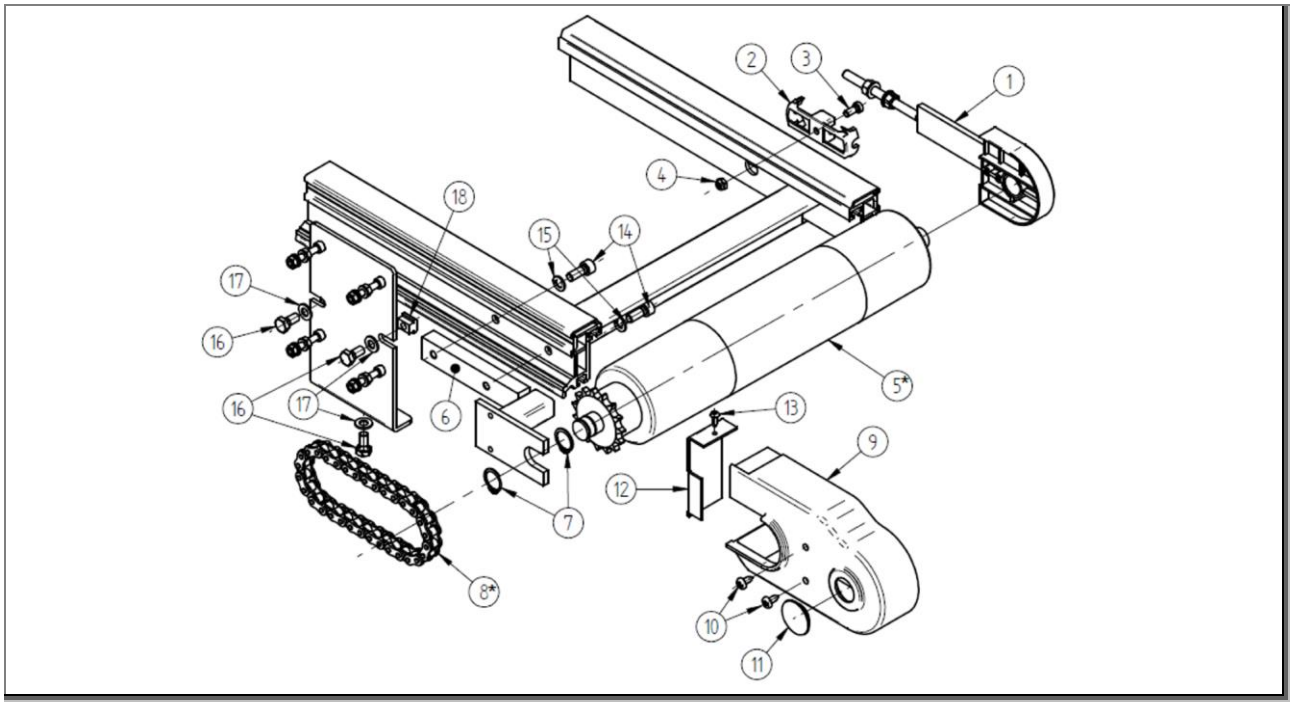

Obr. 92: Kusovník: Vnější pohon - jednotka pohonu - pozice pohonu 23 - ZZ.900.0032.00

Kusovník: Bez ohledu na technické údaje						
Pol.	**mno.**	**jedn.**	**označení 1**	**označení 2**	**Id. č.**	**Výkres č.**
Pol. 2 až 5 uvedena v „kusovníku - vnější pohon – jednotka pohonu - pozice pohonu 14 - ZZ.900.0023.01“!						
6	1	ks	Držák nápravy	As-ML-23, sada	1001538	T.800.0011
Pol. 7 až 18 uvedena v „kusovníku - vnější pohon – jednotka pohonu - pozice pohonu 14 - ZZ.900.0023.01“!						

Tab. 62: Kusovník: Vnější pohon - jednotka pohonu - pozice pohonu 23 - 1

Kusovník: Závislé na technických údajích (srovnej s potvrzením zakázky)						
Pol.	**mno.**	**jedn.**	**označení 1**	**označení 2**	**Id. č.**	**Výkres č.**
1*	1	ks	Upínací jednotka	Sada, ML-23-140/ 97	Tabulka	Tabulka

Tab. 63: Kusovník: Vnější pohon - jednotka pohonu - pozice pohonu 23 - 2

Pol. 1* výběr: Upínací jednotka	
U.800.0001.01	
Boční vedení (vodicí profil)	**Id. č.**
GL0	**1011620**
GL7; GL40; GL80; GL 80A	**1001063**

Tab. 64: Výběr: Upínací jednotka - pozice pohonu 23

13.4.3.6 Kusovník: Vnější pohon - jednotka motoru - pozice pohonu 23 - T.900.0002.02

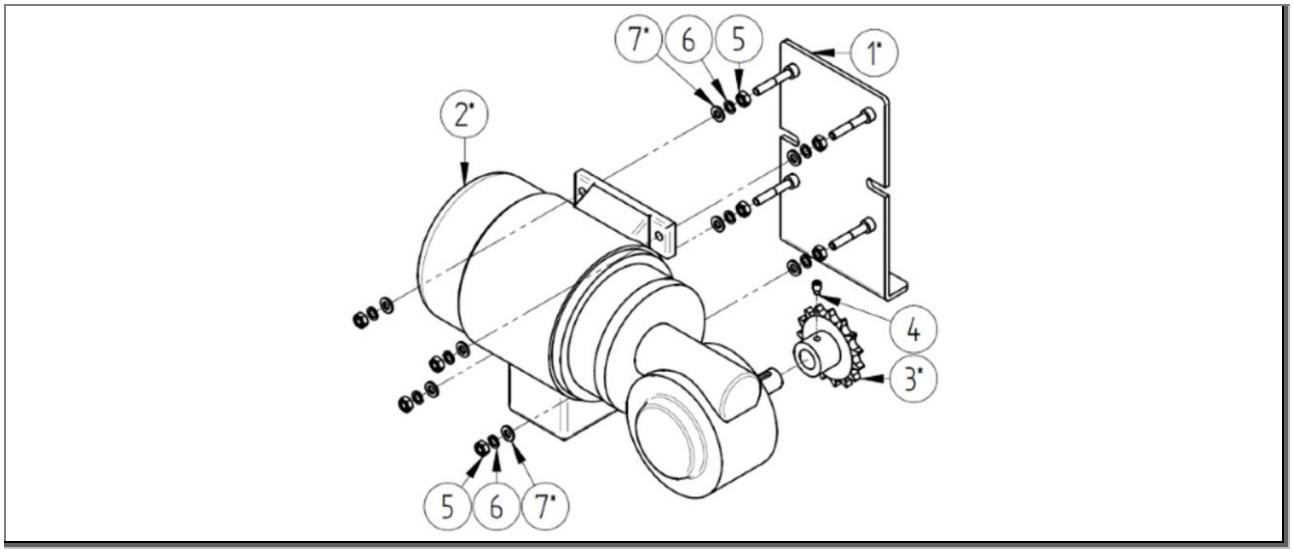

Obr. 93: Kusovník: Vnější pohon - jednotka motoru - pozice pohonu 23 - T.900.0002.02

Kusovník: Závislé na technických údajích (srovnej s potvrzením zakázky)						
Pol.	**mno.**	**jedn.**	**označení 1**	**označení 2**	**Id. č.**	**Výkres č.**
Pol. 1 zjistěte z „kusovníku: vnější pohon - jednotka motoru - pozice pohonu 14 - T.900.0001.01“!						
2*	1	ks	Motor		Tabulka	Tabulka
3*	1	ks	Pastorek	Aso; 1/2x5/16"; z = XX	Tabulka	Tabulka
Pol. 4 až 7 zjistěte z „kusovníku: vnější pohon - jednotka motoru - pozice pohonu 14 - T.900.0001.01“!						

Tab. 65: Kusovník: Vnější pohon - jednotka motoru - pozice pohonu 23 - 1

Pol. 2*; pol. 3* výběr: Motor a pastorek					
Dopravní rychlost [m/min]		**Id. č.**			
		Pol. 2*			**Pol. 3***
Konstantní	**Plynulý od – do**	**Motor 180W**	**Motor 250W**	**Motor 370W**	**Pastorek**
3,3	**0,7 – 3,3**	**1006160**	**1006525**	**1006528**	**1000698**
4,6	**0,9 – 4,6**	**1006253**	**1005969**	**1006527**	**1000698**
5,0	**1,0 – 5,0**	**1006160**	**1006525**	**1006528**	**1000699**
5,6	**1,1 – 5,6**	**1006160**	**1006525**	**1006528**	**1000700**
6,9	**1,4 – 6,9**	**1006253**	**1005969**	**1006527**	**1000699**
7,9	**1,6 – 7,9**	**1006253**	**1005969**	**1006527**	**1000700**
9,2	**1,8 – 9,2**	**1006191**	**1006281**	**1006526**	**1000698**
13,9	**2,8 – 13,9**	**1006191**	**1006281**	**1006526**	**1000699**
15,7	**3,1 – 15,7**	**1006191**	**1006281**	**1006526**	**1000700**

Tab. 66: Výběr: Vnější pohon - jednotka motoru - pozice pohonu 23 - motor a pastorek - RG-SN9

13.4.4 Spodní pohon

13.4.4.1 Kusovník: Spodní pohon - pozice pohonu 14 - ZZ.900.0144.00

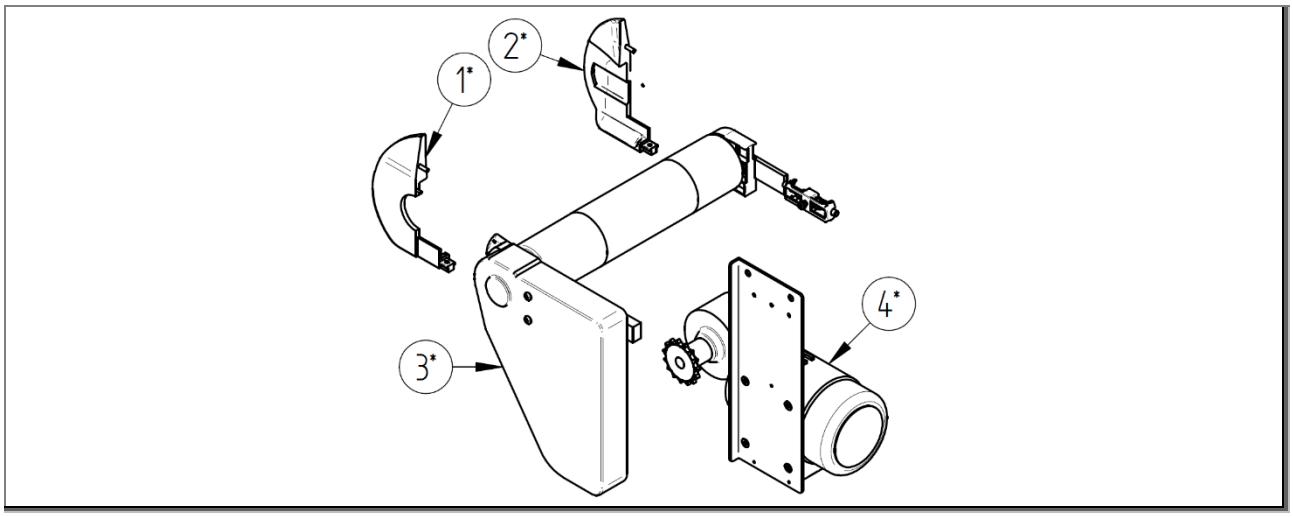

Obr. 94: Kusovník: Spodní pohon - pozice pohonu 14 - ZZ.900.0144.00

Kusovník: Závislé na technických údajích (srovnej s potvrzením zakázky)						
Pol.	**mno.**	**jedn.**	**označení 1**	**označení 2**	**Id. č.**	**Výkres č.**
1*	1	ks	Koncovka		Tabulka	Tabulka
2*	1	ks	Koncovka		Tabulka	Tabulka
3*	1	ks	Hnací jednotka		Viz následující strany	

Tab. 67: Kusovník: Koncovky pro pohon 1- pozice pohonu 14

Pol. 1*; pol. 2* výběr:				
Koncovky vodicí jednotky Ø 80 (standardní)				
Boční vedení (Vodicí profil)	**Pol. 1***		**Pol. 2***	
	Koncovka: Strana pohonu		**Koncovka: strana bez pohonu**	
	Id. č.	**Výkres č.**	**Id. č.**	**Výkres č.**
GL0	**1003637**	**E.800.0277.02**	**1005547**	**E.800.1073.00**
GL7			**1000877**	**E.800.1189.00**
GL40	**1000891**	**E.800.0275.01**	**1005543**	**E.800.1070.00**
GL80/GL80A	**1000132**	**E.800.0108.03**	**1000123**	**E.800.0193.02**
Koncovky vodicí jednotky Ø 80 (lícující)				
Boční vedení (Vodicí profil)	**Pol. 1***		**Pol. 2***	
	Koncovka: Strana pohonu		**Koncovka: strana bez pohonu**	
	Id. č.	**Výkres č.**	**Id. č.**	**Výkres č.**
GL0				**E.800.1209.00**
GL7				**E.800.1210.00**
GL40				**E.800.1211.00**
GL80/GL80A				**E.800.1212.00**

Tab. 68: Výběr: Koncovky pro pohon 2- pozice pohonu 14

13.4.4.2 Kusovník: Spodní pohon - jednotka pohonu - pozice pohonu 14 - ZZ.900.0072.00

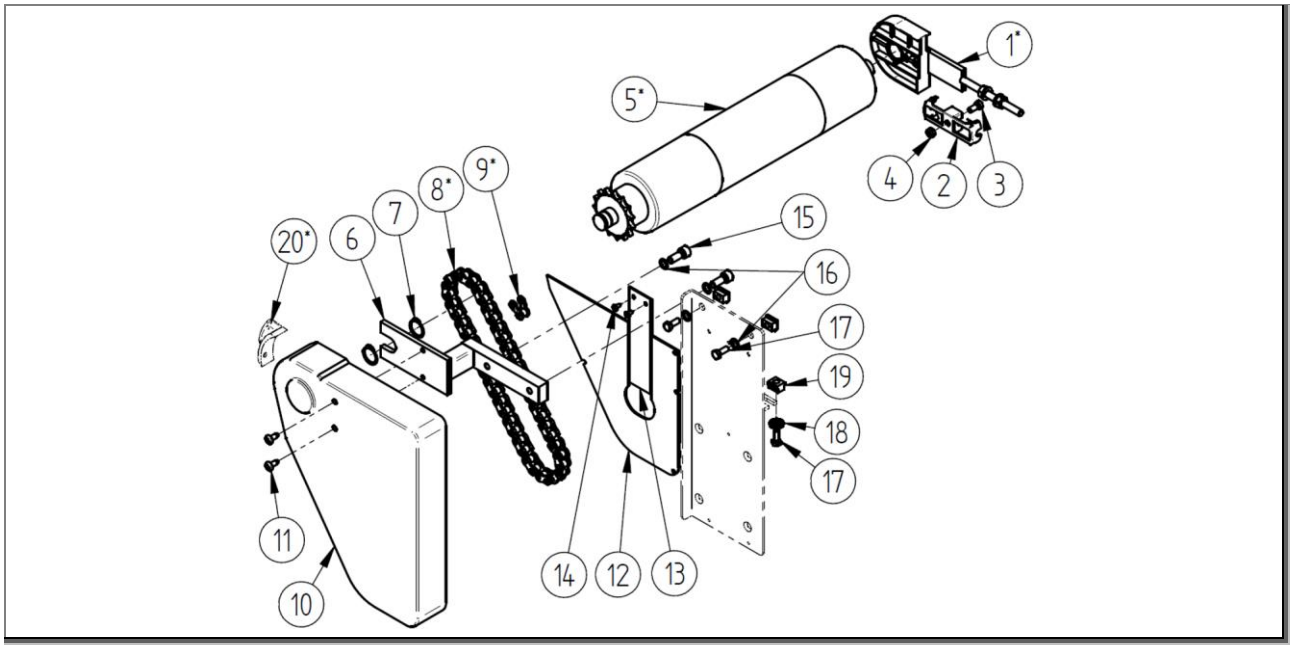

Obr. 95: Kusovník: Spodní pohon - jednotka pohonu - pozice pohonu 14 - ZZ.900.0072.00

Kusovník: Bez ohledu na technické údaje						
Pol.	**mno.**	**jedn.**	**označení 1**	**označení 2**	**Id. č.**	**Výkres č.**
2	1	ks	Podpěra	M	1000019	E.800.0001
3	1	ks	Šroub s válcovou hlavou	DIN 6912-M6x14 poz.	1000493	
4	1	ks	Šestihranná matice	DIN 985-M6 poz.	975113	
6	1	ks	Držák nápravy	Au-ML-14	1000379	T.800.0155
7	2	ks	Pojistný kroužek	DIN 471 A20	1002337	
10	1	ks	Ochrana řetězu		1000004	E.800.0126
11	2	ks	Čočkovitý samořezný šroub	DIN 7516-M6x12 poz.	1010026	
12	1	ks	Kryt ochrany řetězu	Vnitřní součást	1007657	E.800.0288
13	1	ks	Ochrana řetězu-plech	Vnitřní součást	1008459	M.800.0077
14	2	ks	Samořezný šroub	ISO 7049 - ST3,5x9,5	1000812	
15	2	ks	Šroub s válcovou hlavou	DIN 912-M8x20	975124	
16	4	ks	Pojistná podložka	Schnorr S8	1000587	
17	3	ks	Šroub se šestihrannou hlavou	DIN 933 M6x16	1000716	
18	1	ks	Pojistná podložka	s žebrováním 8,4-ST	1011175	
19	3	ks	Vodicí vložka	M8x15 T tvar	1000086	E.800.0006
20	1	ks	Koncovková spojka		1000248	

Tab. 69: Kusovník: Spodní pohon - jednotka pohonu 14 - 1

Kusovník: Závislé na technických údajích (srovnej s potvrzením zakázky)						
Pol.	**mno.**	**jedn.**	**označení 1**	**označení 2**	**Id. č.**	**Výkres č.**
1*	1	ks	Upínací jednotka	Sada, ML-14-140/ 97	Tabulka	Tabulka
5*	1	ks	Hnací válec		Tabulka	Tabulka
8*	1	ks	Řetěz	1/2x5/16"	Tabulka	Tabulka
9*	1	ks	Článek řetězu	1/2x5/16"	Tabulka	Tabulka

Tab. 70: Kusovník: Spodní pohon - jednotka pohonu 14 - 2

Pol. 1* výběr: Upínací jednotka	
U.800.0002.01	
Boční vedení (vodicí profil)	Id. č.
GL0	1011621
GL7; GL40; GL80; GL 80A	1003459

Tab. 71: Výběr: Upínací jednotka - pozice pohonu 14

Pol. 5* výběr: Hnací válec		
Jmenovitá šířka [mm]	MLK [ocel - nepovrstvená]	MLK-G [ocel - pogumovaná]
	M.910.0120.10	M.910.0121.03
	Id. č.	Id. č.
200	1000054	1001008
230	1000454	1001141
250	1003923	1006346
300	1000055	1000967
350	1000799	1001140
400	1000056	1001038
450	1000800	1001139
500	1000057	1001135
550	1002401	1006348
600	1000058	1000968
650	1002423	1006350
700	1000059	1000969
800	1000060	1001136
900	1000061	1000970
1000	1000062	1001137

Tab. 72: Výběr: Hnací válec

Pol. 5* výběr: Hnací válec		
Jmenovitá šířka [mm]	MLK-B1 [ocel - nepovrstvená]	MLK-G-B1 [ocel - pogumovaná]
	M.910.0124.05	M.910.0126.01
1100	1001154	1005450
1200	1001155	1005451
1300	1001156	1006373
1400	1001157	1006375
1500	1001158	1006377
1600	1003907	1006379
1700	1004273	1004272
1800	1004318	1006501
1900	1006500	1006502
2000	1005873	1006503

Tab. 73: Pokračování: Výběr: Hnací válec

Pol. 8*; pol. 9* výběr: Řetěz			
Dopravní rychlost [m/min]		Řetěz	Článek řetězu
Konstantní	Plynulý od – do	Pol. 8*	Pol. 9*
3,3	0,7 – 3,3	1000367	-
4,6	0,9 – 4,6	1000367	-
5,0	1,0 – 5,0	1000368	1000372
5,6	1,1 – 5,6	1000369	-
6,9	1,4 – 6,9	1000368	1000372
7,9	1,6 – 7,9	1000369	-
9,2	1,8 – 9,2	1000367	-
13,9	2,8 – 13,9	1000368	1000372
15,7	3,1 – 15,7	1000369	-

Tab. 74: Výběr: Spodní pohon - řetěz - 1

Pol. 8* informace: Řetěz			
označení 1	označení 2	Id. č.	Výkres č.
Řetěz se závěrným článkem	44 ks článků řetězu	1000367	
Řetěz se závěrným článkem	46 ks článků řetězu	1000368	
Řetěz se závěrným článkem	48 ks článků řetězu	1000369	

Tab. 75: Informace: Spodní pohon - řetěz - 2

13.4.4.3 Kusovník: Spodní pohon - jednotka motoru - pozice pohonu 14 - T.900.0007.02

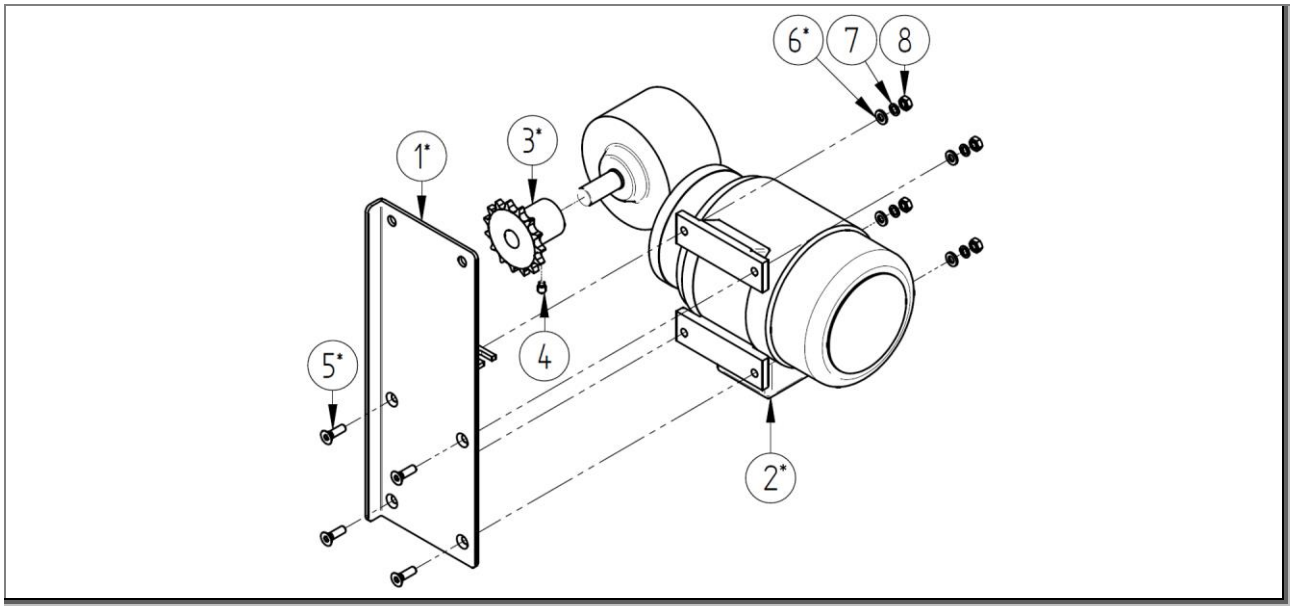

Obr. 96: Kusovník: Spodní pohon - jednotka motoru - pozice pohonu 14 - T.900.0007.02

Kusovník: Bez ohledu na technické údaje						
Pol.	**mno.**	**jedn.**	**označení 1**	**označení 2**	**Id. č.**	**Výkres č.**
4	1	ks	Závitový kolík	DIN 915-M6x10	1000931	
7	4	ks	Šestihranná matice	DIN 934-M6 poz.	975107	
8	4	ks	Pojistná podložka	Schnorr S6	975401	

Tab. 76: Kusovník: Spodní pohon - jednotka motoru - pozice pohonu 14 - 1

Kusovník: Závislé na technických údajích (srovnej s potvrzením zakázky)						
Pol.	**mno.**	**jedn.**	**označení 1**	**označení 2**	**Id. č.**	**Výkres č.**
1*	1	ks	Držák motoru AU		Tabulka	Tabulka
2*	1	ks	Motor		Tabulka	Tabulka
3*	1	ks	Pastorek	Auo; 1/2x5/16"; z = XX	Tabulka	Tabulka
5*	4	ks	Šroub se šestihrannou hlavou	DIN 7991-M6 poz.	Tabulka	
6*	4	ks	Podložka	DIN 125-6,4 poz.	Tabulka	

Tab. 77: Kusovník: Spodní pohon - jednotka motoru - pozice pohonu 14 - 2

Pol. 1* výběr: Držák motoru		
Výkon motoru	**Držák motoru AU-1 kpl. 180W**	**Držák motoru AU-2 kpl. 250 W / 370 W**
	T.800.0262	**T.800.0291**
	Id. č.	**Id. č.**
180 W	**1010130**	**-**
250 W	**-**	**1010112**
370 W	**-**	**1010112**

Tab. 78: Výběr: Spodní pohon - držák motoru - RG-SN9

Pol. 2*; pol. 3* výběr: Motor a pastorek						
Dopravní rychlost [m/min]		Id. č.				
		Pol. 2*	Pol. 3*	Pol. 2*		Pol. 3*
Konstantní	Plynulý od – do	Motor 180W	Pastorek 180W	Motor 250W	Motor 370W	Pastorek 250W / 370W
3,3	0,7 – 3,3	1007329	1000701	1007585	1007379	1000704
4,6	0,9 – 4,6	1007327	1000701	1007390	1008094	1000704
5,0	1,0 – 5,0	1007329	1000702	1007585	1007379	1000705
5,6	1,1 – 5,6	1007329	1000703	1007585	1007379	1000706
6,9	1,4 – 6,9	1007327	1000702	1007390	1008094	1000705
7,9	1,6 – 7,9	1007327	1000703	1007390	1008094	1000706
9,2	1,8 – 9,2	1007328	1000701	1007896	1007427	1000704
13,9	2,8 – 13,9	1007328	1000702	1007896	1007427	1000705
15,7	3,1 – 15,7	1007328	1000703	1007896	1007427	1000706

Tab. 79: Výběr: Spodní pohon - motor a pastorek - RG-SN9

Pol. 6* výběr: Podložka		
Výkon motoru	DIN 125-6,4 poz.	DIN 9021-6,4 ks poz.
	Id. č.	Id. č.
180 W	975200	-
270 W	-	1000427
360 W	-	1000427

Tab. 80: Výběr: Spodní pohon - podložka

Pol. 6* výběr: Šroub se šestihrannou hlavou		
Výkon motoru	Šroub se šestihrannou hlavou .	Šroub se šestihrannou hlavou .
	DIN 7991 M6x20	DIN 7991 M6x25
	Id. č.	Id. č.
180 W	1000644	-
250 W	-	975344
370 W	-	975344

Tab. 81: Výběr: Spodní pohon - šroub

Pol. 3* informace: Pastorek			
označení 1	označení 2	Id. č.	Výkres č.
Pastorek	Auo-46; 1/2x5/16"; z = 10	1000701	E.916.0010
Pastorek	Auo-46; 1/2x5/16"; z = 15	1000702	E.916.0011
Pastorek	Auo-46; 1/2x5/16"; z = 17	1000703	E.916.0012
Pastorek	Auo-54; 1/2x5/16"; z = 10	1000704	E.916.0013
Pastorek	Auo-54; 1/2x5/16"; z = 15	1000705	E.916.0014
Pastorek	Auo-54; 1/2x5/16"; z = 17	1000706	E.916.0015

Tab. 82: Informace: Spodní pohon - pastorek (vysvětlení)

13.4.5 Vnitřní pohon

13.4.5.1 Kusovník: Vnitřní pohon - pozice pohonu 14 - ZZ.900.0145.00

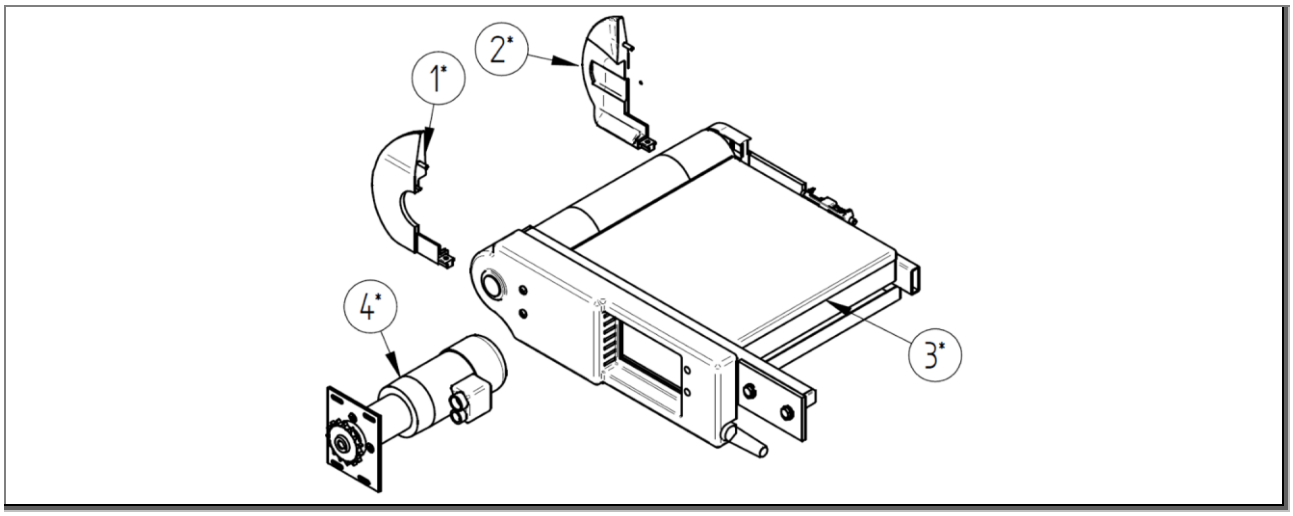

Obr. 97: Kusovník: Vnitřní pohon - pozice pohonu 14 - ZZ.900.0145.00

Kusovník: Závislé na technických údajích (srovnej s potvrzením zakázky)						
Pol.	**mno.**	**jedn.**	**označení 1**	**označení 2**	**Id. č.**	**Výkres č.**
1*	1	ks	Koncovka		Tabulka	Tabulka
2*	1	ks	Koncovka		Tabulka	Tabulka
3*	1	ks	Hnací jednotka		Viz následující strany	

Tab. 83: Kusovník: Koncovky pro pohon 1- pozice pohonu 14

Pol. 1*; pol. 2* výběr:				
Koncovky vodicí jednotky Ø 80 (standardní)				
Boční vedení (Vodicí profil)	**Pol. 1***		**Pol. 2***	
	Koncovka: Strana pohonu		**Koncovka: strana bez pohonu**	
	Id. č.	**Výkres č.**	**Id. č.**	**Výkres č.**
GL0	**1003637**	**E.800.0277.02**	**1005547**	**E.800.1073.00**
GL7			**1000877**	**E.800.1189.00**
GL40	**1000891**	**E.800.0275.01**	**1005543**	**E.800.1070.00**
GL80/GL80A	**1000132**	**E.800.0108.03**	**1000123**	**E.800.0193.02**
Koncovky vodicí jednotky Ø 80 (lícující)				
Boční vedení (Vodicí profil)	**Pol. 1***		**Pol. 2***	
	Koncovka: Strana pohonu		**Koncovka: strana bez pohonu**	
	Id. č.	**Výkres č.**	**Id. č.**	**Výkres č.**
GL0				**E.800.1209.00**
GL7				**E.800.1210.00**
GL40				**E.800.1211.00**
GL80/GL80A				**E.800.1212.00**

Tab. 84: Výběr: Koncovky pro pohon 2- pozice pohonu 14

13.4.5.2 Kusovník: Vnitřní pohon - jednotka pohonu - pozice pohonu 14 - ZZ.900.0148.00

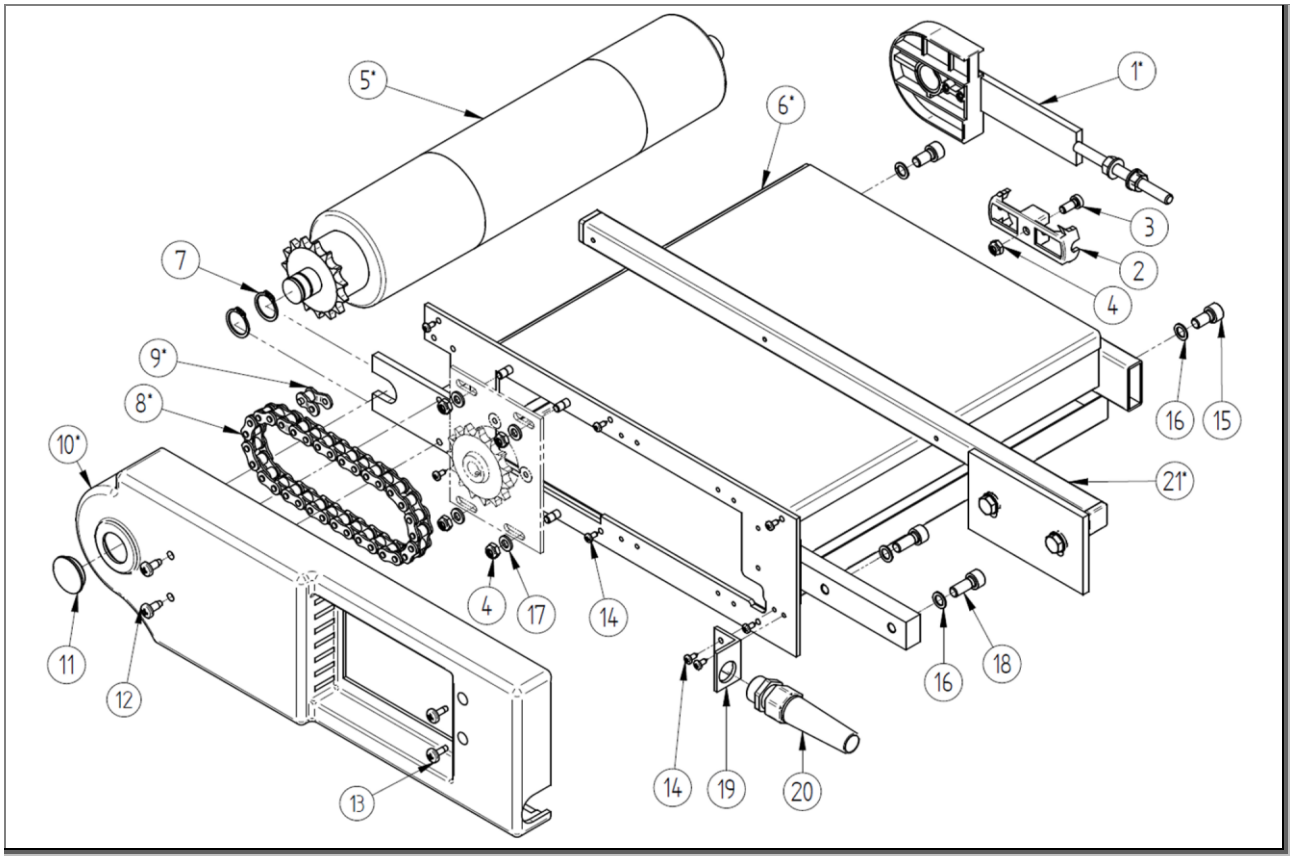

Obr. 98: Kusovník: Vnitřní pohon - jednotka pohonu - pozice pohonu 14 - ZZ.900.0148.00

Kusovník: Bez ohledu na technické údaje						
Pol.	**mno.**	**jedn.**	**označení 1**	**označení 2**	**Id. č.**	**Výkres č.**
2	1	ks	Podpěra	M	1000019	E.800.0001
3	1	ks	Šroub s válcovou hlavou	DIN 6912-M6x14 poz.	1000493	
4	1	ks	Šestihranná matice	DIN 985-M6 poz.	975113	
7	2	ks	Pojistný kroužek	DIN 471 A20	1002337	
11	1	ks	Krytka	Ø30/25x5	1004088	
12	2	ks	Čočkovitý samořezný šroub	DIN 7516-M6x12 poz.	1010026	
13	2	ks	Samořezný šroub	ISO 7049 - ST4,2x13	1000720	
14	8	ks	Samořezný šroub	ISO 7049 - ST3,5x9,5	1000812	
15	2	ks	Šroub s válcovou hlavou	DIN 912-M8x16	975058	
16	4	ks	Pojistná podložka	Schnorr S8	1000587	
17	4	ks	Podložka	DIN 125 - 6,4	975200	
18	2	ks	Šroub s válcovou hlavou	DIN 912-M8x20	975124	
19	1	ks	Úhel pro odlehčení od tahu		1004650	E.800.0756
20	1	ks	Kabelová průchodka	s ochranou proti přehnutí a odlehčením od tahu	1008855	

Tab. 85: Kusovník: Spodní pohon - jednotka pohonu - pozice pohonu 14 - 1

Kusovník: Závislé na technických údajích (srovnej s potvrzením zakázky)						
Pol.	**mno.**	**jedn.**	**označení 1**	**označení 2**	**Id. č.**	**Výkres č.**
1*	1	ks	Upínací jednotka	Sada, ML-14-140/ 97	Tabulka	Tabulka
5*	1	ks	Hnací válec		Tabulka	Tabulka
6*	1	ks	I zásuvný díl		Tabulka	Tabulka
8*	1	ks	Řetěz	1/2x5/16"	Tabulka	Tabulka
9*	1	ks	Článek řetězu	1/2x5/16"	Tabulka	Tabulka
10*	1	ks	Ochrana řetězu		Tabulka	Tabulka
21*	1	ks	Držák	I zásuvný díl	Tabulka	Tabulka

Tab. 86: Kusovník: Spodní pohon - jednotka pohonu - pozice pohonu 14 - 2

Pol. 1* výběr: Upínací jednotka	
U.800.0002.01	
Boční vedení (vodicí profil)	**Id. č.**
GL0	**1011621**
GL7; GL40; GL80; GL 80A	**1003459**

Tab. 87: Výběr: Upínací jednotka - pozice pohonu 14

Pol. 5* výběr: Hnací válec		
Jmenovitá šířka [mm]	**MLK [ocel - nepovrstvená]**	**MLK-G [ocel - pogumovaná]**
	M.910.0120.10	**M.910.0121.03**
	Id. č.	**Id. č.**
200	**1000054**	**1001008**
230	**1000454**	**1001141**
250	**1003923**	**1006346**
300	**1000055**	**1000967**
350	**1000799**	**1001140**
400	**1000056**	**1001038**
450	**1000800**	**1001139**
500	**1000057**	**1001135**
550	**1002401**	**1006348**
600	**1000058**	**1000968**
650	**1002423**	**1006350**
700	**1000059**	**1000969**
800	**1000060**	**1001136**
900	**1000061**	**1000970**
1000	**1000062**	**1001137**

Tab. 88: Výběr: Hnací válec

Pol. 5* výběr: Hnací válec		
Jmenovitá šířka [mm]	MLK-B1 [ocel - nepovrstvená]	MLK-G-B1 [ocel - pogumovaná]
	M.910.0124.05	M.910.0126.01
1100	1001154	1005450
1200	1001155	1005451
1300	1001156	1006373
1400	1001157	1006375
1500	1001158	1006377
1600	1003907	1006379
1700	1004273	1004272
1800	1004318	1006501
1900	1006500	1006502
2000	1005873	1006503

Tab. 89: Pokračování: Výběr: Hnací válec

Pol. 6* výběr: I zásuvný díl GL	
Jmenovitá šířka [mm]	[ocel]
	U.800.0004.04
	Id. č.
230	1002704
250	1002705
300	1002707
350	1002708
400	1002709
450	1002710
500	1002705
550	1002711
600	1002712
650	1002208
700	1002714
800	1002715
900	1002716
1000	1002717
1100	1002718
1200	1002719
1300	1002206
1400	1002721
1500	1002722

Tab. 90: Výběr: vnitřní pohon - I zásuvný díl

Pol. 8*; pol. 9* výběr: Řetěz			
Dopravní rychlost [m/min]		Řetěz	Článek řetězu
Konstantní	Plynulý od – do	Pol. 8*	Pol. 9*
1,5	0,2 – 1,5	1000362	1000372
2,3	0,2 – 2,3	1000363	1000372
2,6	0,3 – 2,6	1000364	
4,8	0,5 – 4,8	1000362	1000372
7,2	0,7 – 7,2	1000363	1000372
8,1	0,8 – 8,1	1000364	
8,7	0,9 – 8,7	1000362	1000372
13,1	1,3 – 13,1	1000363	1000372
14,8	1,5 – 14,8	1000364	

Tab. 91: Výběr: vnitřní pohon - řetěz

Pol. 8* informace: Řetěz			
označení 1	označení 2	Id. č.	Výkres č.
Řetěz se závěrným článkem	30 ks článků řetězu	1000362	
Řetěz se závěrným článkem	32 ks článků řetězu	1000363	
Řetěz se závěrným článkem	34 ks článků řetězu	1000364	

Tab. 92: Informace: vnitřní pohon - řetěz (vysvětlení)

Pol. 10* výběr: Ochrana řetězu		
Druh provozu	Id. č.	Výkres č.
bez	1000010	E.800.0149.01
konstantní	1000012	E.800.0151.01
plynule regulovatelné	1000010	E.800.0149.01
taktované	1000010	E.800.0149.01
plynule regulovatelné a taktované	1000010	E.800.0149.01

Tab. 93: Výběr: vnitřní pohon - ochrana řetězu

Pol. 21* výběr: Držák		
Boční vedení (Typ vodicího profilu)	Id. č.	Výkres č.
Jen u GL0/GL7	1006013	T.800.0040.01

Tab. 94: Výběr: vnitřní pohon - držák

13.4.5.3 Kusovník: vnitřní pohon - jednotka motoru - pozice pohonu 14 - T.900.0004.00/T.900.0005.00

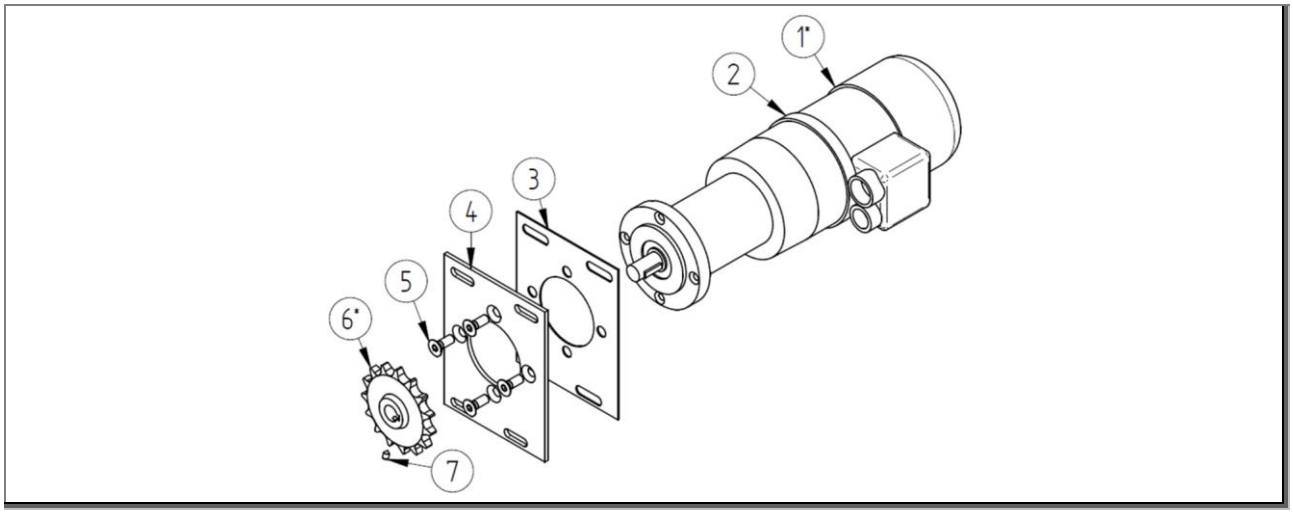

Obr. 99: Kusovník: vnitřní pohon - jednotka motoru - pozice pohonu 14 - T.900.0004.00/T.900.0005.00

Kusovník: Bez ohledu na technické údaje						
Pol.	**mno.**	**jedn.**	**označení 1**	**označení 2**	**Id. č.**	**Výkres č.**
2	1	ks	Kabelová spojka		1000851	
3	1	ks	Gumový výkroj		1002586	E.800.0032.03
4	1	ks	I držák motoru		1000146	E.800.0031.02
5	4	ks	zápustný šroub	DIN 7991-M6x16	975311	
7	1	ks	Závitový kolík	DIN 914-M4x06	1001915	

Tab. 95: Kusovník: Vnitřní pohon - jednotka motoru - pozice pohonu 14 - 1

Kusovník: Závislé na technických údajích (srovnej s potvrzením zakázky)						
Pol.	**mno.**	**jedn.**	**označení 1**	**označení 2**	**Id. č.**	**Výkres č.**
1*	1	ks	Motor		Tabulka	Tabulka
6*	1	ks	Pastorek	I; 1/2x5/16"; z = XX	Tabulka	Tabulka

Tab. 96: Kusovník: Vnitřní pohon - jednotka motoru - pozice pohonu 14 - 2

Pol. 1*; pol. 6* výběr: Motor a pastorek				
Dopravní rychlost [m/min]		**Pol. 1***		**Pol. 6***
		Jmenovitá šířka <=250	**Jmenovitá šířka >=300**	**-**
Konstantní	**Plynulý od – do**	**Motor 42W**	**Motor 87W**	**Pastorek**
1,5	**0,2 – 1,5**	**-**	**898049**	**1000695**
2,3	**0,2 – 2,3**	**-**	**898049**	**1000696**
2,6	**0,3 – 2,6**	**-**	**898049**	**1000697**
4,8	**0,5 – 4,8**	**-**	**898047**	**1000695**
7,2	**0,7 – 7,2**	**-**	**898047**	**1000696**
8,1	**0,8 – 8,1**	**-**	**898047**	**1000697**
8,7	**0,9 – 8,7**	**1000927**	**898043**	**1000695**
13,1	**1,3 – 13,1**	**1000927**	**898043**	**1000696**
14,8	**1,5 – 14,8**	**1000927**	**898043**	**1000697**

Tab. 97: Výběr: Vnitřní pohon - motor a pastorek

Pol. 3* informace: Pastorek			
označení 1	**označení 2**	**Id. č.**	**Výkres č.**
Pastorek	I-46; 1/2x5/16"; z = 10	1000695	E.916.0001
Pastorek	I-46; 1/2x5/16"; z = 15	1000696	E.916.0002
Pastorek	I-46; 1/2x5/16"; z = 17	1000697	E.916.0003

Tab. 98: Informace: vnitřní pohon - jednotka motoru - pastorek (vysvětlení)

13.4.6 Pohon příruby

13.4.6.1 Kusovník: Pohon příruby - pozice pohonu 14 - ZZ.900.0149.00

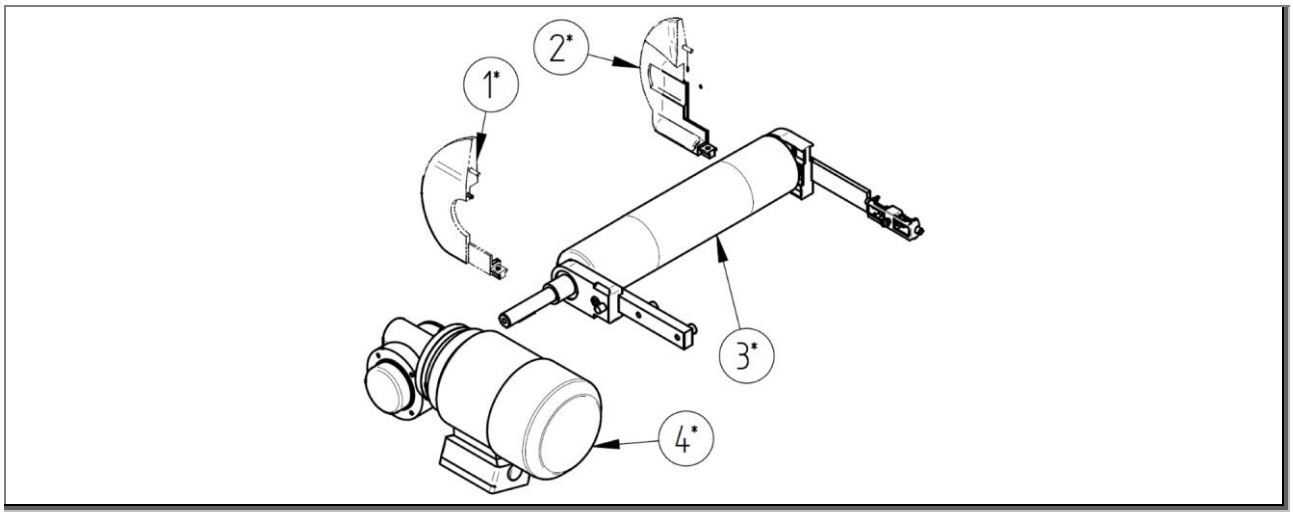

Obr. 100: Kusovník: Pohon příruby - pozice pohonu 14 - ZZ.900.0149.00

Kusovník: Závislé na technických údajích (srovnej s potvrzením zakázky)						
Pol.	**mno.**	**jedn.**	**označení 1**	**označení 2**	**Id. č.**	**Výkres č.**
1*	1	ks	Koncovka		Tabulka	Tabulka
2*	1	ks	Koncovka		Tabulka	Tabulka
3*	1	ks	Hnací jednotka		Viz následující strany	

Tab. 99: Kusovník: Koncovky pro pohon 1- pozice pohonu 14

Pol. 1*; pol. 2* výběr:				
Koncovky vodicí jednotky Ø 80 (standardní)				
Boční vedení (Vodicí profil)	**Pol. 1***		**Pol. 2***	
	Koncovka: Strana pohonu		**Koncovka: strana bez pohonu**	
	Id. č.	**Výkres č.**	**Id. č.**	**Výkres č.**
GL0	**1003637**	**E.800.0277.02**	**1005547**	**E.800.1073.00**
GL7			**1000877**	**E.800.1189.00**
GL40	**1000891**	**E.800.0275.01**	**1005543**	**E.800.1070.00**
GL80/GL80A	**1000132**	**E.800.0108.03**	**1000123**	**E.800.0193.02**
Koncovky vodicí jednotky Ø 80 (lícující)				
Boční vedení (Vodicí profil)	**Pol. 1***		**Pol. 2***	
	Koncovka: Strana pohonu		**Koncovka: strana bez pohonu**	
	Id. č.	**Výkres č.**	**Id. č.**	**Výkres č.**
GL0				**E.800.1209.00**
GL7				**E.800.1210.00**
GL40				**E.800.1211.00**
GL80/GL80A				**E.800.1212.00**

Tab. 100: Výběr: Koncovky pro pohon 2- pozice pohonu 14

13.4.6.2 Kusovník: Pohon příruby - jednotka pohonu 14 - ZZ.900.0020.02

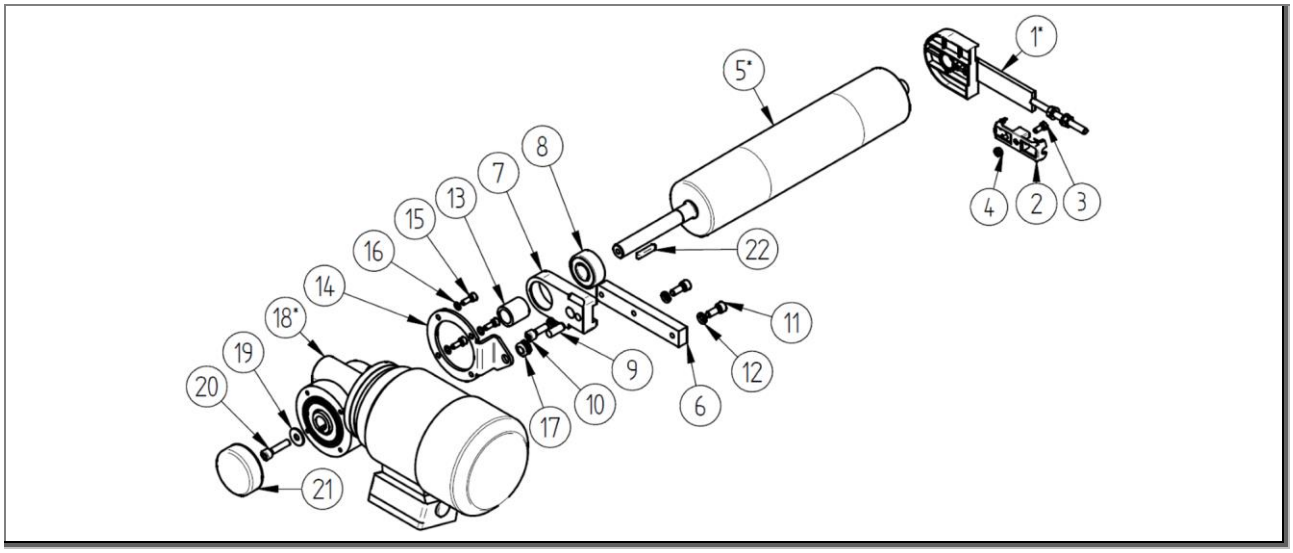

Obr. 101: Kusovník: Pohon příruby - jednotka pohonu 14 - ZZ.900.0020.02

Kusovník: Bez ohledu na technické údaje						
Pol.	**mno.**	**jedn.**	**označení 1**	**označení 2**	**Id. č.**	**Výkres č.**
2	1	ks	Podpěra M		1000019	E.800.0001
3	1	ks	Šroub s válcovou hlavou	DIN 6912-M6x14 poz.	1000493	
4	1	ks	Šestihranná matice	DIN 985-M6 poz.	975113	
6	1	ks	Držák	14	1004656	E.800.0693
7	1	ks	Držák nápravy	FK	1007786	E.800.0692
8	1	ks	Kuličkové ložisko	2204-E2RS1	1004309	
9	1	ks	Válcový kolík	DIN 6325 - ks 10x26	1004692	E
10	1	ks	Šroub s válcovou hlavou	DIN 912-M8x25	975059	
11	2	ks	Šroub s válcovou hlavou	DIN 912-M8x20	975124	
12	3	ks	Pojistná podložka	Schnorr S8	1000587	
13	1	ks	Rozpěrný kroužek		1004277	E.800.0670
14	1	ks	Momentová podpěra		1005196	E.800.0753
15	4	ks	Šroub s válcovou hlavou	DIN 912-M6x14	1000471	
16	4	ks	Pojistná podložka	Schnorr 6	975401	
17	1	ks	Kabelová průchodka	KD 704	1004386	
19	1	ks	Podložka	DIN 9021-8,4 poz.	1000981	
20	1	ks	Šroub s válcovou hlavou	DIN 912-M8x35	1001921	
21	1	ks	Víko		1000084	
22	1	ks	Lícované pero	DIN 6885-A6 x 6 x 32	1009714	

Tab. 101: Kusovník: Pohon příruby - jednotka pohonu - pozice pohonu 14 - 1

Kusovník: Závislé na technických údajích (srovnej s potvrzením zakázky)						
Pol.	**mno.**	**jedn.**	**označení 1**	**označení 2**	**Id. č.**	**Výkres č.**
1*	1	ks	Upínací jednotka	Sada, ML-14-140/ 97	Tabulka	Tabulka
5*	1	ks	Hnací válec		Tabulka	Tabulka
18*	1	ks	Motor		Tabulka	Tabulka

Tab. 102: Kusovník: Pohon příruby - jednotka pohonu - pozice pohonu 14 - 2

Pol. 1* výběr: Upínací jednotka	
U.800.0002.01	
Boční vedení (typ vodicího profilztyp)	Id. č.
GL0	1011621
GL7; GL40; GL80; GL 80A	1003459

Tab. 103: Výběr: Pohon příruby - upínací jednotka - pozice pohonu 14

Pol. 5* výběr: Hnací válec		
Jmenovitá šířka [mm]	MLF [ocel - nepovrstvená]	MLF-G [ocel - pogumovaná]
	M.910.0030.03	M.910.0036.03
	Id. č.	Id. č.
200	1006452	1006463
250	1006453	1006474
300	1006454	1006475
350	1006455	1006476
400	1006020	1006477
450	1006456	1006478
500	1006457	1006479
550	1006458	1006480
600	1006459	1006481
650	1006460	1006482
700	1006461	1006483
800	1005861	1006484
900	1006332	1006485
1000	1006462	1006486
Jmenovitá šířka [mm]	MLF-B1 [ocel - nepovrstvená]	MLF G-B1 [ocel - pogumovaná]
	M.910.0035.04	M.910.0057.06
1100	1006463	1006487
1200	1006464	1004908
1300	1006465	1006488
1400	1006466	1006489
1500	1006467	1006490
1600	1006468	1006491
1700	1006469	1006492
1800	1006470	1006493

Tab. 104: Výběr: Pohon příruby - hnací válec

Pol. 18* výběr: Motor				
Dopravní rychlost [m/min]		Id. č.		
Konstantní	Plynulý od – do	Motor 180W	Motor 250W	Motor 370W
5,2	1,0 – 5,2	1002283	1002286	1002289
7,3	1,5 – 7,3	1002282	1002285	1002288
14,6	2,9 – 14,6	1002281	1002284	1002287
18,2	3,6 – 18,2	1002298	1002299	1002300

Tab. 105: Výběr: Pohon příruby - motor - RG-SN9

13.4.6.3 Kusovník: Pohon příruby - pozice pohonu 23 - ZZ.900.0150.00

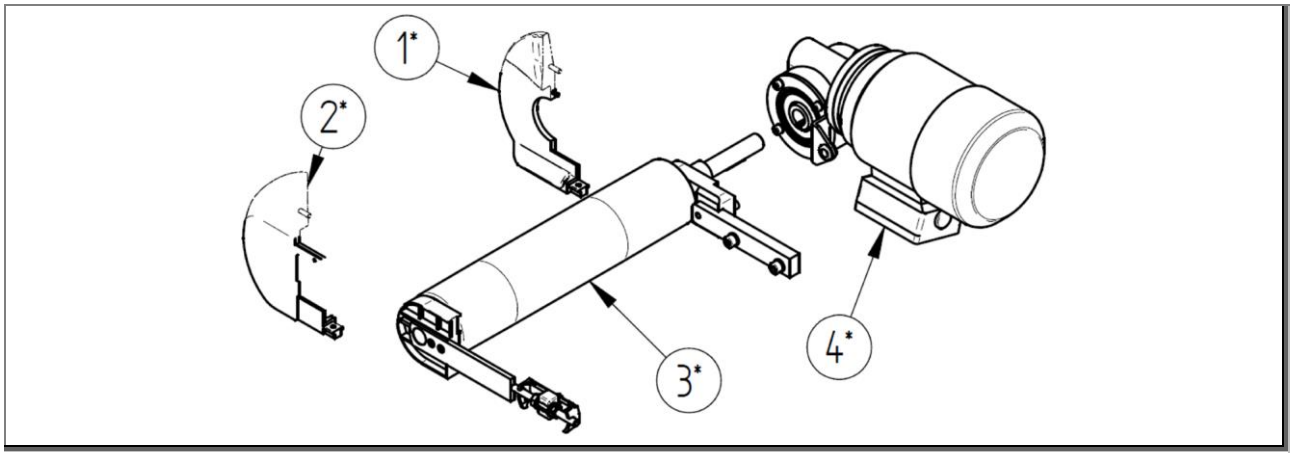

Obr. 102: Kusovník: Pohon příruby - pozice pohonu 23 - ZZ.900.0150.00

Kusovník: Závislé na technických údajích (srovnej s potvrzením zakázky)						
Pol.	**mno.**	**jedn.**	**označení 1**	**označení 2**	**Id. č.**	**Výkres č.**
1*	1	ks	Koncovka		Tabulka	Tabulka
2*	1	ks	Koncovka		Tabulka	Tabulka
3*	1	ks	Hnací jednotka		Viz následující strany	

Tab. 106: Kusovník: Koncovky pro pohon 1- pozice pohonu 23

Pol. 1*; pol. 2* výběr:				
Koncovky vodicí jednotky Ø 80 (standardní)				
Boční vedení (Vodicí profil)	**Pol. 1***		**Pol. 2***	
	Koncovka: Strana pohonu		**Koncovka: strana bez pohonu**	
	Id. č.	**Výkres č.**	**Id. č.**	**Výkres č.**
GL0	**1008302**	**E.800.1075.01**	**1005545**	**E.800.0104.01**
GL7			**1000885**	**E.800.1188.00**
GL40	**1006294**	**E.800.1071.00**	**1005541**	**E.800.0103.02**
GL80/GL80A	**1008300**	**E.800.1069.00**	**1000129**	**E.800.0100.04**
Koncovky vodicí jednotky Ø 80 (lícující)				
Boční vedení (Vodicí profil)	**Pol. 1***		**Pol. 2***	
	Koncovka: Strana pohonu		**Koncovka: strana bez pohonu**	
	Id. č.	**Výkres č.**	**Id. č.**	**Výkres č.**
GL0				**E.800.1205.00**
GL7				**E.800.1206.00**
GL40				**E.800.1207.00**
GL80/GL80A				**E.800.1208.00**

Tab. 107: Výběr: Koncovky pro pohon 2- pozice pohonu 23

13.4.6.4 Kusovník: Pohon příruby - jednotka pohonu 23 - ZZ.900.0034.00

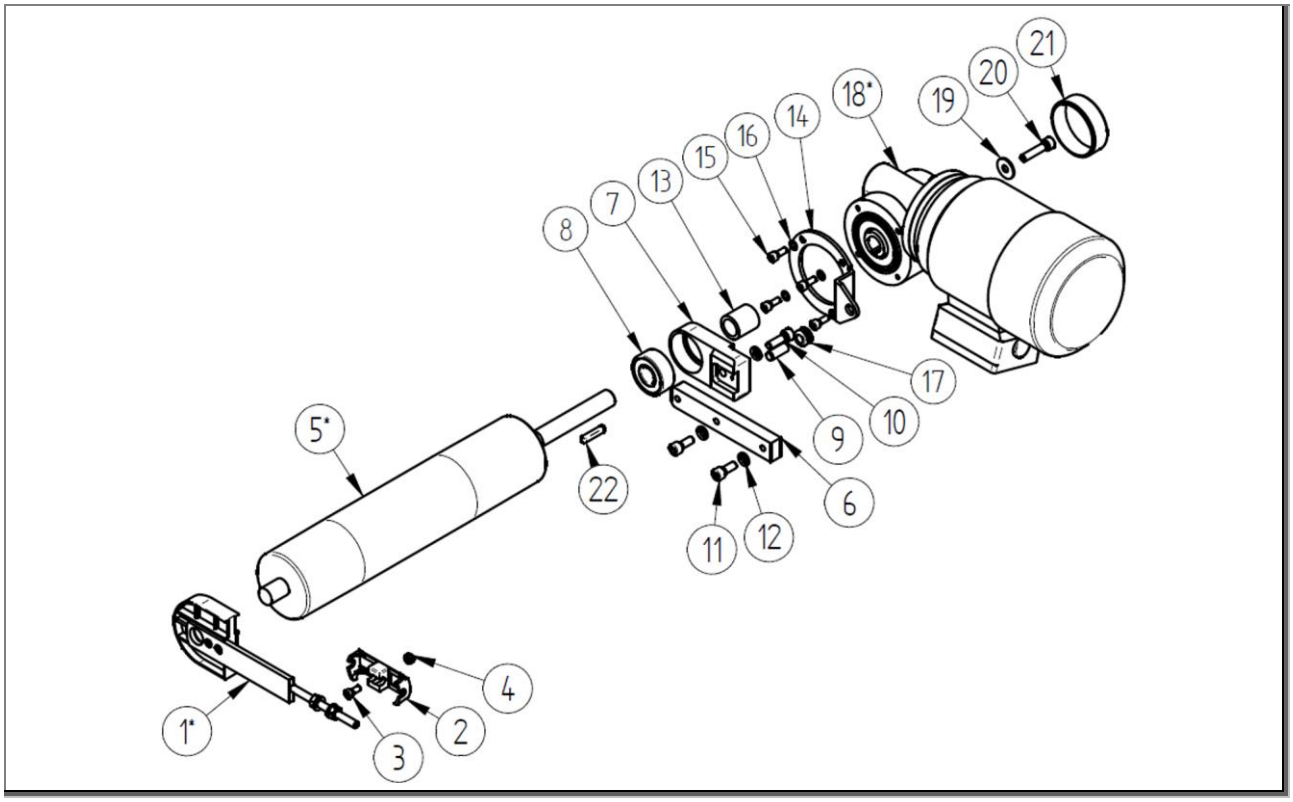

Obr. 103: Kusovník: Pohon příruby - jednotka pohonu 23 - ZZ.900.0034.00

Kusovník: Bez ohledu na technické údaje						
Pol.	**mno.**	**jedn.**	**označení 1**	**označení 2**	**Id. č.**	**Výkres č.**
pol. 2 až 22 uvedena v „kusovníku - pohon příruby – jednotka pohonu - pozice pohonu 14 - ZZ.900.0020.02“!						

Tab. 108: Kusovník: Pohon příruby - jednotka pohonu - pozice pohonu 23 - 1

Kusovník: Závislé na technických údajích (srovnej s potvrzením zakázky)						
Pol.	**mno.**	**jedn.**	**označení 1**	**označení 2**	**Id. č.**	**Výkres č.**
1*	1	ks	Upínací jednotka	Sada, ML-23-140/ 97	Tabulka	Tabulka

Tab. 109: Kusovník: Pohon příruby - jednotka pohonu - pozice pohonu 23 - 2

13.4.7 Motor s vnějším rotorem

13.4.7.1 Kusovník: Motor s vnějším rotorem - pozice pohonu 14 - ZZ.900.0151.00

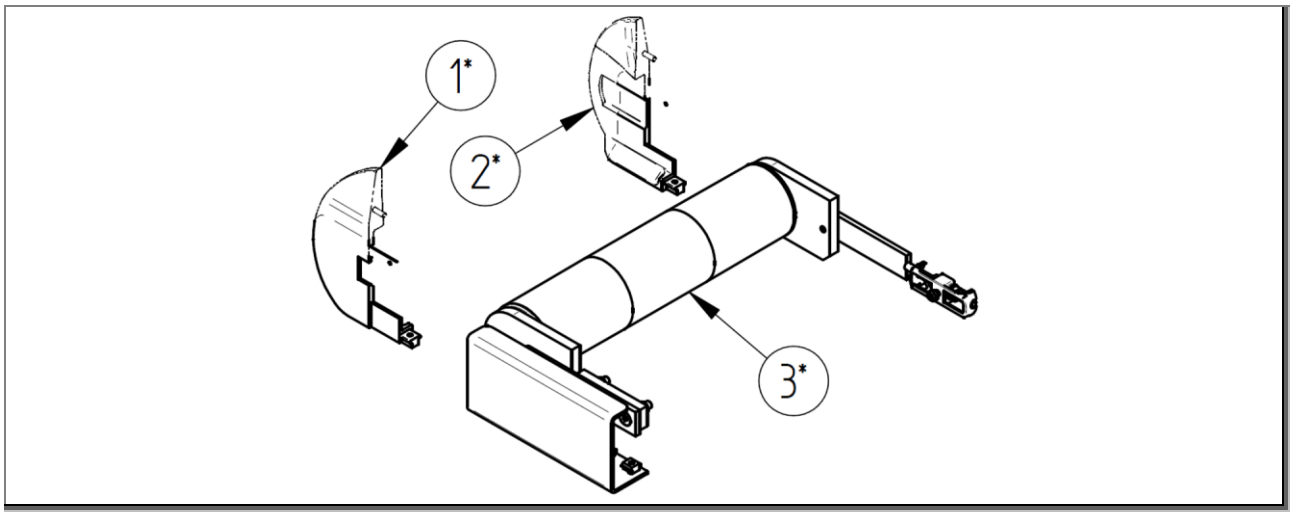

Obr. 104: Kusovník: Motor s vnějším rotorem - pozice pohonu 14 - ZZ.900.0151.00

Kusovník: Závislé na technických údajích (srovnej s potvrzením zakázky)						
Pol.	**mno.**	**jedn.**	**označení 1**	**označení 2**	**Id. č.**	**Výkres č.**
1*	1	ks	Koncovka		Tabulka	Tabulka
2*	1	ks	Koncovka		Tabulka	Tabulka
3*	1	ks	Hnací jednotka		Viz následující strany	

Tab. 110: Kusovník: Koncovky pro motor s vnějším rotorem 1- pozice pohonu 14

Pol. 1*; pol. 2* výběr:				
Koncovky vodicí jednotky Ø 80 (standardní)				
Boční vedení (Vodicí profil)	**Pol. 1***		**Pol. 2***	
	Koncovka: Strana pohonu		**Koncovka: strana bez pohonu**	
	Id. č.	**Výkres č.**	**Id. č.**	**Výkres č.**
GL0	**1006533**	**E.800.1077.00**	**1005547**	**E.800.1073.00**
GL7			**1000877**	**E.800.1189.00**
GL40	**1006531**	**E.800.1076.00**	**1005543**	**E.800.1070.00**
GL80/GL80A	**1004636**	**E.800.0741.01**	**1000123**	**E.800.0193.02**
Koncovky vodicí jednotky Ø 80 (lícující)				
Boční vedení (Vodicí profil)	**Pol. 1***		**Pol. 2***	
	Koncovka: Strana pohonu		**Koncovka: strana bez pohonu**	
	Id. č.	**Výkres č.**	**Id. č.**	**Výkres č.**
GL0				**E.800.1209.00**
GL7				**E.800.1210.00**
GL40				**E.800.1211.00**
GL80/GL80A				**E.800.1212.00**

Tab. 111: Výběr: Koncovky pro motor s vnějším rotorem 1- pozice pohonu 14

13.4.7.2 Kusovník: Motor s vnějším rotorem - jednotka pohonu - pozice pohonu 14 - ZZ.900.0094.01

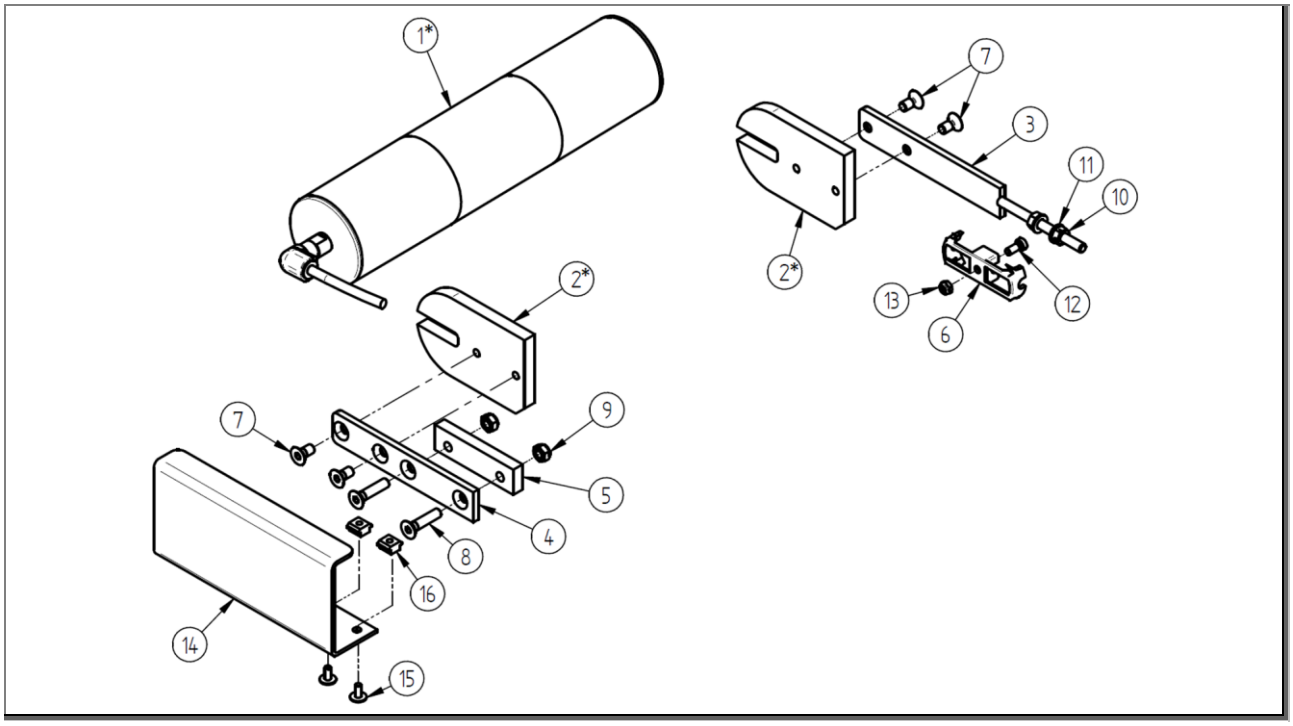

Obr. 105: Kusovník: Motor s vnějším rotorem - jednotka pohonu - pozice pohonu 14 - ZZ.900.0094.01

Kusovník: Bez ohledu na technické údaje						
Pol.	**mno.**	**jedn.**	**označení 1**	**označení 2**	**Id. č.**	**Výkres č.**
3	1	ks	Upínací jednotka 23	pro motor s vnějším rotorem	1004631	E.800.0705
4	1	ks	Držák	pro motor s vnějším rotorem	1010167	E.800.1082
5	1	ks	Rozpěrka		1010067	E.800.1083
6	1	ks	Podpěra	M	1000019	E.800.0001
7	4	ks	zápustný šroub	DIN 7991-M8x16	1000596	
8	2	ks	zápustný šroub	DIN 7991-M8x35	1000415	
9	2	ks	Šestihranná matice	DIN 985-M8	975114	
10	2	ks	Šestihranná matice	DIN 934-M8	975108	
11	2	ks	Podložka	DIN 125 -8,4	975201	
12	1	ks	Šroub s válcovou hlavou	DIN 7984-M6x14	1000493	
13	1	ks	Šestihranná matice	DIN 985-M6	975113	
14	1	ks	ochranný kryt	motor s vnějším rotorem MP14	1011536	E.800.1263
15	2	ks	Šroub s čočkovitou hlavou	ISO 7380-2 - M6 x 12	1010809	
16	2	ks	Vodicí vložka	M6x15 T tvar	1009496	

Tab. 112: Kusovník: motor s vnějším rotorem - jednotka pohonu - pozice pohonu 14 - 1

Kusovník: Závislé na technických údajích (srovnej s potvrzením zakázky)						
Pol.	**mno.**	**jedn.**	**označení 1**	**označení 2**	**Id. č.**	**Výkres č.**
1*	1	ks	Motor s vnějším rotorem		na vyžádání	
2*	2	ks	Držák		Tabulka	Tabulka

Tab. 113: Kusovník: motor s vnějším rotorem - jednotka pohonu - pozice pohonu 14 - 2

Pol. 2* výběr: Držák	
Hnací válec	**Id. č.**
nepovrstvené	**1007904**
pogumované	**1008014**

Tab. 114: Výběr: Držák motoru s vnějším rotorem

13.4.7.3 Kusovník: Motor s vnějším rotorem - pozice pohonu 23 - ZZ.900.0152.00

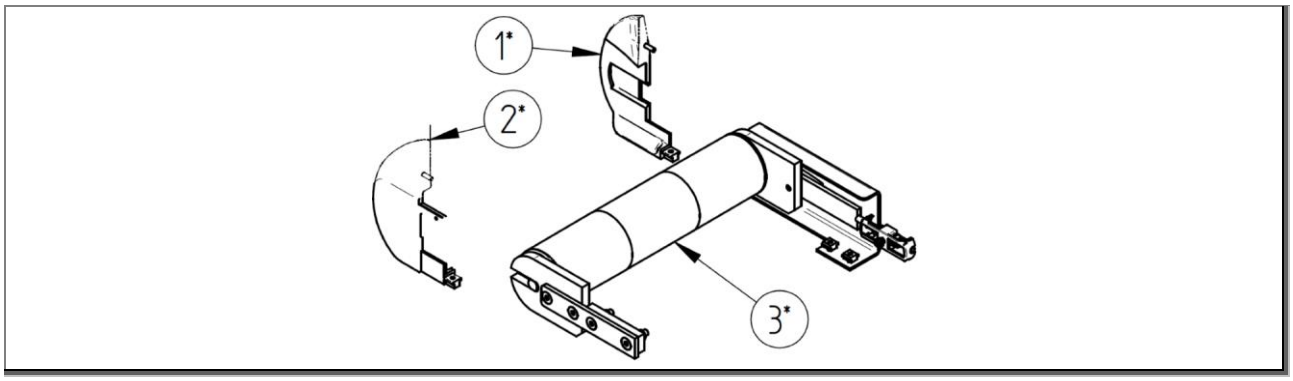

Obr. 106: Kusovník: Motor s vnějším rotorem - pozice pohonu 23 - ZZ.900.0152.00

Kusovník: Závislé na technických údajích (srovnej s potvrzením zakázky)						
Pol.	**mno.**	**jedn.**	**označení 1**	**označení 2**	**Id. č.**	**Výkres č.**
1*	1	ks	Koncovka		Tabulka	Tabulka
2*	1	ks	Koncovka		Tabulka	Tabulka
3*	1	ks	Hnací jednotka		Viz následující strany	

Tab. 115: Kusovník: Koncovky pro motor s vnějším rotorem 1- pozice pohonu 23

Pol. 1*; pol. 2* výběr:				
Koncovky vodicí jednotky Ø 80 (standardní)				
Boční vedení (Vodicí profil)	**Pol. 1***		**Pol. 2***	
	Koncovka: Strana pohonu		**Koncovka: strana bez pohonu**	
	Id. č.	**Výkres č.**	**Id. č.**	**Výkres č.**
GL0	**1006539**	**E.800.1079.00**	**1005545**	**E.800.0104.01**
GL7			**1000885**	**E.800.1188.00**
GL40	**1006537**	**E.800.1078.00**	**1005541**	**E.800.0103.02**
GL80/GL80A	**1006535**	**E.800.0828.01**	**1000129**	**E.800.0100.04**
Koncovky vodicí jednotky Ø 80 (lícující)				
Boční vedení (Vodicí profil)	**Pol. 1***		**Pol. 2***	
	Koncovka: Strana pohonu		**Koncovka: strana bez pohonu**	
	Id. č.	**Výkres č.**	**Id. č.**	**Výkres č.**
GL0				**E.800.1205.00**
GL7				**E.800.1206.00**
GL40				**E.800.1207.00**
GL80/GL80A				**E.800.1208.00**

Tab. 116: Výběr: Koncovky pro motor s vnějším rotorem 2- pozice pohonu 23

13.4.7.4 Kusovník: Motor s vnějším rotorem - jednotka pohonu - pozice pohonu 23 - ZZ.900.0094.01

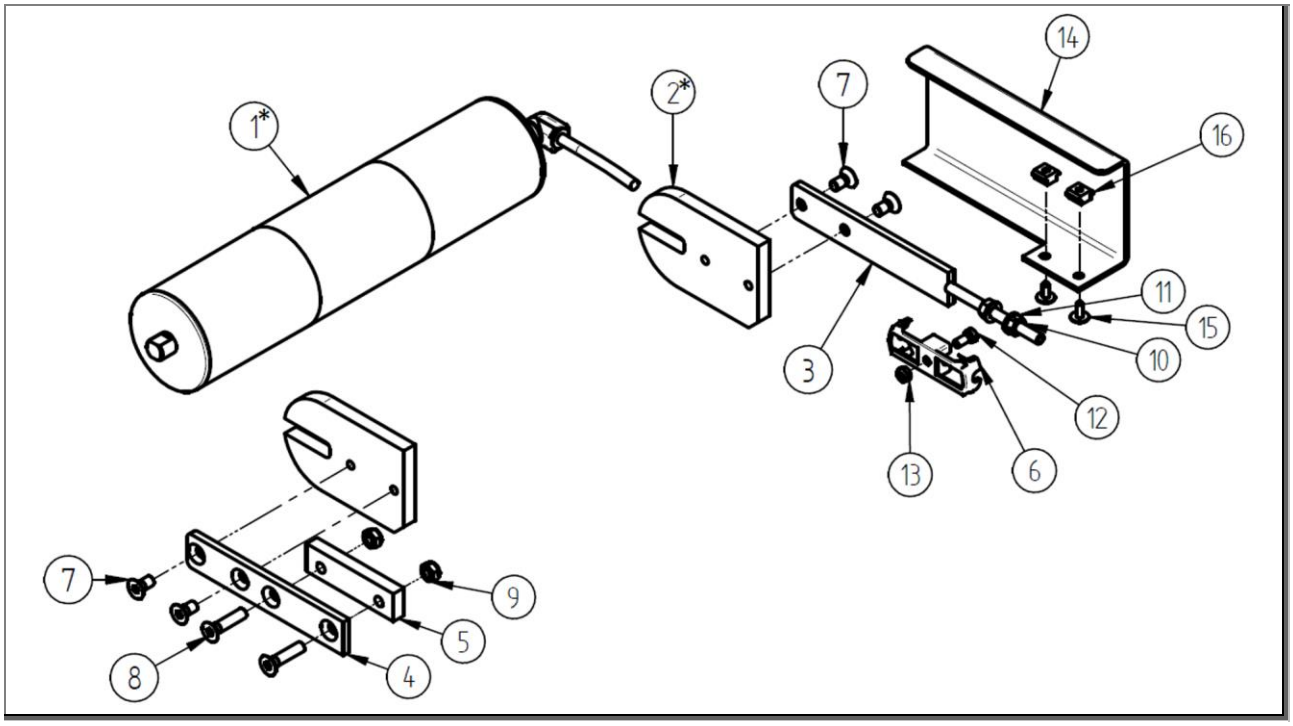

Obr. 107: Kusovník: Motor s vnějším rotorem - jednotka pohonu - pozice pohonu 23 - ZZ.900.0094.01

Kusovník: Bez ohledu na technické údaje						
Pol.	**mno.**	**jedn.**	**označení 1**	**označení 2**	**Id. č.**	**Výkres č.**
Pol. 1* až 13 uvedeny v „kusovníku: motor s vnějším rotorem - jednotka pohonu - pozice pohonu 14 - ZZ.900.0094.01“!						
14	1	ks	ochranný kryt	pro úhlovou vidlici motoru s vnějším rotorem MP23	1011548	E.800.1263
Pol. 15 až 16 zjistěte z „kusovníku: motor s vnějším rotorem - jednotka pohonu - pozice pohonu 14 - ZZ.900.0094.01“!						

Tab. 117: Kusovník: motor s vnějším rotorem - jednotka pohonu - pozice pohonu 23 - 1

13.4.8 Středový pohon s přírubovým motorem

13.4.8.1 Kusovník: středový pohon - pozice pohonu 56 - ZZ.902.0000.01

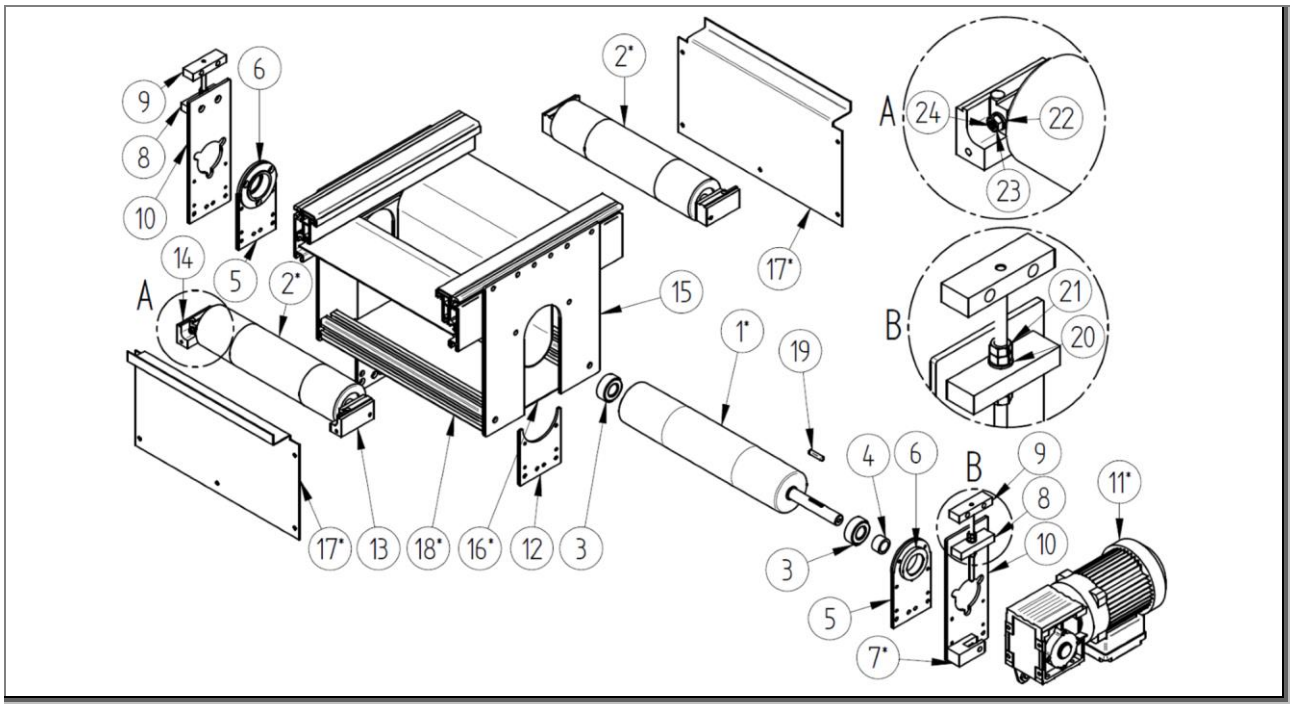

Obr. 108: Kusovník: středový pohon - pozice pohonu 56 - ZZ.902.0000.01 (příklad)

UPOZORNĚNÍ

Podle pozice pohonu jsou díly (pol. 1, 4, 7, 11) namontovány na protilehlé straně dopravního pásu.

Kusovník: Bez ohledu na technické údaje						
Pol.	**mno.**	**jedn.**	**označení 1**	**označení 2**	**Id. č.**	**Výkres č.**
3	2	ks	Kuličkové ložisko	2204-E2RS1, 20x47x18	1004309	
4	1	ks	Rozpěrný kroužek	16,5	1009009	E.800.0670
5	2	ks	Vodicí držák		1011327	E.902.0003
6	2	ks	Skříň ložiska		1010042	E.800.1089
8	2	ks	Držák	pro upínací jednotku	1011041	E.800.1091
9	2	ks	Upínací jednotka		1011579	T.800.0294
10	2	ks	plech	pro upínací jednotku	1011046	E.902.0000
12	2	ks	Boční plech		1011325	E.902.0001
13	2	ks	Držák	pro vodicí kladku	1011043	E.800.1090
14	2	ks	Držák - zrcadlový	pro vodicí kladku		
15	2	ks	Boční plech		1011324	E.902.0002
19	1	ks	Lícované pero	DIN 6885-A6x6x32	1009714	
20	4	ks	Podložka	DIN 125 - 8,4	975201	
21	8	ks	Šestihranná matice	DIN 934 - M8	975108	
22	4	ks	Podložka	DIN 125 - 6,4	975200	
23	4	ks	Šestihranná matice	DIN 934 - M6	975107	
24	4	ks	Závitový kolík	DIN 913 - M6x30	1010216	

Tab. 118: Kusovník: Středový pohon 1 - pozice pohonu 56

Kusovník: Závislé na technických údajích (srovnej s potvrzením zakázky)						
Pol.	**mno.**	**jedn.**	**označení 1**	**označení 2**	**Id. č.**	**Výkres č.**
1*	1	ks	Hnací válec	MLF	Tabulka	M.910.1040
2*	2	ks	Vodicí kladka	ML	Tabulka	M.910.0020
7*	1	ks	Držák	pro momentovou podpěru	1011039	E.800.1092
11*	1	ks	Motor s převodem	Výrobce SEW	viz potvrzení objednávky	
16*	1	ks	Kryt	DOLE	Tabulka	M.902.0001
17*	2	ks	Kryt	VPŘEDU	Tabulka	M.902.0000
18*	2	ks	Profil 40x40	se závitovou vložkou (oboustrannou) M10, L=jmenovitá šířka	Tabulka	U.918.0026

Tab. 119: Kusovník: Středový pohon 2 - pozice pohonu 56

Pol. 1* výběr: Hnací válec		
	[ocel - nepovrstvená]	**[ocel - pogumovaná]**
Jmenovitá šířka [mm]	**MLF**	**MLF-G**
	M.910.1040.00	
	Id. č.	**Id. č.**
200	**1010633**	
230		
250	**1011329**	
300	**1010632**	
350	**1011330**	
400	**1010574**	
450	**1011331**	
500	**1010871**	
550	**1011332**	
600	**1010215**	
650	**1011333**	
700	**1010217**	
800	**1010531**	
900	**1011334**	
1000	**1011335**	

Tab. 121: Výběr: Středový pohon - hnací válec

Pol. 2* výběr: Vodicí kladka	
Jmenovitá šířka [mm]	**ML [ocel - nepovrstvená]**
	M.910.0020.08
	Id. č.
150	**1007852**
200	**1000042**
230	**1000453**
250	**1003924**
300	**1000043**
350	**1000787**
400	**1000044**
450	**1000788**
500	**1000045**
550	**1002402**
600	**1000046**
650	**1002425**
700	**1000047**
800	**1000048**
900	**1000049**
1000	**1000050**

Tab. 120: Výběr: Středový pohon - vodicí kladka

Pol. 7* výběr: Držák				
Dopravní rychlost [m/min]		Id. č.		
Konstantní	Plynulý od – do	Motor 180W	Motor 250W	Motor 370W
4,4	0,9 – 4,4	1011039	-	-
6,9	1,4 – 6,9	1011039	-	-
13,5	2,7 – 13,5	1011039	-	-
4,4	0,9 – 4,4	-	1012499	-
6,8	1,4 – 6,8	-	1011039	-
13,3	2,7 – 13,3	-	1011039	-
4,6	0,9 – 4,6	-	-	1012499
7,2	1,4 – 7,2	-	-	1012499
14,2	2,8 – 14,2	-	-	1012499

Tab. 122: Výběr: Středový pohon - držák - SEW

Pol. 11* výběr: Motor				
Pozice pohonu 5 – poloha motoru 0°; Pozice pohonu 6 – poloha motoru 180°;				
Dopravní rychlost [m/min]		Id. č.		
Konstantní	Plynulý od – do	Motor 180W	Motor 250W	Motor 370W
4,4	0,9 – 4,4	1012422	-	-
6,9	1,4 – 6,9	1012421	-	-
13,5	2,7 – 13,5	1012381	-	-
4,4	0,9 – 4,4	-	1012425	-
6,8	1,4 – 6,8	-	1012424	-
13,3	2,7 – 13,3	-	1012423	-
4,6	0,9 – 4,6	-	-	1012428
7,2	1,4 – 7,2	-	-	1012427
14,2	2,8 – 14,2	-	-	1012426
Pozice pohonu 5 – poloha motoru 180°; Pozice pohonu 6 – poloha motoru 0°;				
Dopravní rychlost [m/min]		Id. č.		
Konstantní	Plynulý od – do	Motor 180W	Motor 250W	Motor 370W
4,4	0,9 – 4,4	1012431	-	-
6,9	1,4 – 6,9	1012430	-	-
13,5	2,7 – 13,5	1012429	-	-
4,4	0,9 – 4,4	-	1012434	-
6,8	1,4 – 6,8	-	1012433	-
13,3	2,7 – 13,3	-	1012432	-
4,6	0,9 – 4,6	-	-	1012437
7,2	1,4 – 7,2	-	-	1012436
14,2	2,8 – 14,2	-	-	1012435

Tab. 123: Výběr: Středový pohon - Motor - SEW

	Pol. 16*	Pol. 17*	Pol. 18*
Jmenovitá šířka [mm]	Kryt DOLNÍ	Kryt PŘEDNÍ	Profil 40x40
	M.902.0001	M.902.0000	U.918.0026
	Id. č.	Id. č.	Id. č.
200			
230			
250			
300			
350			
400			
450			
500			
550			
600			
650			
700			
800			
900			
1000			

Tab. 124: Výběr: Středový pohon - kryty

13.4.9 Elektronika

13.4.9.1 Elektronické řízení - obecně - ZZ.982.0104.00

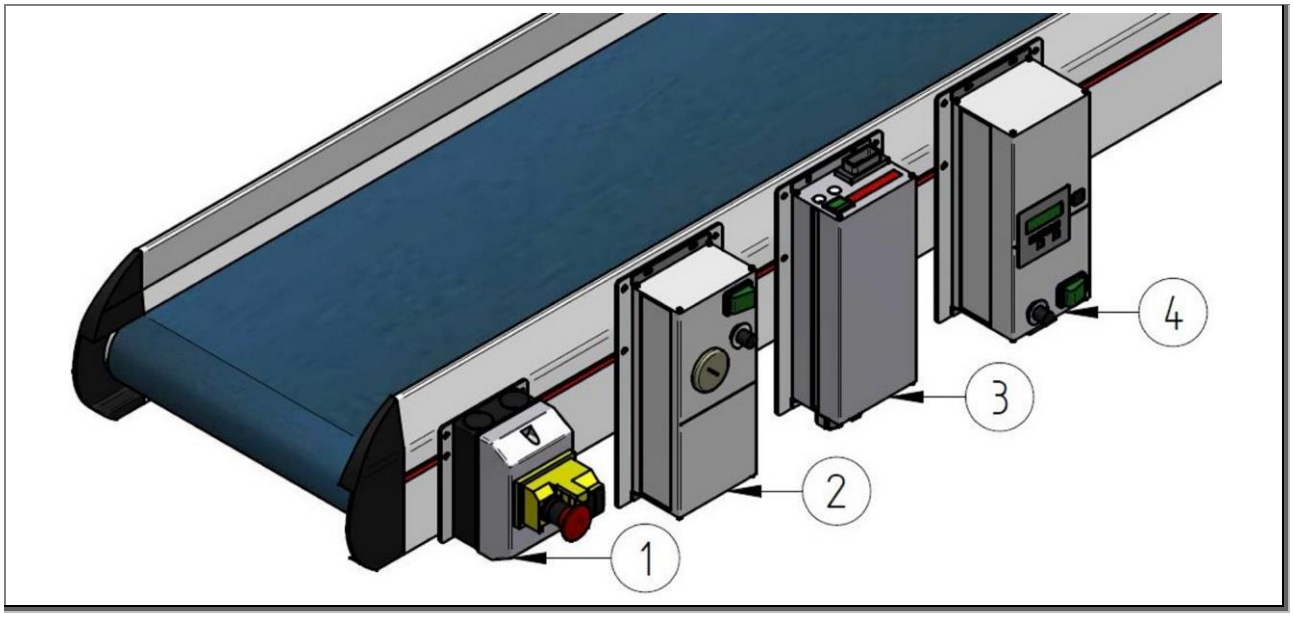

Obr. 109: Elektronické řízení - obecně - ZZ.982.0104.00

Elektronické řízení - obecně						
Pol.	**mno.**	**jedn.**	**označení 1**	**označení 2**	**Id. č.**	**Výkres č.**
1	1	ks	Hlavní spínač		1020373	T.905.0253
2	1	ks	měnič kmitočtu Vector 370 KR	Včetně přestavovací sady	1007970	T.905.0051
3	1	ks	Taktovací spínací přístroj DTSG4 - KR	Včetně přestavovací sady	1008625	T.905.0052
4	1	ks	Kombinovaný řídicí přístroj	Včetně přestavovací sady		T.905.0053

Tab. 125: Elektronické řízení - obecně

13.4.9.2 Elektronická řízení - vnitřní pohon - ZZ.982.0104.00

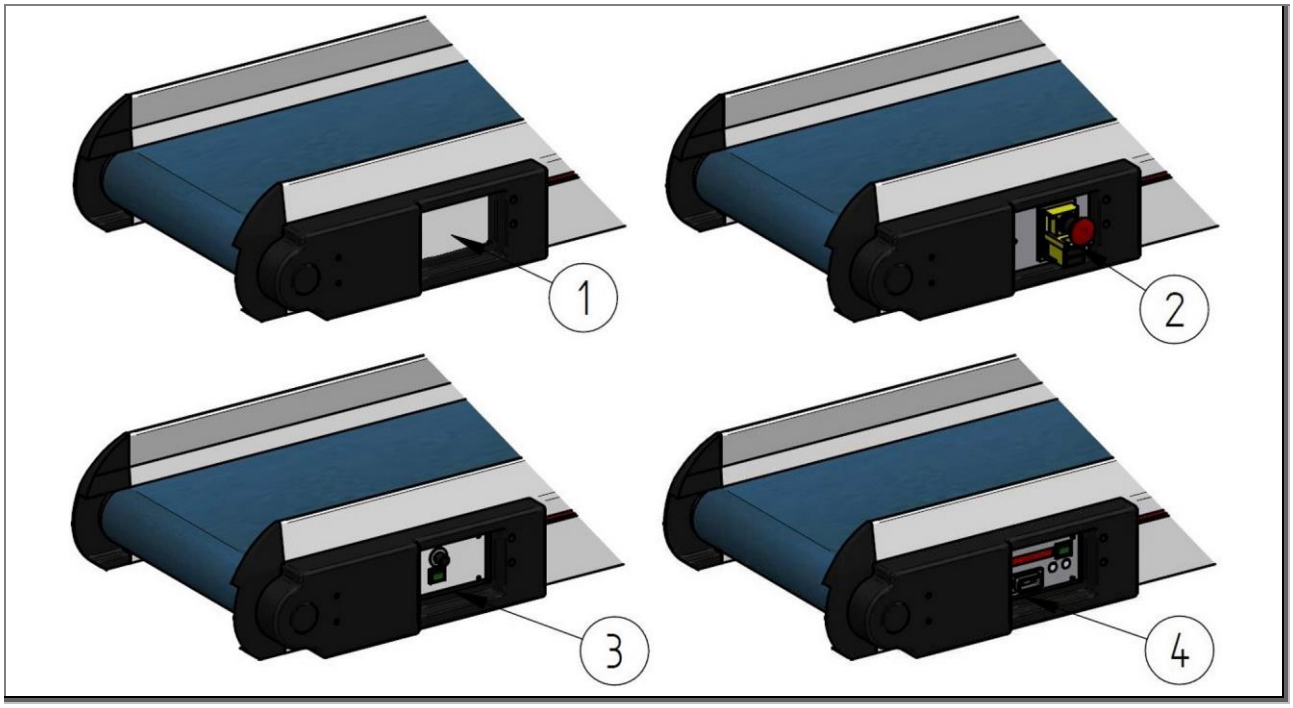

Obr. 110: Elektronická řízení - vnitřní pohon - ZZ.982.0104.00

Elektronická řízení - vnitřní pohon						
Pol.	**mno.**	**jedn.**	**označení 1**	**označení 2**	**Id. č.**	**Výkres č.**
1	1	ks	Kryt	pro vnitřní pohon		T.905.0054
2	1	ks	Hlavní spínač		1020678	T.905.0254
3	1	ks	měnič kmitočtu Vector 370 i IS	Včetně přestavovací sady	1007969	T.905.0056
4	1	ks	Taktovací spínací přístroj DTSG4 uvnitř IT	Včetně přestavovací sady	1006857	T.905.0057

Tab. 126: Elektronická řízení - vnitřní pohon

13.4.10 Elektronické příslušenství

13.4.10.1 Držáky pro hlavní spínač - ZZ.982.0104.00

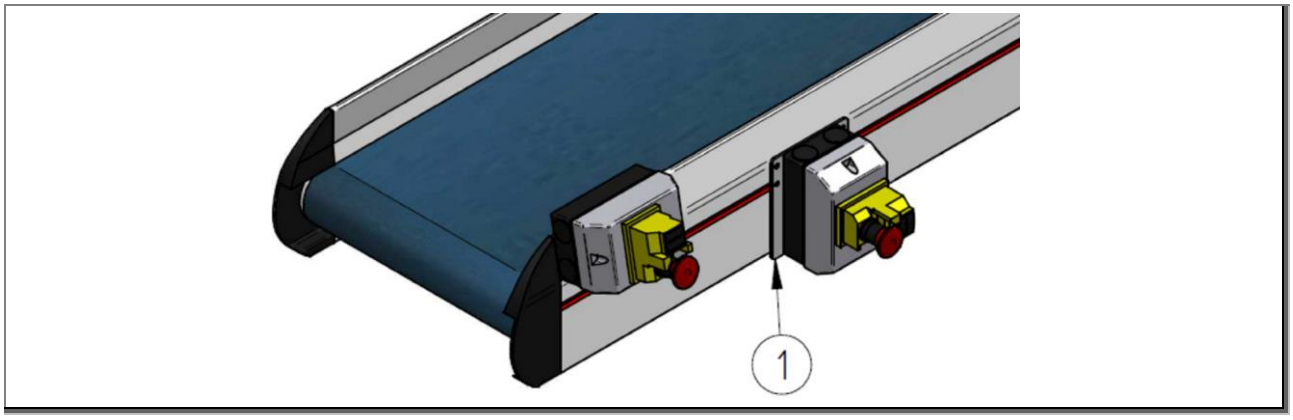

Obr. 111: Držáky pro hlavní spínač - ZZ.982.0104.00

Bez ohledu na technické údaje						
Pol.	**mno.**	**jedn.**	**označení 1**	**označení 2**	**Id. č.**	**Výkres č.**
1	1	ks	Držák pro hlavní spínač	Montážní poloha: svislá	1005418	E.907.0006

Tab. 127: Držáky pro hlavní spínač

13.4.10.2 Držáky pro řízení - ZZ.982.0104.00

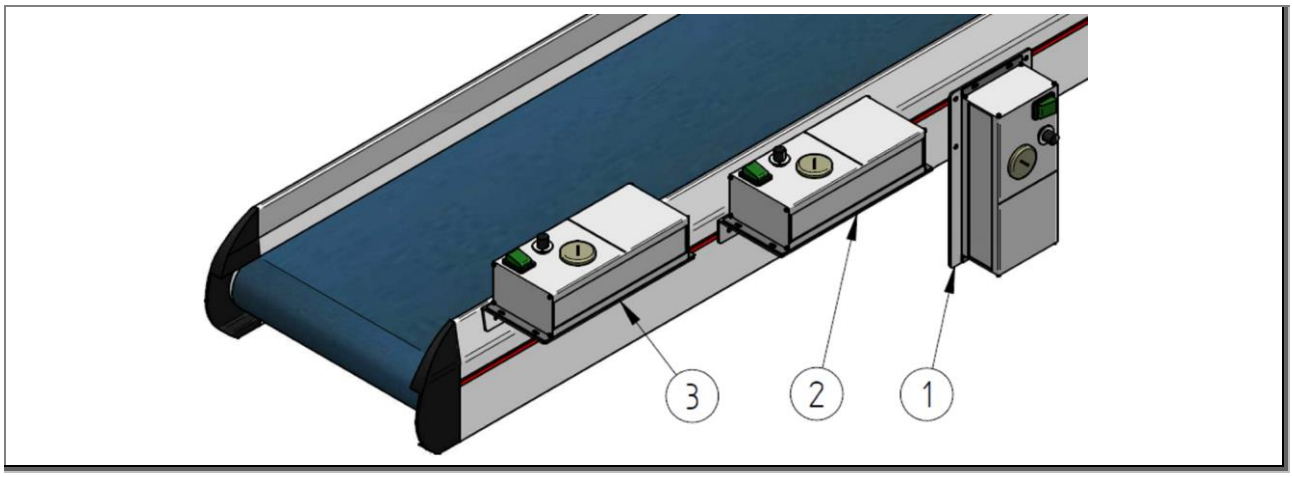

Obr. 112: Držáky pro řízení - ZZ.982.0104.00

Bez ohledu na technické údaje						
Pol.	**mno.**	**jedn.**	**označení 1**	**označení 2**	**Id. č.**	**Výkres č.**
1	1	ks	Držák pro řízení	Montážní poloha: svislá	1001434	E.800.0676
2	1	ks	Držák pro řízení	Montážní poloha: vodorovná; úhel 90°		E.907.0020
3	1	ks	Držák pro řízení	Montážní poloha: vodorovná; úhel 100°	1006303	E.907.0005

Tab. 128: Držáky pro řízení

13.4.11 Stojan

13.4.11.1 Kusovník: Stojan EM 010 ZZ.982.0105.00

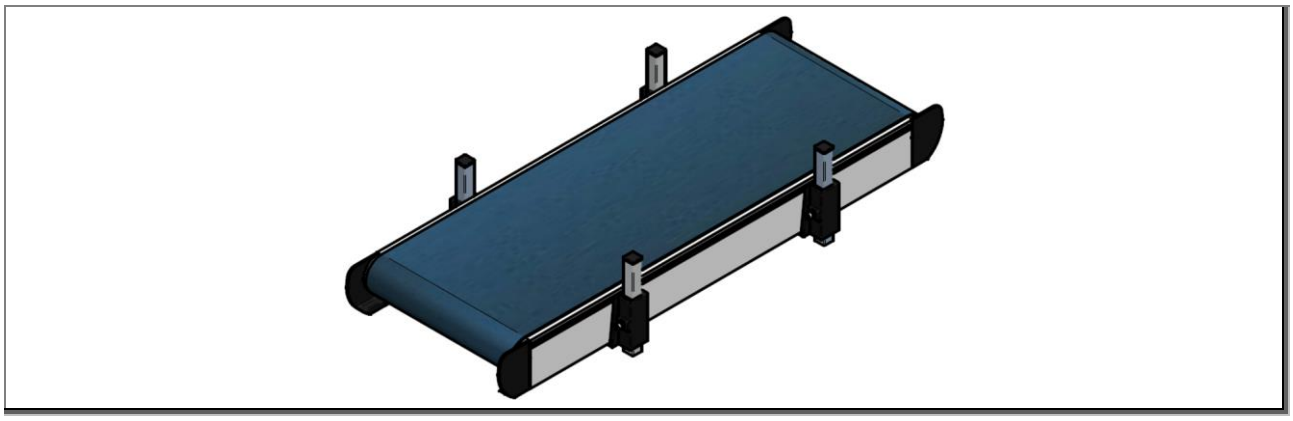

Obr. 113: Kusovník: Stojan EM 010 ZZ.982.0105.00

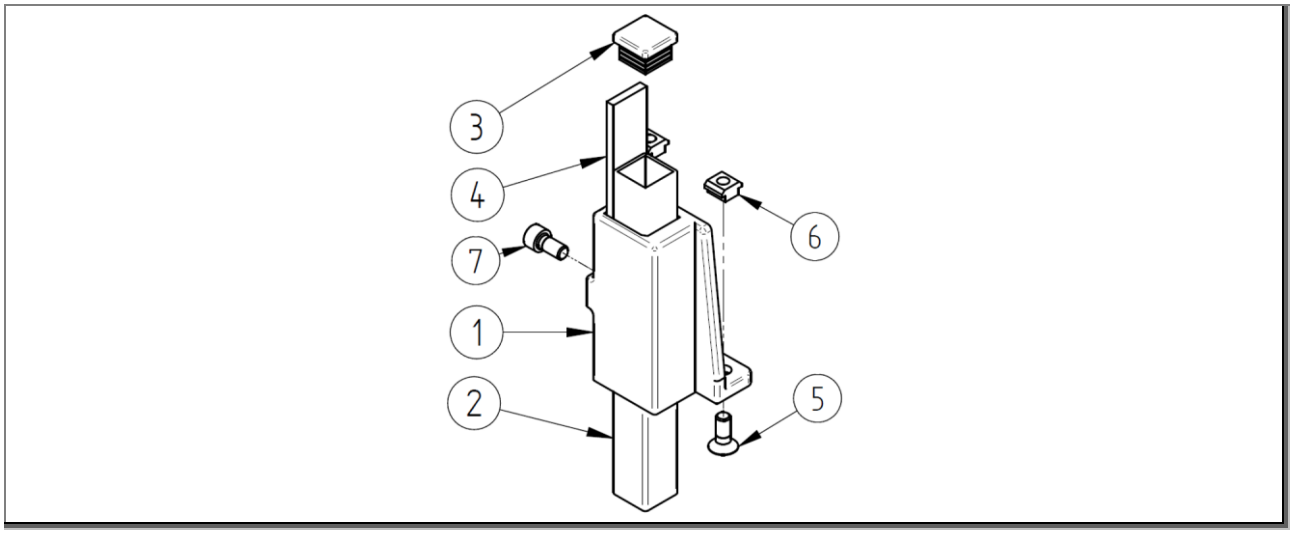

Obr. 114: Kusovník: Podpěra dopravního pásu IK1 U.800.0182.00

Kusovník: Bez ohledu na technické údaje						
Pol.	**mno.**	**jedn.**	**označení 1**	**označení 2**	**Id. č.**	**Výkres č.**
1	1	ks	Svorkové šoupátko	F 25 - modul 0060	1000500	E.800.0237
2	1	ks	Čtyřhranná trubka	25x25x2, 208 mm	1004992	E.800.1179
3	1	ks	Krytka	25x25x2 (černá)	1000831	
4	1	ks	Svěrací deska	pro svorkové šoupátko F 25 - modul 0060	1002473	E.800.0243
5	2	ks	zápustný šroub	DIN 7991 - M8x20	1000596	
6	2	ks	Vodicí vložka	M8x15 T tvar	1009495	
7	1	ks	Šroub s válcovou hlavou	DIN 912-M8x16	975058	

Tab. 129: Kusovník: Podpěra dopravního pásu IK1

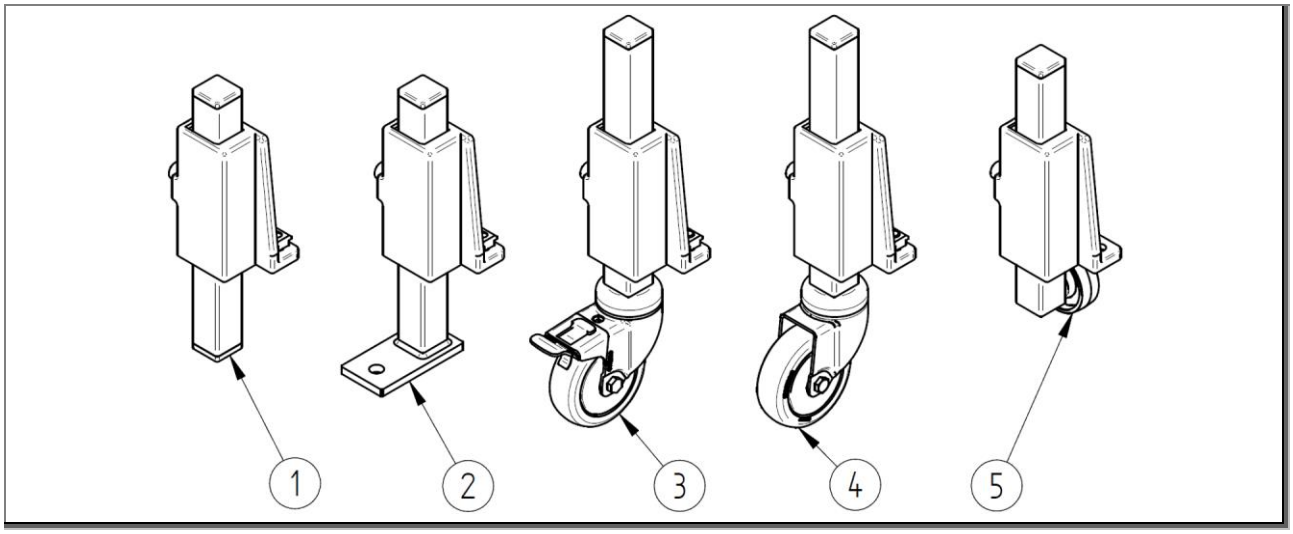

Obr. 115: Kusovník - podpěra dopravního pásu, sada ZZ.982.0105.00

Výběr: Podpěra dopravního pásu IK1- sada						
Pol.	**mno.**	**jedn.**	**označení 1**	**označení 2**	**Id. č.**	**Výkres č.**
1	1	ks	Podpěra stacionární	BE-ST-IK1		U.800.0149
2	1	ks	Podpěra - upevnění k podlaze	BE-BB-IK1-I/A		U.800.0191
3	1	ks	Podpěra - řídicí kolečka s univerzální brzdou	BE-FLAS-IK1-R75-M		U.800.0151
4	1	ks	Podpěra - řídicí kolečka bez univerzální brzdy	BE-FLOS-IK1-R75-M		U.800.0152
5	1	ks	Podpěra - kolečka	BE-FB-IK1-R50-I/A		T.800.0339

Tab. 130: Výběr: Podpěra dopravního pásu IK1- sada

Výběr: Podpěra dopravního pásu IK1- komponenty						
Pol.	**mno.**	**jedn.**	**označení 1**	**označení 2**	**Id. č.**	**Výkres č.**
1	1	ks	Krytka	25x25x2 (černá)	1000831	
2	1	ks	Upevnění k podlaze	BB-IK1/IK2-A/I		M.800.0167
3	1	ks	Řídicí kolečka s univerzální brzdou	TPE Ø 75 mm - 60 kg	1004576	
4	1	ks	Řídicí kolečka bez brzdy	TPE Ø 75 mm - 60 kg	1004575	
5	1	ks	kolo	Ø 50 mm	1011469	

Tab. 131: Výběr: Podpěra dopravního pásu IK1- komponenty

13.4.11.2 Kusovník: Stojan EM 120 ZZ.982.0105.00

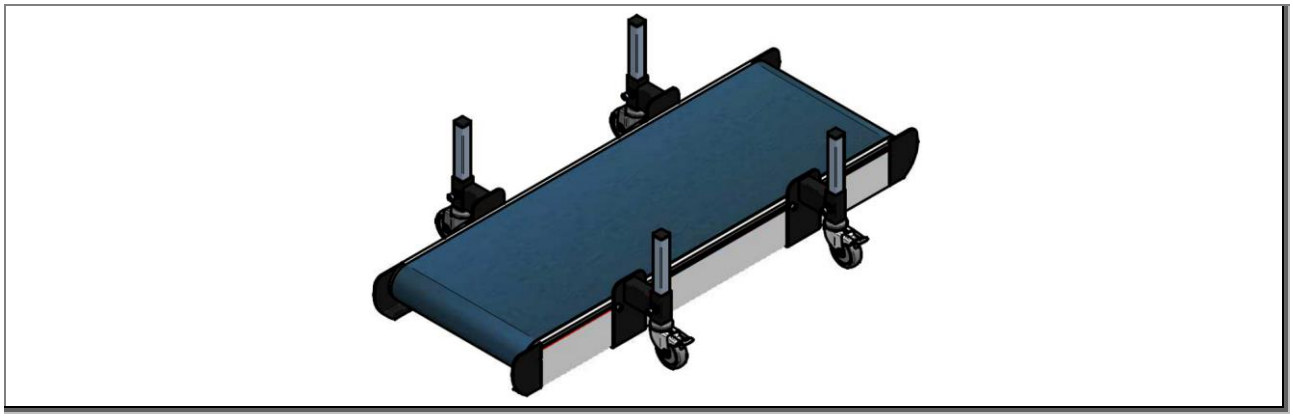

Obr. 116: Kusovník - stojan EM 120 ZZ.982.0105.00

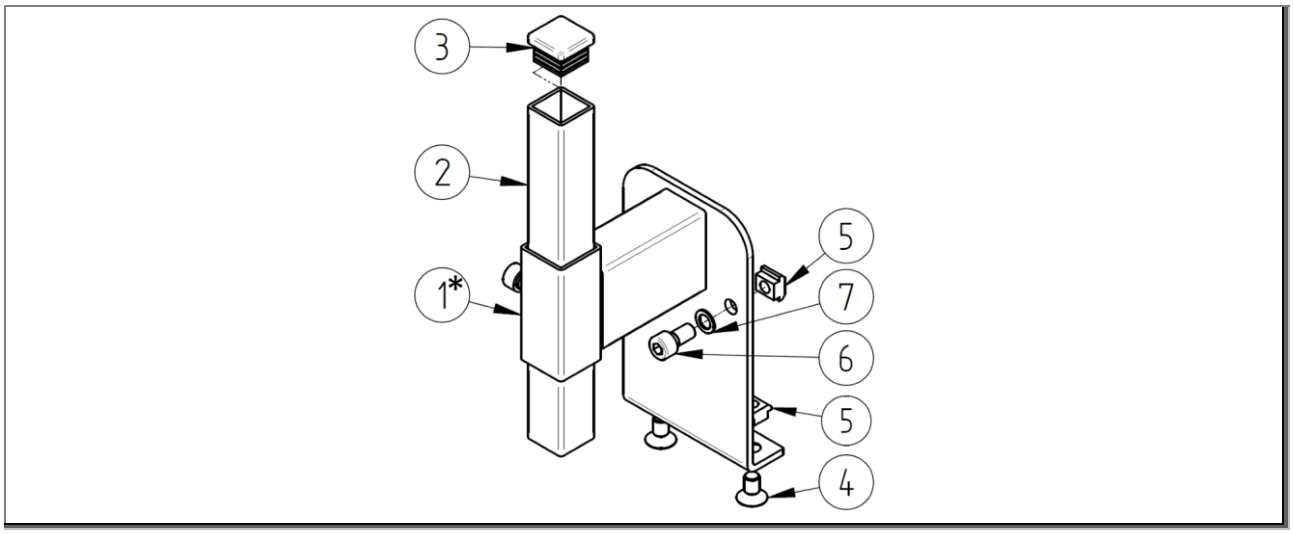

Obr. 117: Kusovník - stojan EM

Kusovník: Bez ohledu na technické údaje						
Pol.	**mno.**	**jedn.**	**označení 1**	**označení 2**	**Id. č.**	**Výkres č.**
2	1	ks	Čtyřhranná trubka	25x25x2, délka = 208 mm	1004992	E.800.1179
3	1	ks	Krytka	25x25x2 (černá)	1000831	
4	2	ks	zápustný šroub	DIN 7991-M8x14	1012533	
5	4	ks	Vodicí vložka	M8x15 T tvar	1009495	
6	3	ks	Šroub s válcovou hlavou	DIN 912-M8x16	975058	
7	2	ks	Pojistná podložka	Schnorr S8	1000587	

Tab. 132: Kusovník: Podpěra dopravního pásu IK3/IK4 - 1

Kusovník: Závislé na technických údajích (srovnej s potvrzením zakázky)						
Pol.	**mno.**	**jedn.**	**označení 1**	**označení 2**	**Id. č.**	**Výkres č.**
1*	1	ks	Svorkové šoupátko		Tabulka	Tabulka

Tab. 133: Kusovník: Podpěra dopravního pásu IK3/IK4 - 2

Pol. 1* výběr: Svorkové šoupátko			
Závisí na	**označení**	**Id. č.**	**Výkres č.**
Ø75 kolečko s univerzální brzdou	**Svorkové šoupátko modul 0062 - K3**	**1001114**	**T.800.0036**
Ø75 kolečko bez univerzální brzdy	**Svorkové šoupátko modul 0061 - K4**	**1001112**	**T.800.0032**

Tab. 134: Výběr: Podpěra dopravního pásu IK3/IK4 - 3

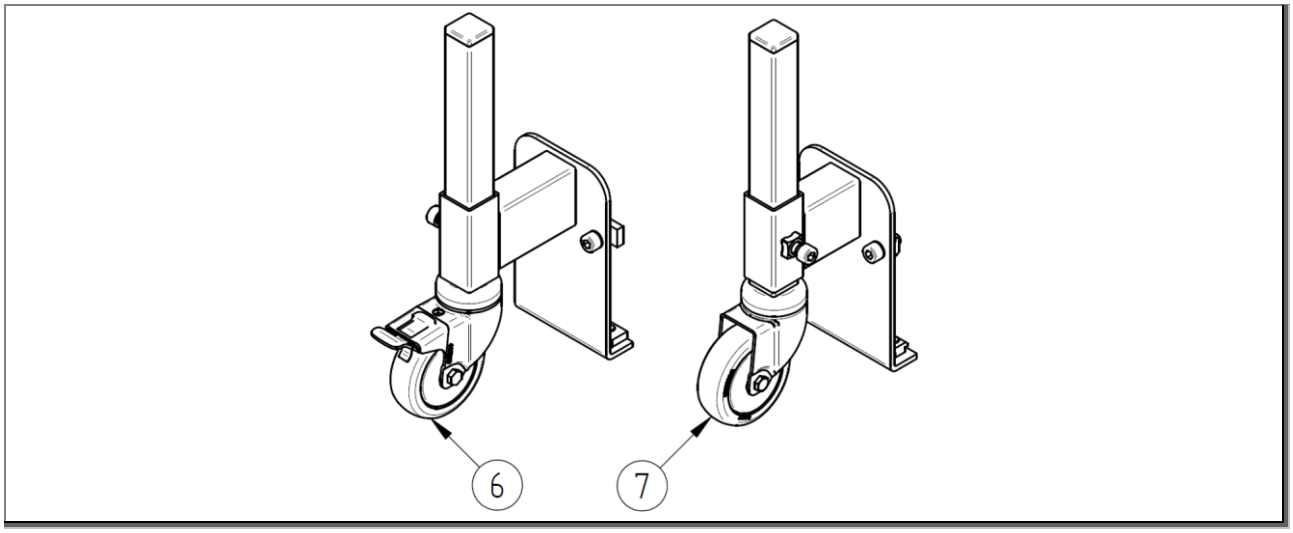

Obr. 118: Kusovník - stojan EM U.800.0184.00 - U.800.0185.00

Výběr: Podpěra dopravního pásu IK1- sada						
Pol.	**mno.**	**jedn.**	**označení 1**	**označení 2**	**Id. č.**	**Výkres č.**
6	1	ks	Podpěra - řídicí kolečka s univerzální brzdou	BE-FLAS-IK3-R75-M		U.800.0153
7	1	ks	Podpěra - řídicí kolečka bez univerzální brzdy	BE-FLOS-IK4-R75-M		U.800.0154

Tab. 135: Výběr: Podpěra dopravního pásu IK3/IK4 - sada

Výběr: Podpěra dopravního pásu IK3/IK4 - komponenty						
Pol.	**mno.**	**jedn.**	**označení 1**	**označení 2**	**Id. č.**	**Výkres č.**
6	1	ks	Řídicí kolečka s univerzální brzdou	TPE Ø 75 mm - 60 kg	1004576	
7	1	ks	Řídicí kolečka bez brzdy	TPE Ø 75 mm - 60 kg	1004575	

Tab. 136: Výběr: Podpěra dopravního pásu IK3/IK4 - komponenty

13.4.11.3 Kusovník: Stojan AM 010 ZZ.982.0106.00

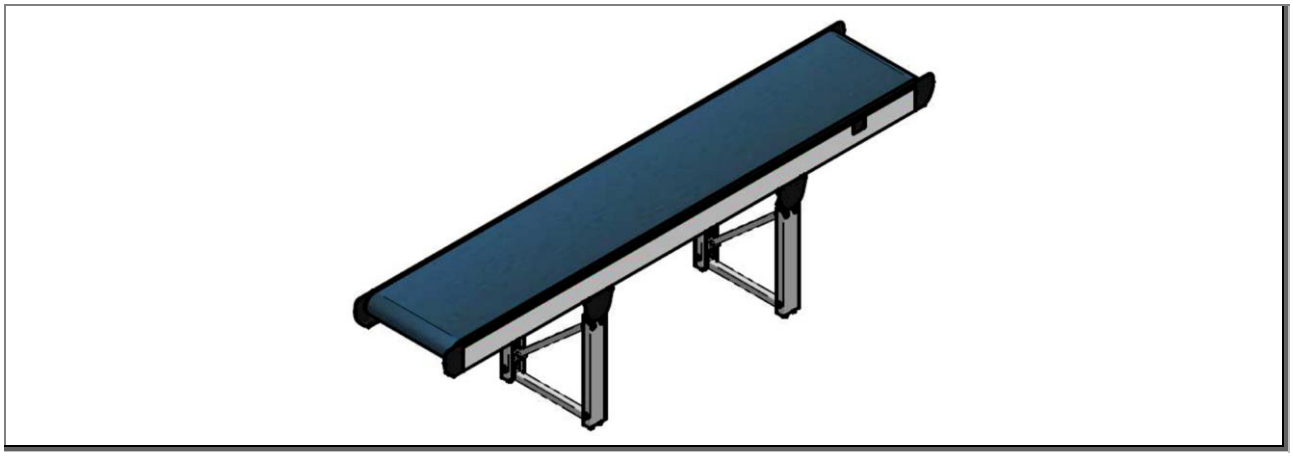

Obr. 119: Kusovník: Stojan AM 010 ZZ.982.0106.00

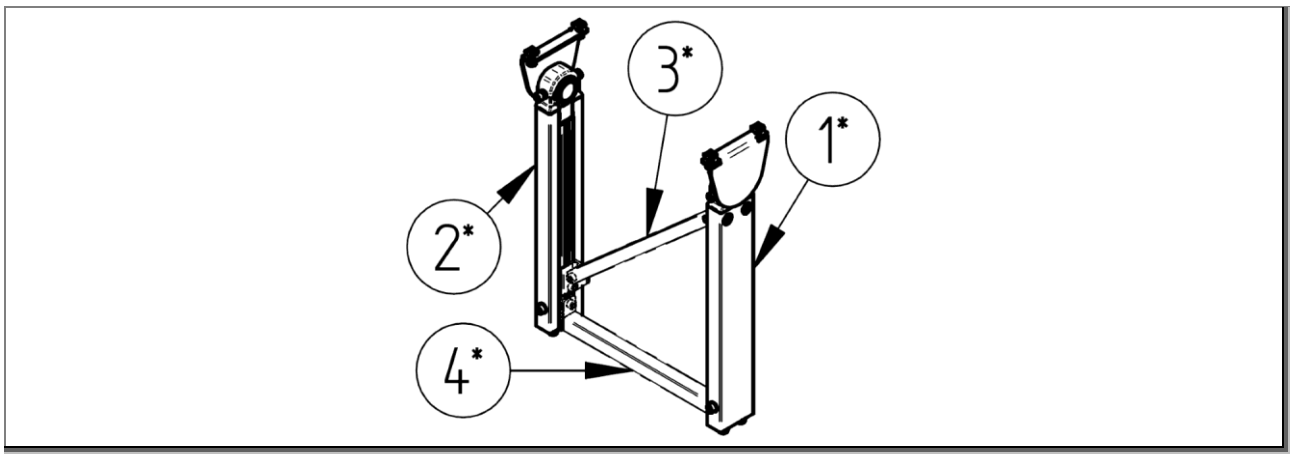

Obr. 120: Kusovník: Podpěra dopravního pásu AM 010 ZZ.982.0106.00

Kusovník: Závislé na technických údajích (srovnej s potvrzením zakázky)						
Pol.	**mno.**	**jedn.**	**označení 1**	**označení 2**	**Id. č.**	**Výkres č.**
1*	1	ks	Typový modul IP1	vlevo		U.800.0138
2*	1	ks	Typový modul IP1	vpravo		U.800.0139
3*	1	ks	Diagonální vzpěra pevná	DV-2-W	Tabulka	Tabulka
4*	1	ks	Příčná vzpěra	Sada, IP1	Tabulka	Tabulka

Tab. 137: Kusovník: Stojan AM 010

Pol. 3* výběr: Diagonální vzpěra pevná, sada		
délka [mm]	DV-2 S 1 úhlem	DV-2-W Se 2 úhly
	U.800.0168.00	U.800.0174.01
	Id. č.	
150		
200		
250		
300		
350		
400		
450		
500		
550		
600		
650		
700		
750		
800		
850		
900		
950		
1000		
1100		
1200		

Tab. 138: Výběr: Diagonální vzpěra pevná, sada

Pol. 4* výběr: Příčná vzpěra - sada, IP1	
Jmenovitá šířka [mm]	
	U.800.0134.00
	Id. č.
200	
250	
300	
350	
400	
450	
500	
550	
600	
650	
700	
800	
900	
1000	
1100	
1200	
1300	
1400	
1500	
1600	
1700	
1800	
1900	
2000	

Tab. 139: Výběr: Příčná vzpěra - sada, IP1

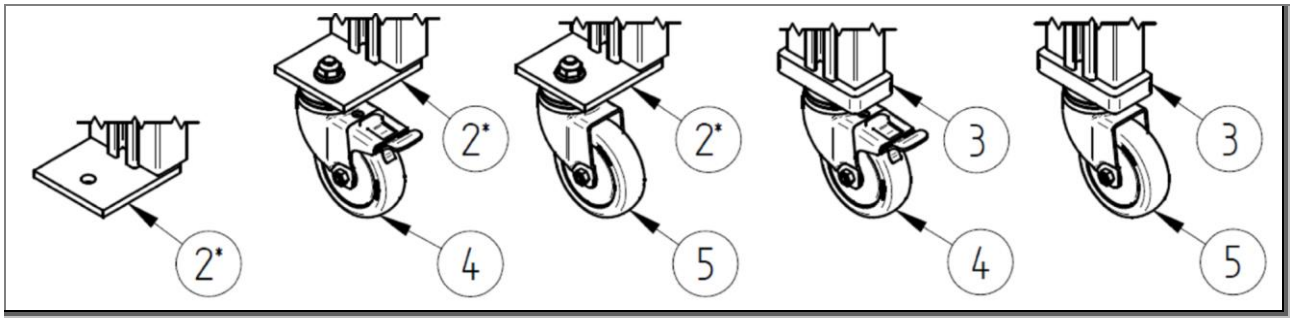

Obr. 121: Kusovník: Podpěra dopravního pásu, komponenty ZZ.982.0106.00

Výběr: Stojan AM 010 - komponenty						
Pol.	**mno.**	**jedn.**	**označení 1**	**označení 2**	**Id. č.**	**Výkres č.**
2*	1	ks	Deska dna	Typový modul IP1, boční	Tabulka	Tabulka
3	1	ks	Deska dna	Typový modul IP1, středový		E.800.1178
4	1	ks	Řídicí kolečka s univerzální brzdou	TPE Ø 75 mm - 60 kg	1004574	
5	1	ks	Řídicí kolečka bez brzdy	TPE Ø 75 mm - 60 kg	1004573	

Tab. 140: Výběr: Stojan AM 010 - komponenty

Pol. 2* výběr: Deska dna		
Vyrov-nání	**Id. č.**	**Výkres č.**
vlevo	**1007840**	**E.800.0891.01**
vpravo	**1011180**	**E.800.1162.01**

Tab. 141: Výběr: Stojan AM 010 - Deska dna

13.4.11.4 Kusovník: Stojan AM 140 ZZ.982.0106.00

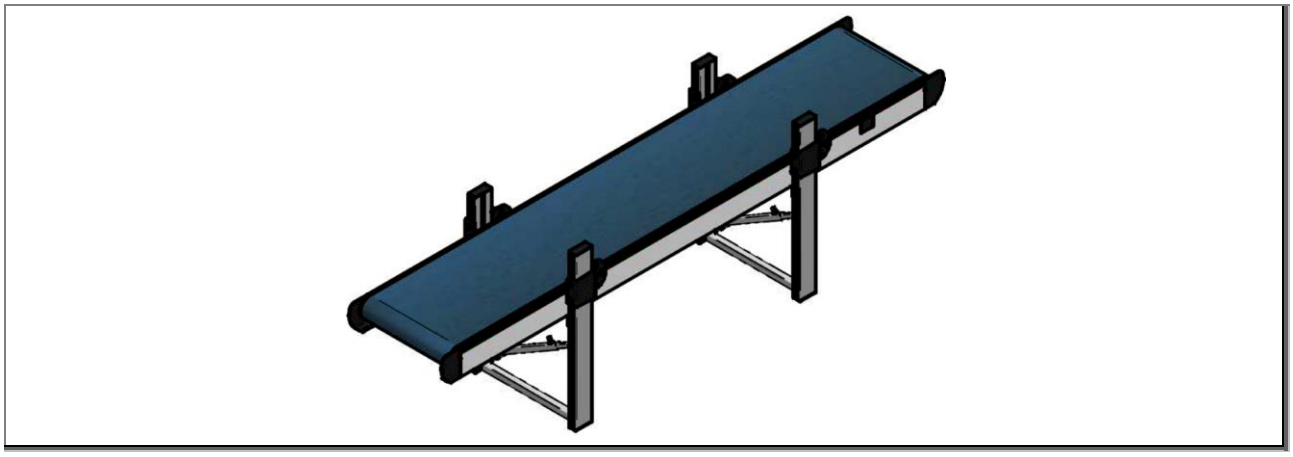

Obr. 122: Kusovník: Stojan AM 140 ZZ.982.0106.00

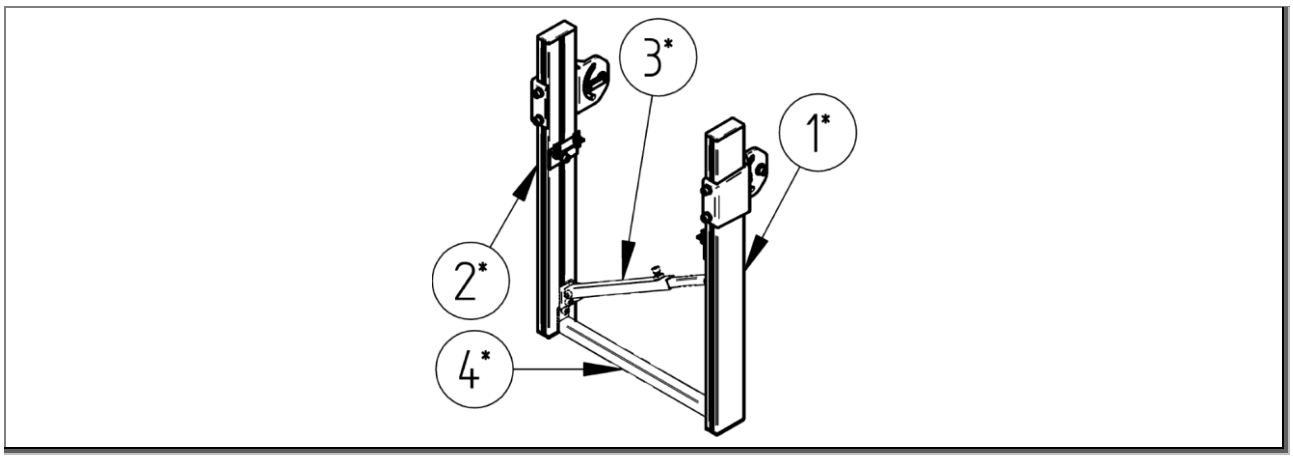

Obr. 123: Kusovník: Podpěra dopravního pásu AM 140 ZZ.982.0106.00

Kusovník: Závislé na technických údajích (srovnej s potvrzením zakázky)						
Pol.	**mno.**	**jedn.**	**označení 1**	**označení 2**	**Id. č.**	**Výkres č.**
1*	1	ks	Typový modul IP2	vlevo		U.800.0140
2*	1	ks	Typový modul IP2	vpravo		U.800.0140
3*	1	ks	Diagonální vzpěra variabilní	DV-1-W	Tabulka	Tabulka
4*	1	ks	Příčná vzpěra	Sada, IP2/IP3	Tabulka	Tabulka

Tab. 142: Kusovník: Stojan AM 140

13.4.11.5 Kusovník: Stojan AM 260 ZZ.982.0106.00

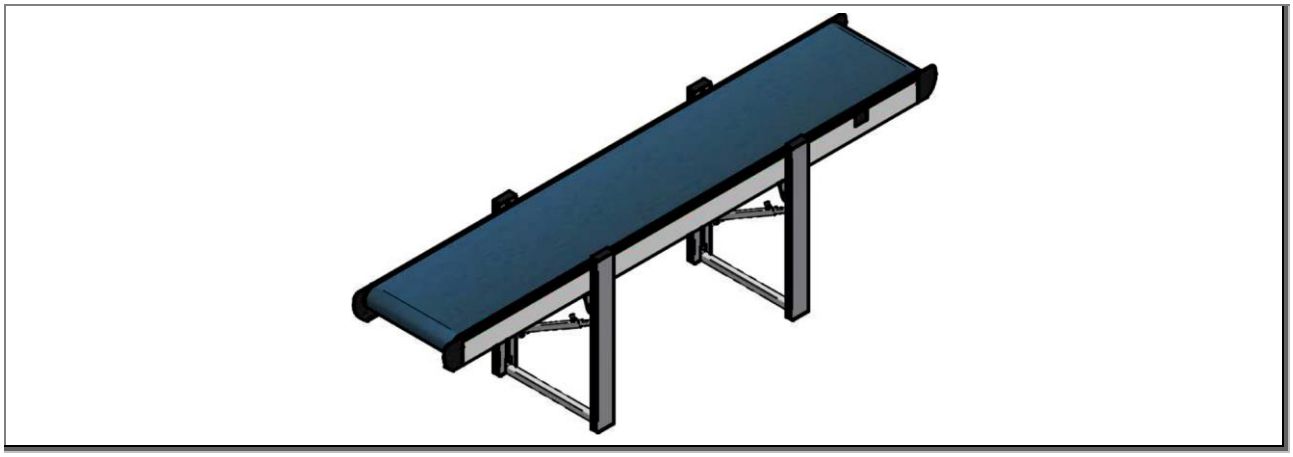

Obr. 124: Kusovník: Stojan AM 260 ZZ.982.0106.00

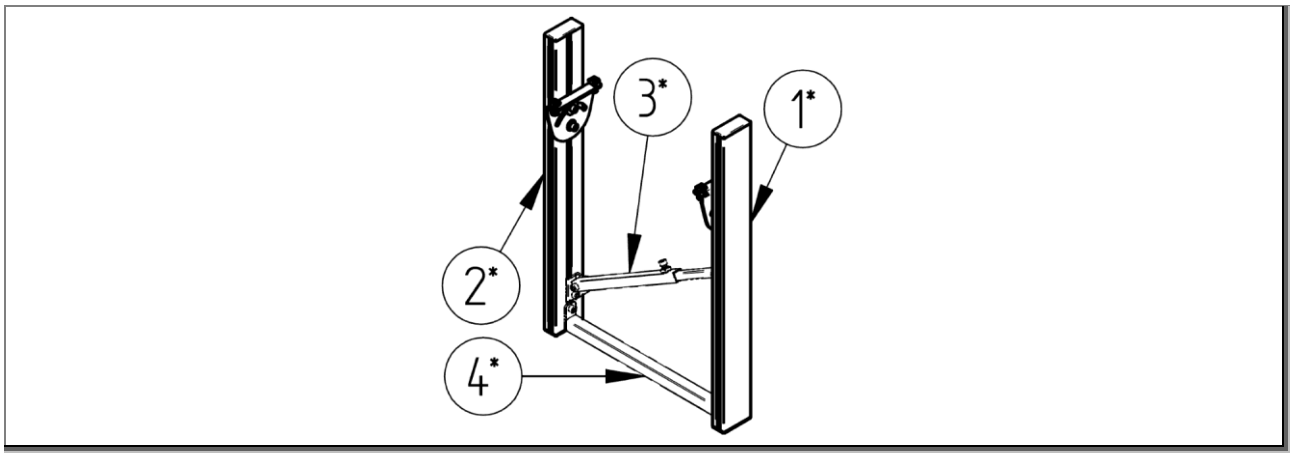

Obr. 125: Kusovník: Podpěra dopravního pásu AM 260 ZZ.982.0106.00

Kusovník: Závislé na technických údajích (srovnej s potvrzením zakázky)						
Pol.	**mno.**	**jedn.**	**označení 1**	**označení 2**	**Id. č.**	**Výkres č.**
1	1	ks	Typový modul IP3	vlevo		U.800.0143
2	1	ks	Typový modul IP3	vpravo		U.800.0167
3	1	ks	Diagonální vzpěra variabilní	DV-1-W	Tabulka	Tabulka
4	1	ks	Příčná vzpěra	Sada, IP2/IP3	Tabulka	Tabulka

Tab. 143: Kusovník: Stojan AM 260

Pol. 3* výběr: Diagonální vzpěra variabilní, sada		
délka [mm]	DV-1 S 1 úhlem	DV-1-W Se 2 úhly
	U.800.0131.00	U.800.0128.00
	Id. č.	
200		
300		
400		
500		
600		
700		
800		
900		
1000		

Tab. 144: Výběr: Diagonální vzpěra variabilní, sada

Pol. 4* výběr: Příčná vzpěra - sada, IP2/IP3	
Jmenovitá šířka [mm]	
	U.800.0133.00
	Id. č.
200	
250	
300	
350	
400	
450	
500	
550	
600	
650	
700	
800	
900	
1000	
1100	
1200	
1300	
1400	
1500	
1600	
1700	
1800	
1900	
2000	

Tab. 145: Výběr: Příčná vzpěra, sada, IP2/IP3

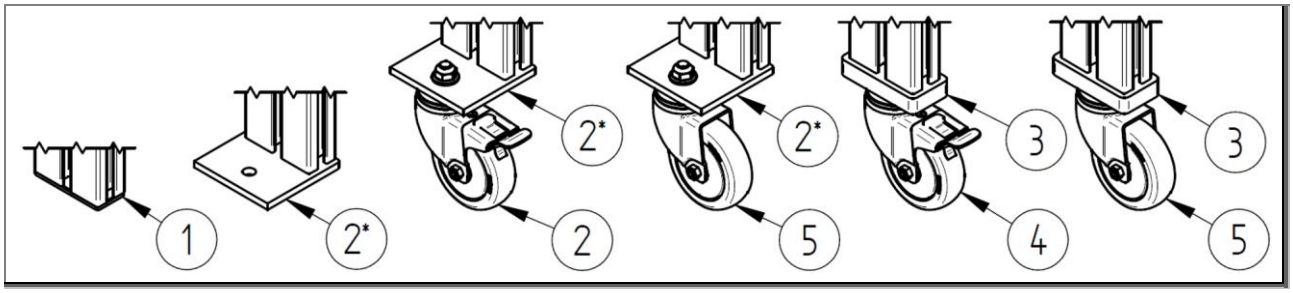

Obr. 126: Kusovník - podpěra dopravního pásu

Výběr: Stojan AM 140 & AM 260 - komponenty						
Pol.	**mno.**	**jedn.**	**označení 1**	**označení 2**	**Id. č.**	**Výkres č.**
1	1	ks	Krytka	25x25x2 (černá)	1000831	
2*	1	ks	Deska dna	Typový modul IP2/ IP3, boční	Tabulka	Tabulka
3	1	ks	Deska dna	Typový modul IP2/ IP3, středový		E.995.5053
4	1	ks	Řídicí kolečka s univerzální brzdou	TPE Ø 75 mm - 60 kg	1004574	
5	1	ks	Řídicí kolečka bez brzdy	TPE Ø 75 mm - 60 kg	1004573	

Tab. 146: Výběr: Stojan AM 140 & AM 260 - komponenty

Pol. 2* výběr: Deska dna		
Vyrovnání	**Id. č.**	**Výkres č.**
vlevo	**1006921**	**E.800.0859.02**
vpravo	**1006922**	**E.800.1161.02**

Tab. 147: Výběr: Stojan AM 140 & AM 260 - Deska dna

13.4.11.6 Kusovník: Stojan základní konstrukce HE 010 / HM 010

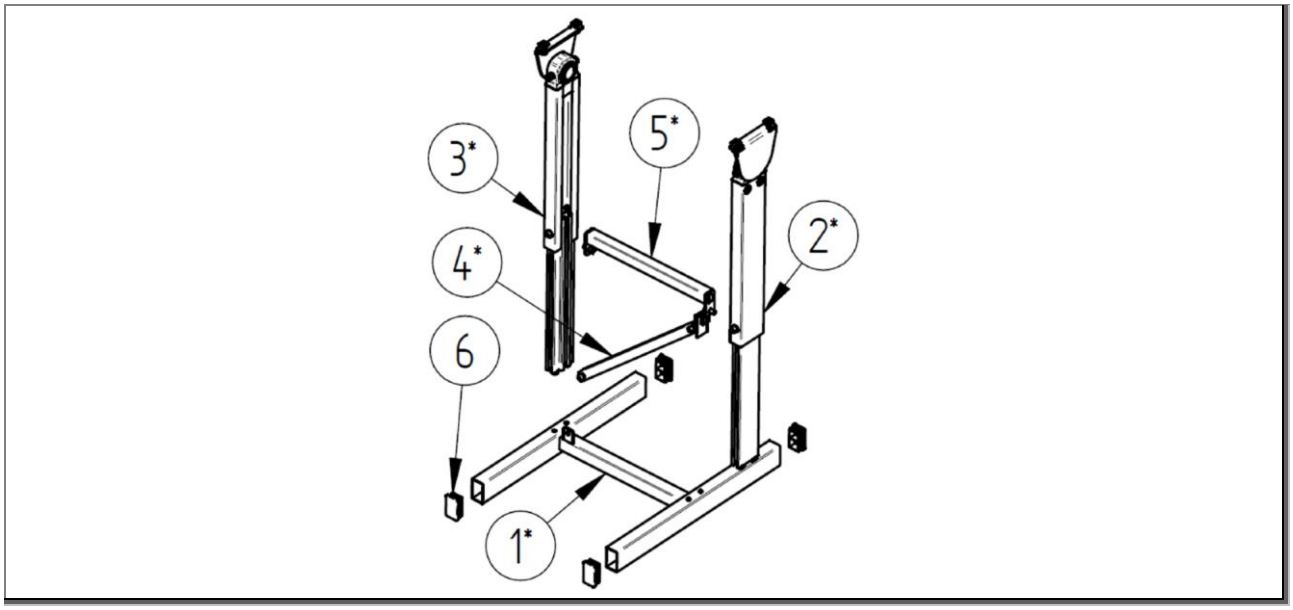

Obr. 127: Kusovník: Stojan HE 010/HM 010 ZZ.800.0189

Kusovník: Závislé na technických údajích (srovnej s potvrzením zakázky)						
Pol.	**mno.**	**jedn.**	**označení 1**	**označení 2**	**Id. č.**	**Výkres č.**
1*	1	ks	Základní rám	Typový modul IP1	Tabulka	U.800.0009
2*	1	ks	Typový modul IP1	vlevo		U.800.0138
3*	1	ks	Typový modul IP1	vpravo		U.800.0139
4*	1	ks	Diagonální vzpěra pevná	DV-2	Tabulka	U.800.0168
5*	1	ks	Příčná vzpěra	Sada, IP1	Tabulka	U.800.0134
6	4	ks	Krytka	50x30x2 (černá)	1000679	

Tab. 148: Kusovník: Stojan HE 010/HM 010

Pol. 1* výběr:	
Jmenovitá šířka [mm]	**Základní rám**
	U.800.0009.06
200	**1001214**
250	**1011451**
300	**1001215**
350	**1011452**
400	**1001216**
450	**1011453**
500	**1001217**
550	**1011454**
600	**1001218**
650	**1011455**
700	**1001219**
800	**1001220**
900	**1001221**
1000	**1001222**
1100	**1011565**
1200	**1006671**
1300	**1011566**

Pol. 1* výběr:	
Jmenovitá šířka [mm]	Základní rám
	U.800.0009.06
1400	1011567
1500	1011568
1600	1011569
1700	1011570
1800	1011571
1900	1011572
2000	1011573

Tab. 149: Výběr: Stojan HE 010 - základní rám

Pol. 4* výběr: Diagonální vzpěra pevná, sada		
délka [mm]	DV-2 S 1 úhlem	DV-2-W S 2 úhly
	U.800.0168.00	U.800.0174.01
	Id. č.	
150		
200		
250		
300		
350		
400		
450		
500		
550		
600		
650		
700		
750		
800		
850		
900		
950		
1000		
1100		
1200		

Tab. 150: Výběr: Diagonální vzpěra pevná, sada

Pol. 5* výběr: Příčná vzpěra - sada, IP1	
Jmenovitá šířka [mm]	
	U.800.0134.00
	Id. č.
200	
250	
300	
350	
400	
450	
500	
550	
600	
650	
700	
800	
900	
1000	
1100	
1200	
1300	
1400	
1500	
1600	
1700	
1800	
1900	
2000	

Tab. 151: Výběr: Příčná vzpěra - sada, IP1

13.4.11.7 Kusovník: Stojan základní konstrukce HE 020 / HM 140

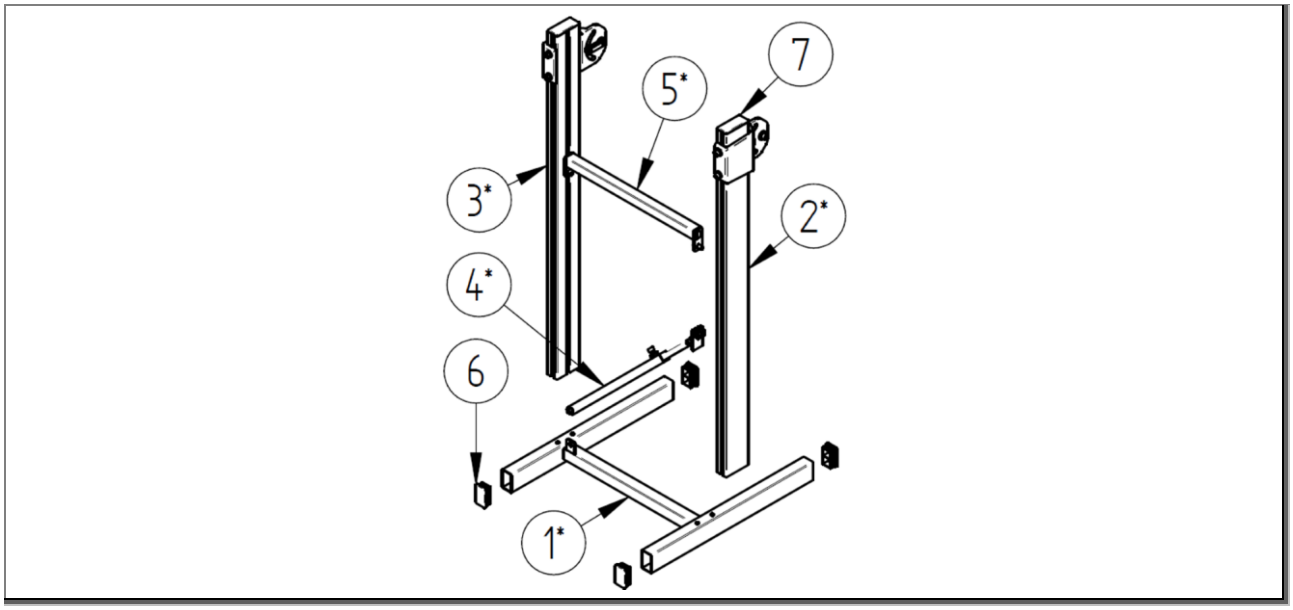

Obr. 128: Kusovník: Stojan HE 020/HM 140 ZZ.800.0188

Výběr: Stojan AM 140 & AM 260 - komponenty						
Pol.	**mno.**	**jedn.**	**označení 1**	**označení 2**	**Id. č.**	**Výkres č.**
1*	1	ks	Základní rám	Typový modul IP2/IP3	Tabulka	U.800.0008
2*	1	ks	Typový modul IP2	vlevo		U.800.0140
3*	1	ks	Typový modul IP2	vpravo		U.800.0140
4	1	ks	Diagonální vzpěra variabilní	DV-1	Tabulka	U.800.0131
5	1	ks	Příčná vzpěra	Sada IP2/IP3	Tabulka	U.800.0133
6	4	ks	Krytka	50x30x2 (černá)	1000679	
7	2	ks	Krytka	C73 pro IP2/IP3	1000024	E.800.0197

Tab. 152: Kusovník: Stojan HE 020/HM 140

13.4.11.8 Kusovník: Stojan základní konstrukce HE 030 / HM 260

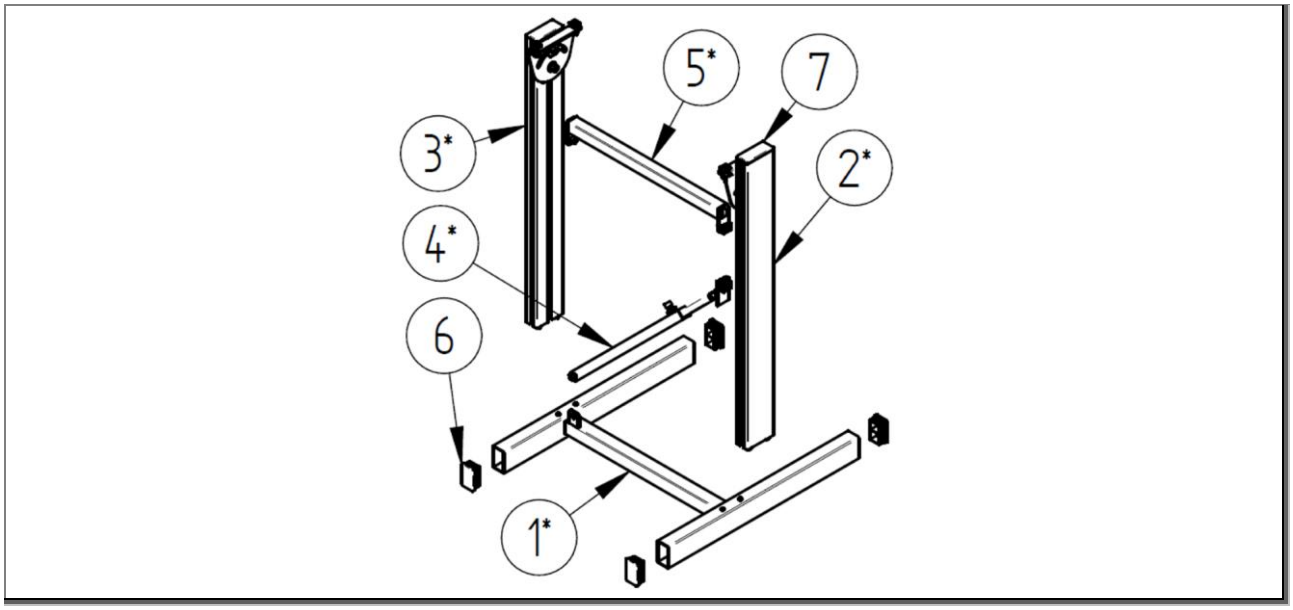

Obr. 129: Kusovník: Stojan HE 030/HM 260 ZZ.800.0196

Výběr: Stojan AM 140 & AM 260 - komponenty						
Pol.	**mno.**	**jedn.**	**označení 1**	**označení 2**	**Id. č.**	**Výkres č.**
1*	1	ks	Základní rám	Typový modul IP2/IP3		U.800.0008
2*	1	ks	Typový modul IP3	vlevo		U.800.0143
3*	1	ks	Typový modul IP3	vpravo		U.800.0167
4	1	ks	Diagonální vzpěra variabilní	DV-1		U.800.0131
5	1	ks	Příčná vzpěra	Sada, IP2/IP3		U.800.0133
6	4	ks	Krytka	50x30x2 (černá)	1000679	
7	2	ks	Krytka	C73 pro IP2/IP3	1000024	E.800.0197

Tab. 153: Kusovník: Stojan HE 030/HM 260

Pol. 4* výběr: Diagonální vzpěra variabilní, sada		
délka [mm]	DV-1 S 1 úhlem	DV-1-W S 2 úhly
	U.800.0131.00	U.800.0128.00
	Id. č.	
200		
300		
400		
500		
600		
700		
800		
900		
1000		

Tab. 154: Výběr: Diagonální vzpěra variabilní, sada

Pol. 5* výběr: Příčná vzpěra - sada, IP2/IP3	
Jmenovitá šířka [mm]	
	U.800.0133.00
	Id. č.
200	
250	
300	
350	
400	
450	
500	
550	
600	
650	
700	
800	
900	
1000	
1100	
1200	
1300	
1400	
1500	
1600	
1700	
1800	
1900	
2000	

Tab. 155: Výběr: Příčná vzpěra, sada, IP2/IP3

Pol.1* výběr:			
Základní rám			
U.800.0008.05			
Jmenovitá šířka [mm]	Id. č.	Jmenovitá šířka [mm]	Id. č.
200	1000854	900	1000861
250	1006652	1000	1000862
300	1000855	1100	1005593
350	1006653	1200	1004972
400	1000856	1300	1001004
450	1006654	1400	1005594
500	1000857	1500	1005595
550	1006665	1600	1011462
600	1000858	1700	1011463
650	1006656	1800	1011464
700	1000859	1900	1011465
800	1000860	2000	1011466

Tab. 156: Výběr: Stojan HE 020 / HE 030 /HM 140/ HM260 - základní rám

13.4.11.9 Kusovník: Stojan - varianty instalace HE/HM ZZ.982.0068.01

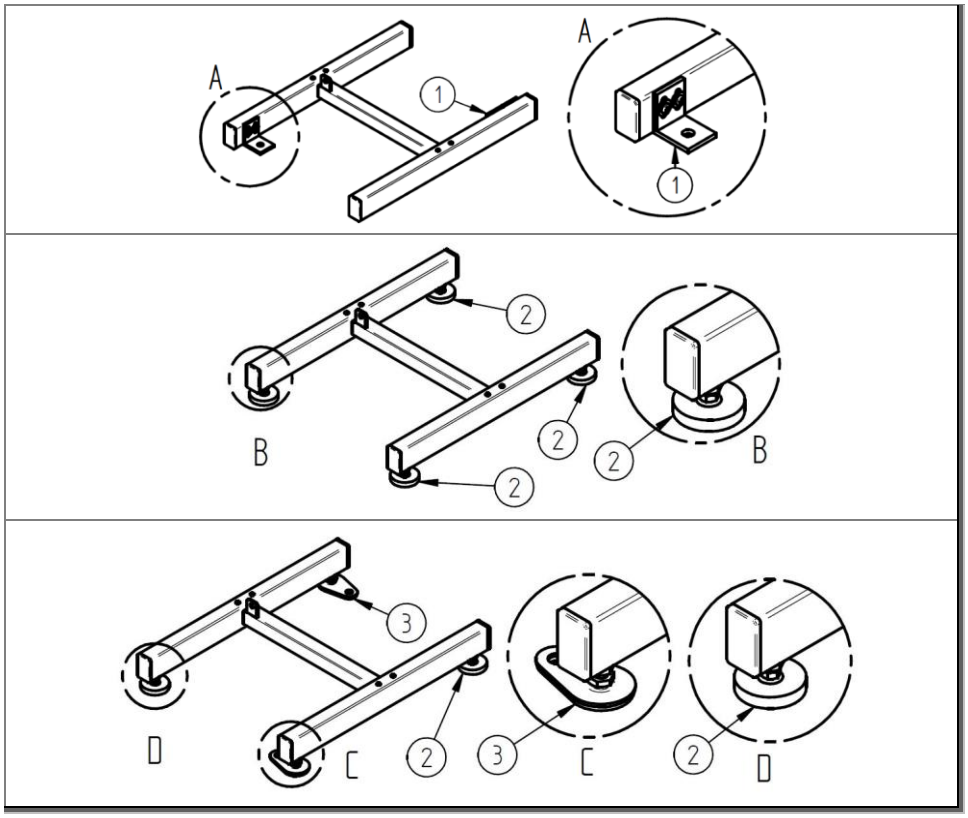

Upevnění k podlaze

Stacionární

Stacionární - upevnění k podlaze

Obr. 130: Kusovník: Stojan - varianty instalace HE/HM ZZ.982.0068.01

Výběr: Stojan HE/HM - stacionární/upevnění k podlaze - sada						
Pol.	**mno.**	**jedn.**	**označení 1**	**označení 2**	**Id. č.**	**Výkres č.**
1		ks	Upevnění k podlaze	Sada, typ BF-3	1016897	U.800.0137
2		ks	Stavěcí patka	sada	1016898	T.800.0417
3		ks	Stavěcí patka se spojkou	Sada, (upevnění k podlaze)	1016899	T.800.0313

Tab. 157: Výběr: Stojan HE/HM - komponenty - stacionární/upevnění k podlaze - sada

Výběr: Stojan HE/HM - stacionární/upevnění k podlaze - komponenty						
Pol.	**mno.**	**jedn.**	**označení 1**	**označení 2**	**Id. č.**	**Výkres č.**
1		ks	Upevňovací úhel		1007838	
2		ks	Stavěcí patka		1018619	
3		ks	Stavěcí patka	S upevňovacím závěsem	1010268	

Tab. 158: Výběr: Stojan HE/HM - stacionární/upevnění k podlaze - komponenty

13.4.11.10 Kusovník: Stojan - varianty instalace HE/HM ZZ.982.0068

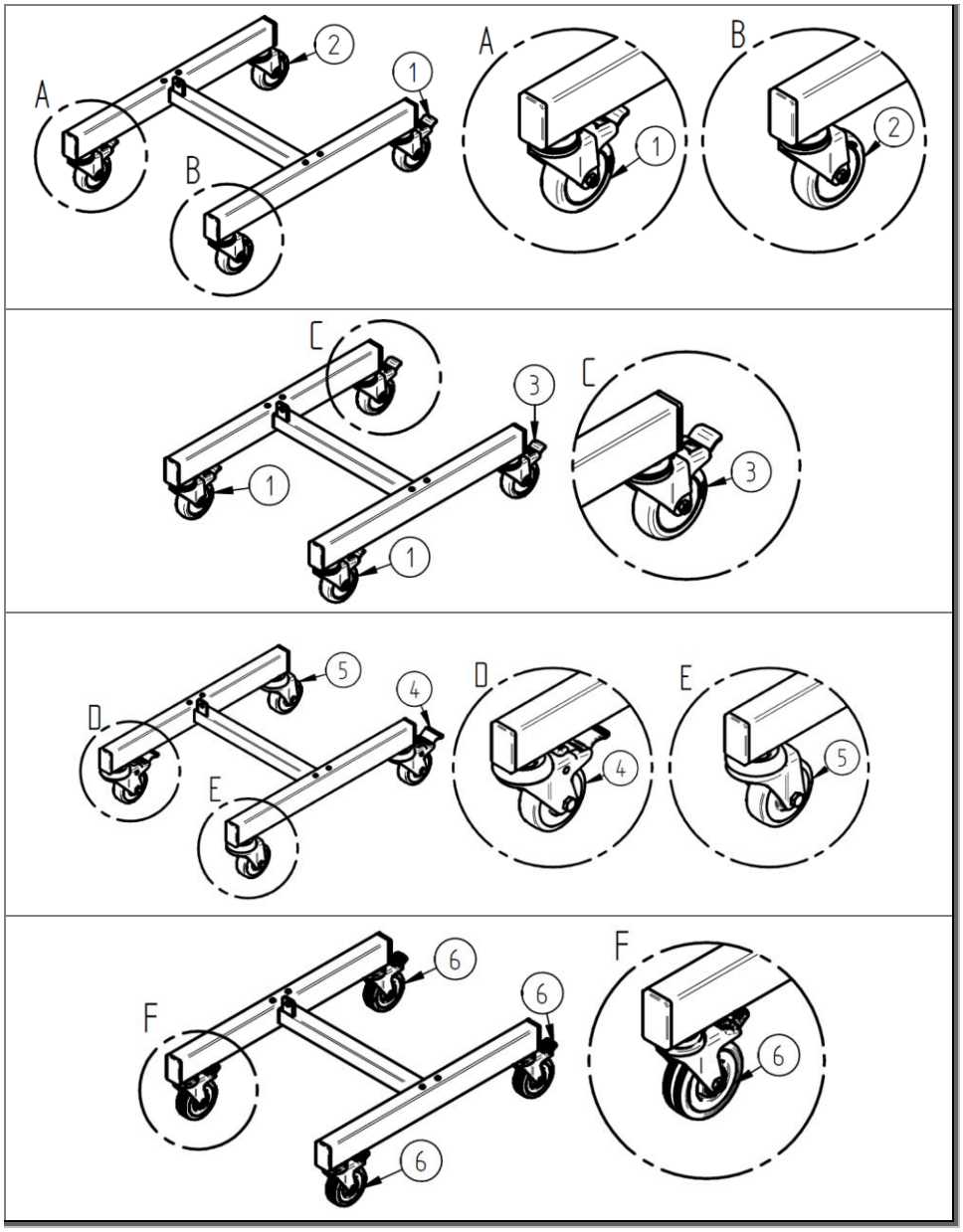

pojízdný
D Ø 75 TPE

Barva: šedá

pojízdný
Š Ø 75 TPE

Barva: šedá

pojízdný
D Ø 75 PT

Barva: bílá

pojízdný
D Ø 75 ESD

Barva: černá

Obr. 131: Kusovník: Stojan - varianty instalace HE/HM kolečka s otvorem v zadní straně ZZ.982.0068

Výběr: Stojan HE/HM - kolečka Ø75- komponenty						
Pol.	**mno.**	**jedn.**	**označení 1**	**označení 2**	**Id. č.**	**Výkres č.**
1		ks	Řídicí kolečka s univerzální brzdou	TPE Ø 75 mm - 60 kg	1004574	
2		ks	Řídicí kolečka bez brzdy	TPE Ø 75 mm - 60 kg	1004573	
3		ks	Kolečka s brzdou	TPE Ø 75 mm - 60 kg	1001131	
4		ks	Řídicí kolečka s univerzální brzdou	PT Ø 75 mm - 60 kg	1009806	
5		ks	Řídicí kolečka bez brzdy	PT Ø 75 mm - 60 kg	1009807	
6		ks	Řídicí kolečka s univerzální brzdou	ESD Ø 75 mm - 60 kg	1009967	

Tab. 159: Výběr: Stojan HE/HM - kolečka Ø75- komponenty

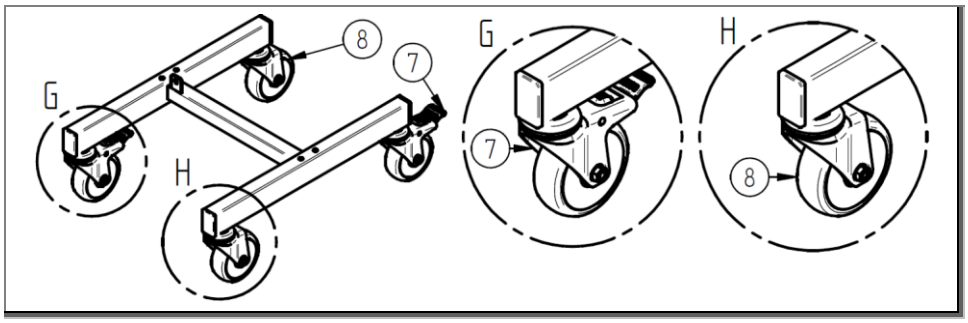

pojízdný
D Ø 100 TPE

Barva: šedá

Obr. 132: Kusovník: Stojan - varianty instalace HE/HM kolečka s otvorem v zadní straně ZZ.982.0068

Výběr: Stojan HE/HM - kolečka Ø100- komponenty						
Pol.	**mno.**	**jedn.**	**označení 1**	**označení 2**	**Id. č.**	**Výkres č.**
7		**ks**	Řídicí kolečka s univerzální brzdou	TPE Ø 100 mm - 90 kg	**1007208**	
8		**ks**	Řídicí kolečka bez brzdy	TPE Ø 100 mm - 90 kg	**1007209**	

Tab. 160: Výběr: Stojan HE/HM - kolečka Ø100- komponenty

13.4.11.11 Kusovník: Stojan - varianty instalace HE/HM ZZ.982.0068

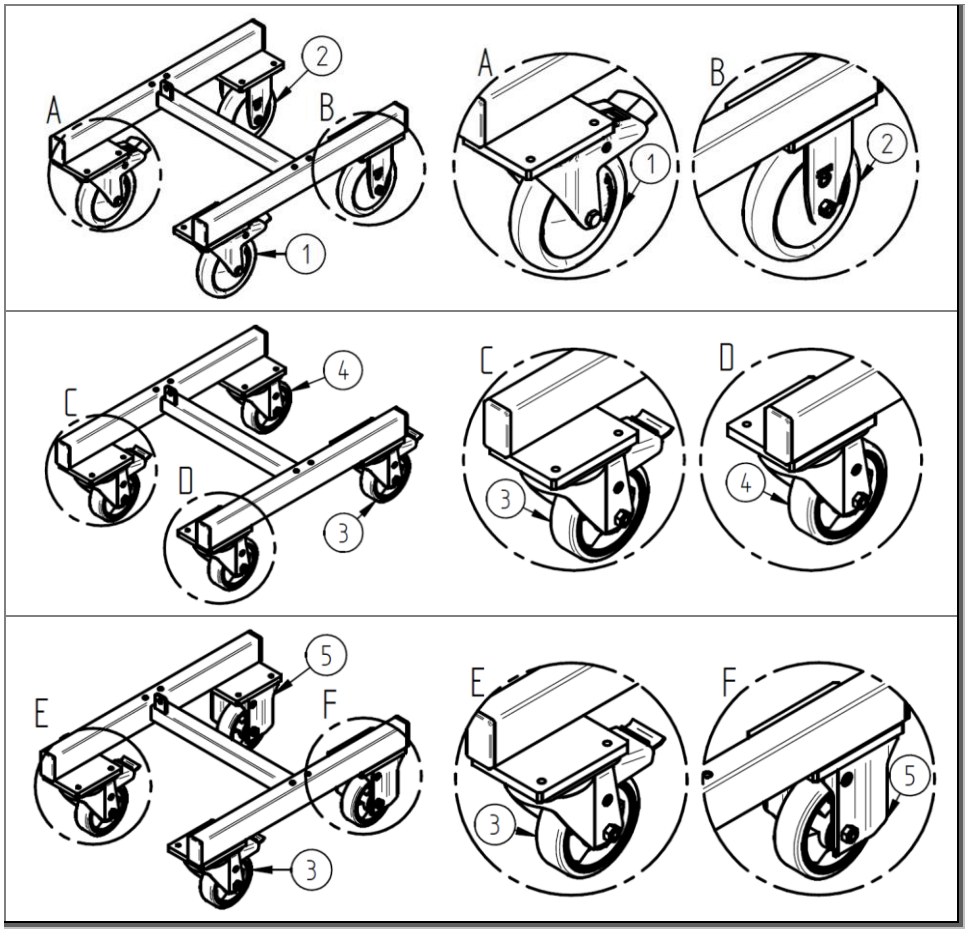

pojízdný
Š Ø 125 PU

Barva: modrá

pojízdný
D Ø 100 PU S

Barva: pískově žlutá

pojízdný
Š Ø 100 PU S

Barva: pískově žlutá

Obr. 133: Kusovník: Stojan - varianty instalace HE/HM kolečka s otvorem v zadní straně ZZ.982.0068

Výběr: Stojan HE/HM - kolečka Ø100 / Ø125 s destičkou- komponenty						
Pol.	**mno.**	**jedn.**	**označení 1**	**označení 2**	**Id. č.**	**Výkres č.**
1		ks	Řídicí kolečka s univerzální brzdou	PU Ø 125 mm - 200 kg	1011080	
2		ks	Kolečko bez brzdy	PU Ø 125 mm - 200 kg	1011081	
3		ks	Řídicí kolečka s univerzální brzdou	PU S Ø 100 mm - 250 kg	1007667	
4		ks	Řídicí kolečka bez brzdy	PU S Ø 100 mm - 250 kg	1007594	
5		ks	Kolečko bez brzdy	PU S Ø 100 mm - 250 kg	1011170	

Tab. 161: Výběr: Stojan HE/HM - kolečka Ø100 / Ø125 s destičkou- komponenty

13.4.11.12 Kusovník: Stojan - varianty instalace HE/HM ZZ.982.0068

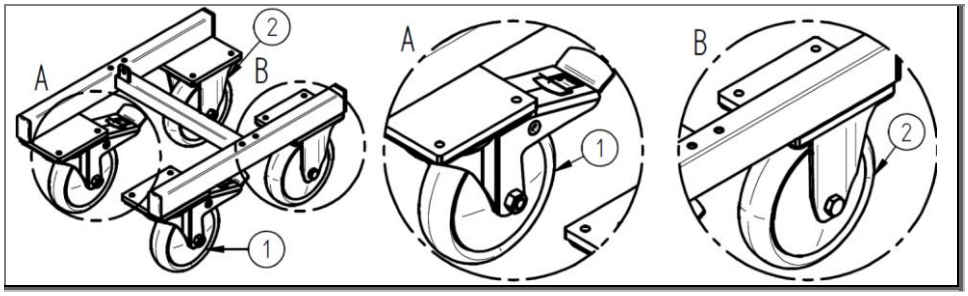

pojízdný
Š Ø 160 PU

Barva: modrá

Obr. 134: Kusovník: Stojan - varianty instalace HE/HM kolečka s otvorem v zadní straně ZZ.982.0068

Výběr: Stojan HE/HM - kolečka Ø160 s destičkou- komponenty						
Pol.	**mno.**	**jedn.**	**označení 1**	**označení 2**	**Id. č.**	**Výkres č.**
1		ks	Řídicí kolečka s univerzální brzdou	PU Ø 160 mm - 250 kg	1010056	
2		ks	Kolečko bez brzdy	PU Ø 160 mm - 250 kg	1010057	

Tab. 162: Výběr: Stojan HE/HM - kolečka Ø160 s destičkou- komponenty

13.4.12 Příslušenství: Nástavby (alternativní)

UPOZORNĚNÍ

▶ Náhradní díly pro nástavby jsou k dostání po dohodě s naším podnikem.

Kusovník: Nástavby			
Označení	**Typ**	**Id. č.**	**Výkres č.**
Záchytná klapka s úhlovým držákem	GL-FKW		ZZ.800.0115
Záchytný trychtýř	GL-A		ZZ.800.0107
Záchytný trychtýř	GL-B		ZZ.800.0112
Záchytný trychtýř	GL-C		ZZ.800.0110
Záchytný trychtýř	GL-D		ZZ.800.0114
Záchytný trychtýř	GL-E		ZZ.800.0113
Záchytný trychtýř	GL-F		ZZ.800.0111
Dávkovací trychtýř	GLD-G		ZZ.800.0203

Tab. 163: Kusovník: Nástavby

14 Rejstřík

B

Balení a přeprava 51
Bezpečnost 11
Bezpečnostní zařízení 15
Boční vedení 39

C

Chybné používání 13

D

Demontáž 135
Diagnostický plán 102
dopravní pás 31
  umístění 79
  zajištění proti převrácení 80
Druhy provozu 32
Druhy stojanů 40

F

Funkce 31

K

Kusovník
  Elektronické příslušenství 192
  Elektronika 190
  Motor s vnějším rotorem 181
  Nástavby 213
  Pohon příruby 176
  Spodní pohon 163
  Stojan AM 010 197
  Stojan AM 140 200
  Stojan AM 260 201
  Stojan EM 010 193
  Stojan EM 120 195
  Stojan HE 010 / HM 010 204
  Stojan HE 020 / HM 140 206
  Stojan HE 030 / HM 260 207
  Středový pohon s přírubovým motorem 185
  Těleso dopravního pásu 139
  Vnější pohon 155
  Vnitřní pohon 169
  Vodicí jednotky 144

L

Likvidace 53, 136

M

Místo montáže 58
Montáž 54
  AM 010 64
  AM 140 66
  AM 260 68
  EM 010 61
  EM 120 63
  HE 010/ HM 010 70
  HE 020/ HM 140 73
  HE 030/ HM 260 76

N

Náhradní díly 137
Návod k obsluze 16

O

Ochranné prostředky 22
Odkazy 9
Odstavení z provozu 131
Odstranění poruch 102
Ovládací a indikační prvky 91

P

Pás (nosná strana) 34
  Napětí (vodicí oblast) 119
  Označení 35
  Výměna 120
  Zkontrolujte kolmost (oblast pohonu) 118
Personál
  Kvalifikovaní pracovníci 19
Plán údržby 111
Poruchy 101
Provoz 88

R

Řetěz
  Mazání 126
  Napnutí 127

S

Související dokumenty 10
Synchronní chod pásu
  Nastavení (oblast pohonu) 114
  Nastavení (vodicí oblast) 116

T

Typový štítek 30

U

Údržba 109
Uvedení do provozu 82

V

Výstražná upozornění 14

Z

Záruka 10
Zkratky 8, 137
Zuby 36
Zvedací prostředky
  Oblasti použití 59
  Upevňovací body 60

15 Seznam obrázků

Obr. 1: Typový štítek (příklad) 30
Obr. 2: Rovný pásový dopravník (příklad) 31
Obr. 3: Otevřená kabelová přípojka 32
Obr. 4: Hlavní spínač s funkcí zajištění 32
Obr. 5: Taktovací spínací přístroj s hlavním spínačem 32
Obr. 6: Regulace rychlosti s hlavním spínačem 33
Obr. 7: Kombinovaný řídicí přístroj s hlavním spínačem 33
Obr. 8: Explozivní náhled rovného pásového dopravníku (příklad) 34
Obr. 9: Označení provedení pásů 35
Obr. 10: Tvary a výšky zubů 37
Obr. 11: Provedení pásu 38
Obr. 12: Boční vedení „GL“ 39
Obr. 13: Stojany EM 40
Obr. 14: Stojan AM 41
Obr. 15: Stojan HE 010 42
Obr. 16: Stojan HE 020 43
Obr. 17: Stojan HE 030 44
Obr. 18: Stojan HM 010 45
Obr. 19: Stojan HM 140 46
Obr. 20: Stojan HM 260 47
Obr. 21: Dopravní pás s nasazovacím trychtýřem (příklad) 48
Obr. 22: Popis výrobku: Záchytná klapka 48
Obr. 23: Popis výrobku: Záchytný trychtýř 49
Obr. 24: Popis výrobku: Dávkovací trychtýř 50
Obr. 25: Oblasti pro zvedací prostředky (např. zvedací vozík) 59
Obr. 26: Upevňovací body pro zvedací prostředky (např. lana) 60
Obr. 27: Montáž stojanu – EM 010 61
Obr. 28: Montáž stojanu – EM 010 62
Obr. 29: Montáž stojanu – EM 120 63
Obr. 30: Montáž stojanu – EM 120 63
Obr. 31: Montáž stojanu – AM 010 (příklad) 64
Obr. 32: Možnosti nastavení stojanu – AM 010 64
Obr. 33: Montáž dopravního pásu se stojanem AM 010 (příklad) 65
Obr. 34: Celková montáž dopravního pásu se stojanem AM 010 (příklad) 65
Obr. 35: Montáž stojanu – AM 140 (příklad) 66

Obr. 36: Možnosti nastavení stojanu – AM 140 66
Obr. 37: Montáž dopravního pásu se stojanem AM 140 (příklad) 67
Obr. 38: Celková montáž dopravního pásu se stojanem AM 140 (příklad) 67
Obr. 39: Montáž stojanu – AM 260 (příklad) 68
Obr. 40: Možnosti nastavení stojanu – AM 260 68
Obr. 41: Montáž dopravního pásu se stojanem HE 030 – HM 260 (příklad) 69
Obr. 42: Celková montáž dopravního pásu se stojanem HE 030 – HM 260 (příklad) 69
Obr. 43: Montáž stojanu – HE 010/ HM 010 70
Obr. 44: Montáž stojanu – HE 010/ HM 010 71
Obr. 45: Montáž dopravního pásu se stojanem HE 010 – HM 010 (příklad) 72
Obr. 46: Celková montáž dopravního pásu se stojanem HE 010 – HM 010 (příklad) 72
Obr. 47: Montáž stojanu – HE 020/ HM 140 73
Obr. 48: Montáž stojanu – HE 020/ HM 140 74
Obr. 49: Montáž dopravního pásu se stojanem HE 020 – HM 140 (příklad) 75
Obr. 50: Celková montáž dopravního pásu se stojanem HE 020 – HM 140 (příklad) 75
Obr. 51: Montáž stojanu – HE 260/ HM 260 76
Obr. 52: Montáž stojanu – HE 260/ HM 260 77
Obr. 53: Montáž dopravního pásu se stojanem HE 030 – HM 260 (příklad) 78
Obr. 54: Celková montáž dopravního pásu se stojanem HE 030 – HM 260 (příklad) 78
Obr. 55: Podlahová aretace 79
Obr. 56: Zabrzdění koleček 79
Obr. 57: Upevnění k podlaze 80
Obr. 58: Hlavní spínač 92
Obr. 59: Rychlostní disk 94
Obr. 60: Taktovací spínací přístroj 95
Obr. 61: Kombinovaný řídicí přístroj 96
Obr. 62: Oblasti nastavení a označení součástí 113
Obr. 63: Přípravy k nastavení synchronního chodu pásu (oblast pohonu) 114
Obr. 64: Nastavení synchronního chodu pásu v oblasti pohonu 115
Obr. 65: Přípravy k nastavení synchronního chodu pásu (vodicí oblast) 116
Obr. 66: Nastavení synchronního chodu pásu ve vodicí oblasti 117
Obr. 67: Zkontrolujte kolmost hnací kladky a nastavte ji 118
Obr. 68: Nastavení napětí pásu ve vodicí oblasti 119
Obr. 69: Označení dopravního pásu 120
Obr. 70: Explozivní výkres: Těleso dopravního pásu 121
Obr. 71: Demontáž: Vodicí profil 121
Obr. 72: Odstraňte vodicí profil 122

Obr. 73: Stažení pásu 122
Obr. 74: Namontujte vodivý profil 123
Obr. 75: Pohon s řetězem: Zkontrolujte lehkost chodu pásu 124
Obr. 76: Pohon příruby: Zkontrolujte lehkost chodu pásu 125
Obr. 77: Namažte řetěz 126
Obr. 78: Nastavení napětí řetězu 127
Obr. 79: Seznam náhradních dílů: QR kód pro online verzi 137
Obr. 80: Kusovník: Těleso dopravního pásu GL0 a GL7 - U.116.0002.00 139
Obr. 81: Kusovník tělesa dopravního pásu GL40; GL80; GL80A - U.116.0003.00 142
Obr. 82: Kusovník: Vodicí jednotka Multi-Tech Ø80– ZZ.800.0216.00 144
Obr. 83: Kusovník: Vodicí jednotka Multi-Tech Ø80– ZZ.800.0093.03 145
Obr. 84: Kusovník: Rotující ostří nože Multi-Tech- ZZ.800.0217.00 148
Obr. 85: Kusovník: Rotující ostří nože Multi-Tech Ø32- ZZ.995.0189.02 -1 149
Obr. 86: Kusovník: Rotující ostří nože Multi-Tech Ø32- ZZ.995.0189.02 -2 151
Obr. 87: Kusovník: Rotující ostří nože Multi-Tech Ø16/Ø08 – ZZ.800.0171.00/ZZ.800.0172.00 152
Obr. 88: Kusovník: Vnější pohon - pozice pohonu 14 - ZZ.900.0142.00 155
Obr. 89: Kusovník: Vnější pohon - jednotka pohonu - pozice pohonu 14 - ZZ.900.0023.01 156
Obr. 90: Kusovník: Vnější pohon - jednotka motoru - pozice pohonu 14 - T.900.0001.02 ... 158
Obr. 91: Kusovník: Vnější pohon - pozice pohonu 23 - ZZ.900.0143.00 160
Obr. 92: Kusovník: Vnější pohon - jednotka pohonu - pozice pohonu 23 - ZZ.900.0032.00 161
Obr. 93: Kusovník: Vnější pohon - jednotka motoru - pozice pohonu 23 - T.900.0002.02 ... 162
Obr. 94: Kusovník: Spodní pohon - pozice pohonu 14 - ZZ.900.0144.00 163
Obr. 95: Kusovník: Spodní pohon - jednotka pohonu - pozice pohonu 14 - ZZ.900.0072.00164
Obr. 96: Kusovník: Spodní pohon - jednotka motoru - pozice pohonu 14 - T.900.0007.02.. 167
Obr. 97: Kusovník: Vnitřní pohon - pozice pohonu 14 - ZZ.900.0145.00 169
Obr. 98: Kusovník: Vnitřní pohon - jednotka pohonu - pozice pohonu 14 - ZZ.900.0148.00 170
Obr. 99: Kusovník: vnitřní pohon - jednotka motoru - pozice pohonu 14 - T.900.0004.00/T.900.0005.00 174
Obr. 100: Kusovník: Pohon příruby - pozice pohonu 14 - ZZ.900.0149.00 176
Obr. 101: Kusovník: Pohon příruby - jednotka pohonu 14 - ZZ.900.0020.02 177
Obr. 102: Kusovník: Pohon příruby - pozice pohonu 23 - ZZ.900.0150.00 179
Obr. 103: Kusovník: Pohon příruby - jednotka pohonu 23 - ZZ.900.0034.00 180
Obr. 104: Kusovník: Motor s vnějším rotorem - pozice pohonu 14 - ZZ.900.0151.00 181
Obr. 105: Kusovník: Motor s vnějším rotorem - jednotka pohonu - pozice pohonu 14 - ZZ.900.0094.01 182
Obr. 106: Kusovník: Motor s vnějším rotorem - pozice pohonu 23 - ZZ.900.0152.00 183

Obr. 107: Kusovník: Motor s vnějším rotorem - jednotka pohonu - pozice pohonu 23 - ZZ.900.0094.01 184
Obr. 108: Kusovník: středový pohon - pozice pohonu 56 - ZZ.902.0000.01 (příklad) 185
Obr. 109: Elektronické řízení - obecně - ZZ.982.0104.00 190
Obr. 110: Elektronická řízení - vnitřní pohon - ZZ.982.0104.00 191
Obr. 111: Držáky pro hlavní spínač - ZZ.982.0104.00 192
Obr. 112: Držáky pro řízení - ZZ.982.0104.00 192
Obr. 113: Kusovník: Stojan EM 010 ZZ.982.0105.00 193
Obr. 114: Kusovník: Podpěra dopravního pásu IK1 U.800.0182.00 193
Obr. 115: Kusovník - podpěra dopravního pásu, sada ZZ.982.0105.00 194
Obr. 116: Kusovník - stojan EM 120 ZZ.982.0105.00 195
Obr. 117: Kusovník - stojan EM 195
Obr. 118: Kusovník - stojan EM U.800.0184.00 - U.800.0185.00 196
Obr. 119: Kusovník: Stojan AM 010 ZZ.982.0106.00 197
Obr. 120: Kusovník: Podpěra dopravního pásu AM 010 ZZ.982.0106.00 197
Obr. 121: Kusovník: Podpěra dopravního pásu, komponenty ZZ.982.0106.00 199
Obr. 122: Kusovník: Stojan AM 140 ZZ.982.0106.00 200
Obr. 123: Kusovník: Podpěra dopravního pásu AM 140 ZZ.982.0106.00 200
Obr. 124: Kusovník: Stojan AM 260 ZZ.982.0106.00 201
Obr. 125: Kusovník: Podpěra dopravního pásu AM 260 ZZ.982.0106.00 201
Obr. 126: Kusovník - podpěra dopravního pásu 203
Obr. 127: Kusovník: Stojan HE 010/HM 010 ZZ.800.0189 204
Obr. 128: Kusovník: Stojan HE 020/HM 140 ZZ.800.0188 206
Obr. 129: Kusovník: Stojan HE 030/HM 260 ZZ.800.0196 207
Obr. 130: Kusovník: Stojan - varianty instalace HE/HM ZZ.982.0068.01 209
Obr. 131: Kusovník: Stojan - varianty instalace HE/HM kolečka s otvorem v zadní straně ZZ.982.0068 210
Obr. 132: Kusovník: Stojan - varianty instalace HE/HM kolečka s otvorem v zadní straně ZZ.982.0068 211
Obr. 133: Kusovník: Stojan - varianty instalace HE/HM kolečka s otvorem v zadní straně ZZ.982.0068 212
Obr. 134: Kusovník: Stojan - varianty instalace HE/HM kolečka s otvorem v zadní straně ZZ.982.0068 213

16 Seznam tabulek

Tab. 1: Zkratky 8
Tab. 2: Jednotky 8
Tab. 3: Kvalifikace personálu 19
Tab. 4: Technické údaje 29
Tab. 5: Typový štítek - popisy 30
Tab. 6: Ovládací prvky hlavního spínače 92
Tab. 7: Obslužné prvky rychlostního disku 94
Tab. 8: Ovládací prvky taktovacího spínacího přístroje 95
Tab. 9: Ovládací prvky kombinovaného řídicího přístroje 96
Tab. 10: Diagnostický plán 102
Tab. 11: Pokračování: Diagnostický plán 103
Tab. 12:Plán údržby 111
Tab. 13:Pokračování: Plán údržby 112
Tab. 14: Zkratky 137
Tab. 15: Kusovník: Bez ohledu na technické údaje (příklad) 138
Tab. 16: Kusovník: Závislé na technických údajích (srovnej s potvrzením zakázky) (příklad) 138
Tab. 17 Výběr vlastností součásti (příklad) 138
Tab. 18: Výběr kusovníku tělesa dopravního pásu 139
Tab. 19: Kusovník: Těleso dopravního pásu GL0 a GL7 - 1 139
Tab. 20: Kusovník: Těleso dopravního pásu GL0 a GL7 - 2 140
Tab. 3: Výběr: Plech horní větve 140
Tab. 21: Výběr: Kladka horní větve 140
Tab. 22: Výběr: Počet kladek horní větve 141
Tab. 23: Kusovník: Těleso dopravního pásu GL40; GL80; GL80A - 1 142
Tab. 24: Kusovník: Těleso dopravního pásu GL40; GL80; GL80A - 2 142
Tab. 25: Výběr: Těsnicí lišta 143
Tab. 26: Kusovník: Vodicí jednotka Multi-Tech Ø80 144
Tab. 27: Výběr: Koncovky pro vodicí jednotku Ø80 144
Tab. 28: Kusovník: Vodicí jednotka Multi-Tech Ø80 - 1 145
Tab. 29: Kusovník: Vodicí jednotka Multi-Tech Ø80 - 2 145
Tab. 30: Výběr: Vodicí kladka Ø80 146
Tab. 31: Výběr: Vodicí jednotka Ø80 - upínací jednotka 146
Tab. 32: Kusovník: Rotující ostří nože 148
Tab. 33: Výběr: Koncovky pro rotující ostří nože Ø32 a Ø16 148

Tab. 34: Výběr: Koncovky pro rotující ostří nože Ø8 149
Tab. 35: Kusovník: Rotující ostří nože Multi-Tech Ø32 do jmenovité šířky 600 mm- 1 149
Tab. 36: Kusovník: Rotující ostří nože Multi-Tech Ø32 do jmenovité šířky 600 mm- 2 149
Tab. 37: Výběr: Rotující ostří nože Ø32 - příčné součásti 150
Tab. 38: Výběr: Rotující ostří nože Ø32 - upínací jednotka 150
Tab. 39: Kusovník: Rotující ostří nože Multi-Tech Ø32 - jmenovitá šířka 601 do 2000 mm- 1 151
Tab. 40: Kusovník: Rotující ostří nože Multi-Tech Ø32 - jmenovitá šířka 601 do 2000 mm- 2 151
Tab. 41: Výběr: Rotující ostří nože Ø32 - vodicí jednotka 601 do 2000 mm 151
Tab. 42: Kusovník: Rotující ostří nože Ø16/Ø08 - 1 152
Tab. 43: Kusovník: Rotující ostří nože Ø16/Ø08 - 2 152
Tab. 44: Výběr: Rotující ostří nože Ø16/Ø08 - příčné součásti 153
Tab. 45: Výběr: Kolečko ostří nože 154
Tab. 46: Kusovník: Koncovky pro pohon 1- pozice pohonu 14 155
Tab. 47: Výběr: Koncovky pro pohon 2- pozice pohonu 14 155
Tab. 48: Kusovník: Vnější pohon - jednotka pohonu - pozice pohonu 14 - 1 156
Tab. 49: Kusovník: Vnější pohon - jednotka pohonu - pozice pohonu 14 - 2 156
Tab. 50: Výběr: Upínací jednotka - pozice pohonu 14 157
Tab. 51: Výběr: Hnací válec 157
Tab. 52: Pokračování: Výběr: Hnací válec 157
Tab. 53: Výběr: Vnější pohon - řetěz 158
Tab. 54: Kusovník: Vnější pohon - jednotka motoru - pozice pohonu 14 - 1 158
Tab. 55: Kusovník: Vnější pohon - jednotka motoru - pozice pohonu 14 - 2 158
Tab. 56: Výběr: Vnější pohon - držák motoru - RG-SN9 159
Tab. 57: Výběr: Vnější pohon - jednotka motoru - pozice pohonu 14 - motor a pastorek - RG-SN9 159
Tab. 58: Výběr: Vnější pohon - podložka 159
Tab. 59: Informace: Vnější pohon - pastorek 159
Tab. 60: Kusovník: Koncovky pro pohon 1- pozice pohonu 23 160
Tab. 61: Výběr: Koncovky pro pohon 2- pozice pohonu 23 160
Tab. 62: Kusovník: Vnější pohon - jednotka pohonu - pozice pohonu 23 - 1 161
Tab. 63: Kusovník: Vnější pohon - jednotka pohonu - pozice pohonu 23 - 2 161
Tab. 64: Výběr: Upínací jednotka - pozice pohonu 23 161
Tab. 65: Kusovník: Vnější pohon - jednotka motoru - pozice pohonu 23 - 1 162
Tab. 66: Výběr: Vnější pohon - jednotka motoru - pozice pohonu 23 - motor a pastorek - RG-SN9 162
Tab. 67: Kusovník: Koncovky pro pohon 1- pozice pohonu 14 163

Tab. 68: Výběr: Koncovky pro pohon 2- pozice pohonu 14 163
Tab. 69: Kusovník: Spodní pohon - jednotka pohonu 14 - 1 164
Tab. 70: Kusovník: Spodní pohon - jednotka pohonu 14 - 2 164
Tab. 71: Výběr: Upínací jednotka - pozice pohonu 14 165
Tab. 72: Výběr: Hnací válec 165
Tab. 73: Pokračování: Výběr: Hnací válec 165
Tab. 74: Výběr: Spodní pohon - řetěz - 1 166
Tab. 75: Informace: Spodní pohon - řetěz - 2 166
Tab. 76: Kusovník: Spodní pohon - jednotka motoru - pozice pohonu 14 - 1 167
Tab. 77: Kusovník: Spodní pohon - jednotka motoru - pozice pohonu 14 - 2 167
Tab. 78: Výběr: Spodní pohon - držák motoru - RG-SN9 167
Tab. 79: Výběr: Spodní pohon - motor a pastorek - RG-SN9 168
Tab. 80: Výběr: Spodní pohon - podložka 168
Tab. 81: Výběr: Spodní pohon - šroub 168
Tab. 82: Informace: Spodní pohon - pastorek (vysvětlení) 168
Tab. 83: Kusovník: Koncovky pro pohon 1- pozice pohonu 14 169
Tab. 84: Výběr: Koncovky pro pohon 2- pozice pohonu 14 169
Tab. 85: Kusovník: Spodní pohon - jednotka pohonu - pozice pohonu 14 - 1 170
Tab. 86: Kusovník: Spodní pohon - jednotka pohonu - pozice pohonu 14 - 2 171
Tab. 87: Výběr: Upínací jednotka - pozice pohonu 14 171
Tab. 88: Výběr: Hnací válec 171
Tab. 89: Pokračování: Výběr: Hnací válec 172
Tab. 90: Výběr: vnitřní pohon - I zásuvný díl 172
Tab. 91: Výběr: vnitřní pohon - řetěz 173
Tab. 92: Informace: vnitřní pohon - řetěz (vysvětlení) 173
Tab. 93: Výběr: vnitřní pohon - ochrana řetězu 173
Tab. 94: Výběr: vnitřní pohon - držák 173
Tab. 95: Kusovník: Vnitřní pohon - jednotka motoru - pozice pohonu 14 - 1 174
Tab. 96: Kusovník: Vnitřní pohon - jednotka motoru - pozice pohonu 14 - 2 175
Tab. 97: Výběr: Vnitřní pohon - motor a pastorek 175
Tab. 98: Informace: vnitřní pohon - jednotka motoru - pastorek (vysvětlení) 175
Tab. 99: Kusovník: Koncovky pro pohon 1- pozice pohonu 14 176
Tab. 100: Výběr: Koncovky pro pohon 2- pozice pohonu 14 176
Tab. 101: Kusovník: Pohon příruby - jednotka pohonu - pozice pohonu 14 - 1 177
Tab. 102: Kusovník: Pohon příruby - jednotka pohonu - pozice pohonu 14 - 2 177
Tab. 103: Výběr: Pohon příruby - upínací jednotka - pozice pohonu 14 178
Tab. 104: Výběr: Pohon příruby - hnací válec 178

Tab. 105: Výběr: Pohon příruby - motor - RG-SN9 178
Tab. 106: Kusovník: Koncovky pro pohon 1- pozice pohonu 23 179
Tab. 107: Výběr: Koncovky pro pohon 2- pozice pohonu 23 179
Tab. 108: Kusovník: Pohon příruby - jednotka pohonu - pozice pohonu 23 - 1 180
Tab. 109: Kusovník: Pohon příruby - jednotka pohonu - pozice pohonu 23 - 2 180
Tab. 110: Kusovník: Koncovky pro motor s vnějším rotorem 1- pozice pohonu 14 181
Tab. 111: Výběr: Koncovky pro motor s vnějším rotorem 1- pozice pohonu 14 181
Tab. 112: Kusovník: motor s vnějším rotorem - jednotka pohonu - pozice pohonu 14 - 1 .. 182
Tab. 113: Kusovník: motor s vnějším rotorem - jednotka pohonu - pozice pohonu 14 - 2 .. 182
Tab. 114: Výběr: Držák motoru s vnějším rotorem 183
Tab. 115: Kusovník: Koncovky pro motor s vnějším rotorem 1- pozice pohonu 23 183
Tab. 116: Výběr: Koncovky pro motor s vnějším rotorem 2- pozice pohonu 23 183
Tab. 117: Kusovník: motor s vnějším rotorem - jednotka pohonu - pozice pohonu 23 - 1 .. 184
Tab. 118: Kusovník: Středový pohon 1 - pozice pohonu 56 185
Tab. 119: Kusovník: Středový pohon 2 - pozice pohonu 56 186
Tab. 120: Výběr: Středový pohon - vodicí kladka 186
Tab. 121: Výběr: Středový pohon - hnací válec 186
Tab. 122: Výběr: Středový pohon - držák - SEW 187
Tab. 123: Výběr: Středový pohon - Motor - SEW 188
Tab. 124: Výběr: Středový pohon - kryty 189
Tab. 125: Elektronické řízení - obecně 190
Tab. 126: Elektronická řízení - vnitřní pohon 191
Tab. 127: Držáky pro hlavní spínač 192
Tab. 128: Držáky pro řízení 192
Tab. 129: Kusovník: Podpěra dopravního pásu IK1 193
Tab. 130: Výběr: Podpěra dopravního pásu IK1- sada 194
Tab. 131: Výběr: Podpěra dopravního pásu IK1- komponenty 194
Tab. 132: Kusovník: Podpěra dopravního pásu IK3/IK4 - 1 195
Tab. 133: Kusovník: Podpěra dopravního pásu IK3/IK4 - 2 195
Tab. 134: Výběr: Podpěra dopravního pásu IK3/IK4 - 3 196
Tab. 135: Výběr: Podpěra dopravního pásu IK3/IK4 - sada 196
Tab. 136: Výběr: Podpěra dopravního pásu IK3/IK4 - komponenty 196
Tab. 137: Kusovník: Stojan AM 010 197
Tab. 138: Výběr: Diagonální vzpěra pevná, sada 198
Tab. 139: Výběr: Příčná vzpěra - sada, IP1 198
Tab. 140: Výběr: Stojan AM 010 - komponenty 199
Tab. 141: Výběr: Stojan AM 010 - Deska dna 199

Tab. 142: Kusovník: Stojan AM 140 200
Tab. 143: Kusovník: Stojan AM 260 201
Tab. 144: Výběr: Diagonální vzpěra variabilní, sada 202
Tab. 145: Výběr: Příčná vzpěra, sada, IP2/IP3 202
Tab. 146: Výběr: Stojan AM 140 & AM 260 - komponenty 203
Tab. 147: Výběr: Stojan AM 140 & AM 260 - Deska dna 203
Tab. 148: Kusovník: Stojan HE 010/HM 010 204
Tab. 149: Výběr: Stojan HE 010 - základní rám 205
Tab. 150: Výběr: Diagonální vzpěra pevná, sada 205
Tab. 151: Výběr: Příčná vzpěra - sada, IP1 205
Tab. 152: Kusovník: Stojan HE 020/HM 140 206
Tab. 153: Kusovník: Stojan HE 030/HM 260 207
Tab. 154: Výběr: Diagonální vzpěra variabilní, sada 208
Tab. 155: Výběr: Příčná vzpěra, sada, IP2/IP3 208
Tab. 156: Výběr: Stojan HE 020 / HE 030 /HM 140/ HM260 - základní rám 208
Tab. 157: Výběr: Stojan HE/HM - komponenty - stacionární/upevnění k podlaze - sada 209
Tab. 158: Výběr: Stojan HE/HM - stacionární/upevnění k podlaze - komponenty 209
Tab. 159: Výběr: Stojan HE/HM - kolečka Ø75- komponenty 210
Tab. 160: Výběr: Stojan HE/HM - kolečka Ø100- komponenty 211
Tab. 161: Výběr: Stojan HE/HM - kolečka Ø100 / Ø125 s destičkou- komponenty 212
Tab. 162: Výběr: Stojan HE/HM - kolečka Ø160 s destičkou- komponenty 213
Tab. 163: Kusovník: Nástavby 213

17 Příloha

Zde je místo pro Vaše poznámky: