I 30xx | Igeltrommel

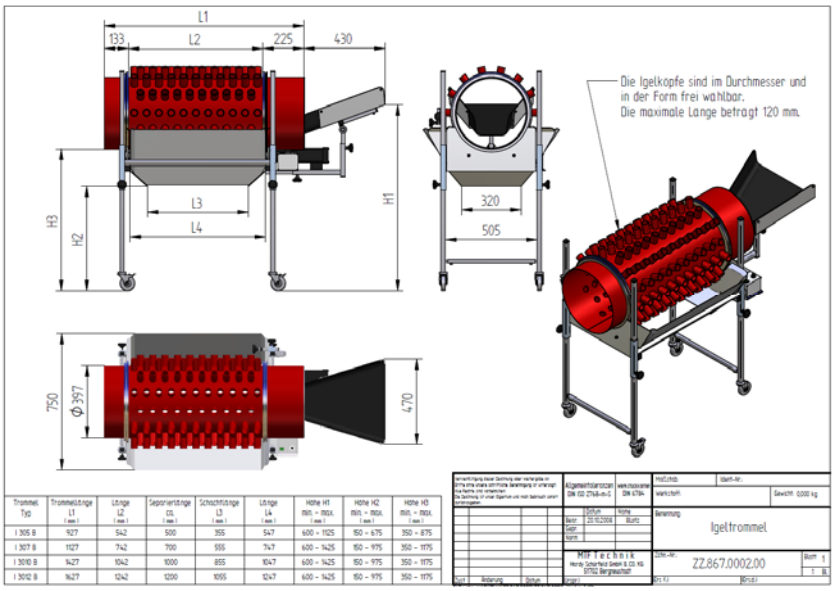

Trommel Typ	Trommellänge L1 [mm]	Länge L2 [mm]	Separierlänge L3 [mm]	Schachtlänge L3 [mm]	Länge L4 [mm]	Höhe H1 min. - max. [mm]	Höhe H2 min. - max. [mm]	Höhe H3 min. - max. [mm]
I 305 B	927	542	500	355	547	600 - 1125	150 - 675	350 - 875
I 307 B	1127	742	700	555	747	600 - 1425	150 - 975	350 - 1175
I 3010 B	1427	1042	1000	855	1047	600 - 1425	150 - 975	350 - 1175
I 3012 B	1627	1242	1200	1055	1247	600 - 1425	150 - 975	350 - 1175

Musterteile vorhanden	...
Zykluszeit (s)	
Anzahl Teile pro Schuss (Stk.)	
Anzahl Angüsse pro Schuss (Stk.)	
Art der Separierung	dezentral
Separierlänge (mm)	...
Lochdurchmesser im Käfig (mm)	
Lochteilung, versetzt (mm)	
Länge der Hülsenrohre (mm) max. 120mm	
Materialzufuhr (in Durchlaufrichtung)	mittig (Star

OPTIONEN*

Frequenzumrichter für stufenlos regelbare Trommeldrehzahl (2,4 bis 12 U/min)	✔
Reversierschaltung für stufenlos regelbare und reversierbare Trommeldrehzahl	☐
Untergestell verstärkt	☐

Staubschutzhaube, steckbar	☐
Schallschutzhaube	☐
Ausführung als Abschlagtrommel	☐

Notizen / Sonstige Anforderungen

* viele weitere Optionen auf Anfrage erhältlich

MTF Technik Hardy Schürfeld GmbH & Co. KG Stadionstraße 8 51702 Bergneustadt T +49 (0)2261 9431-0 F +49 (0)2261 9431-31 info@mtf-technik.de